Radiador y ventilador del radiador: cuadro general de montaje

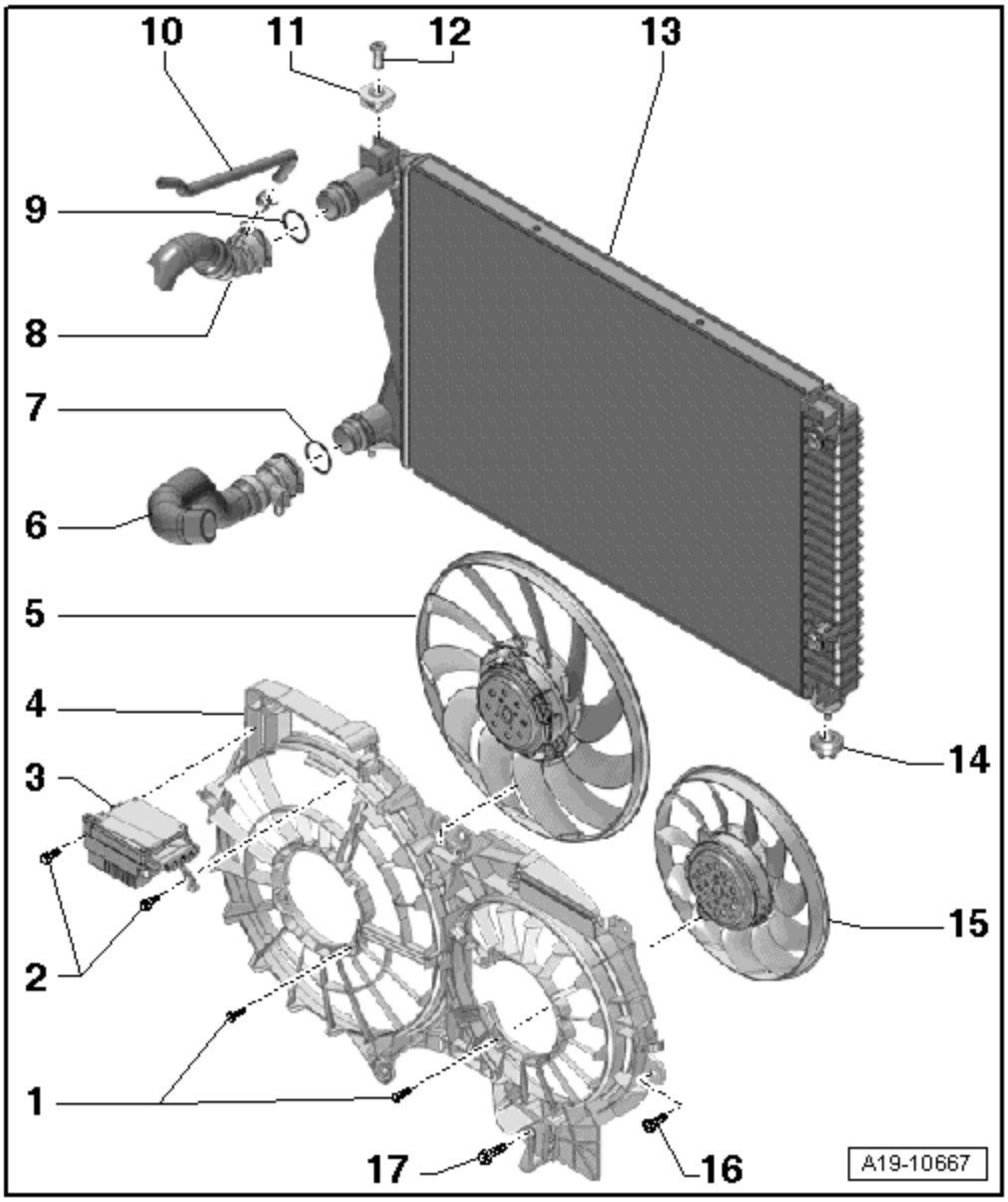

1 - Tornillo
- 5 Nm

2 - Tornillo
- 2,1 Nm

3 - Unidad de control para el ventilador del radiador -J293-
- Desmontar y montar → Capítulo

4 - Cerco del ventilador
- Desmontar y montar → Capítulo

5 - Ventilador del radiador -V7-
- Desmontar y montar → Capítulo

6 - Tubo flexible del refrigerante
- Para desmontar, elevar la presilla de sujeción
- Acoplar al radiador → fig.

7 - Anillo toroidal
- Sustituir

8 - Tubo flexible del refrigerante

- Para desmontar, elevar la presilla de sujeción
- Acoplar al radiador → fig.

9 - Anillo toroidal

- Sustituir

10 - Tubo flexible del refrigerante
11 - Soporte de goma superior
12 - Perno de sujeción
13 - Radiador

- Desmontar y montar junto con el cerco del ventilador → Capítulo
- Tras sustituir, reponer todo el líquido refrigerante

14 - Soporte de goma inferior
15 - Ventilador 2 del radiador -V177-

- Desmontar y montar → Capítulo

16 - Tornillo

- 2,1 Nm

17 - Tornillo

- 11 Nm

Conectar el tubo flexible de refrigerante con acoplamiento insertable al tubo de refrigerante

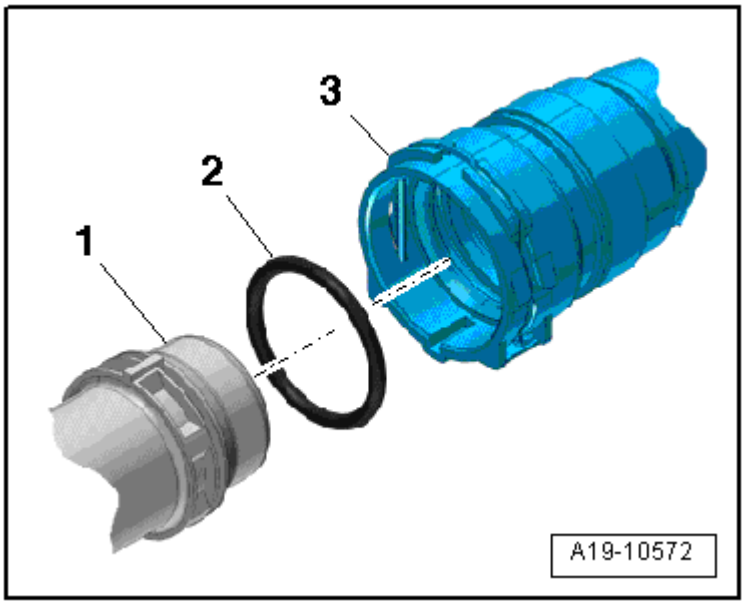

– Retirar la junta tórica antigua -2- del tubo flexible para refrigerante -3-.
– Humedecer el nuevo anillo toroidal con aditivo para radiadores y colocarlo en el tubo flexible de líquido refrigerante.
– Presionar el tubo flexible de refrigerante hasta que oiga cómo encaja en el tubo de refrigerante -1-.
– Volver a presionar el tubo flexible de refrigerante y, a continuación, tirar para comprobar si el acoplamiento está bien insertado.

Unidad de control del ventilador del radiador -J293-: desmontar y montar

- Desmontar → Anclaje
- Montar → Anclaje

Desmontar

Aviso

Montar las abrazaderas de los cables en el mismo sitio en el que estaban.

– Abrir el tapón del depósito de expansión del líquido refrigerante.

– Soltar los cierres rápidos -1- y -2- y retirar el aislamiento acústico delantero.

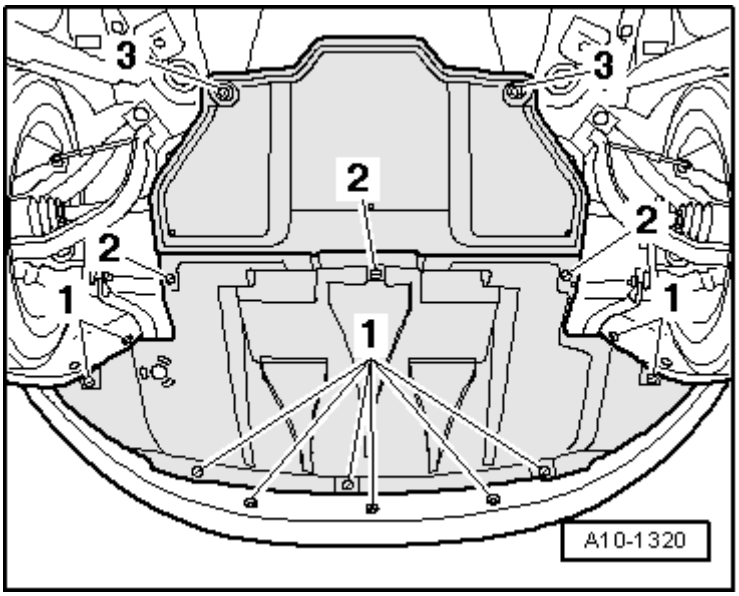

– Separar el conector eléctrico -1- para el ventilador del radiador de su alojamiento en el soporte y desacoplarlo, para lo cual hay que oprimir el seguro -flecha- hacia atrás y el desbloqueo hacia abajo.

– Desmontar la cubierta delantera del parachoques →Grupo de rep.63.

– Situar la chapa portacierre en posición de servicio →Grupo de rep.50.

– Liberar el mazo de cables eléctricos hacia la unidad de control para el ventilador del radiador.

– Separar el cableado eléctrico.

– Desenroscar los tornillos -4- y -5-, retirar la unidad de control.

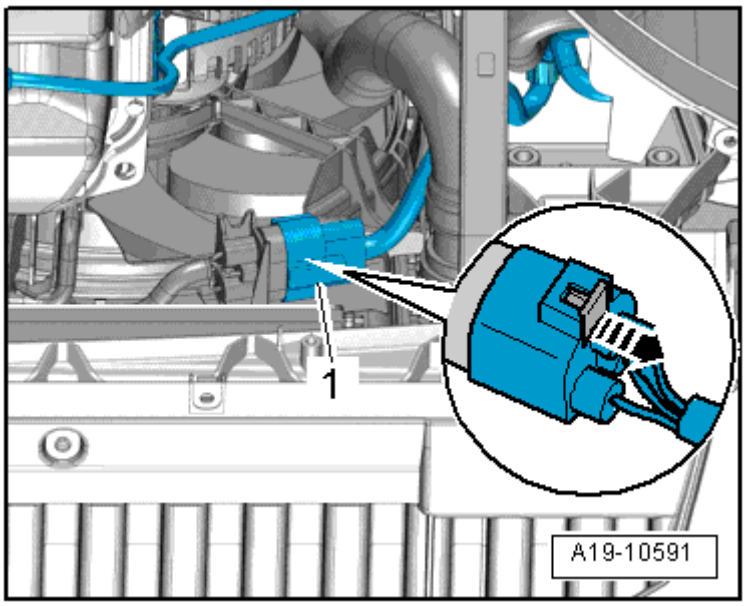

Montar

El montaje se efectúa en el orden inverso, teniendo en cuenta lo siguiente:

Pares de apriete

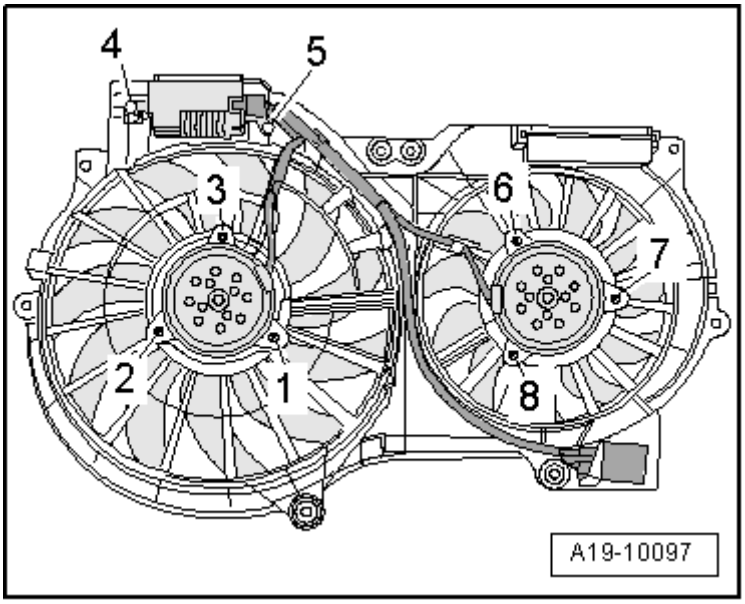

Componente	Nm
Motor del ventilador al portacierre	4,5