SISTEMA ENCENDIDO FORD

FORD DENOMINA DURA SPARK A SU SISTEMA DE ENCENDIDO ELECTRONICO. HAY TRES VARIANTES:

- DURA SPARK I AZUL
- DURA SPARK II AMARILLO
- DURA SPARK III CAFE

Wide Cap
Distributor
Vacuum Advance
Cannister
Factory Coil
Ignition
Module
DURASPARK
tested tough
To Factory
Wiring Harness
To Factory
Wiring Harness

Performance
Distributors

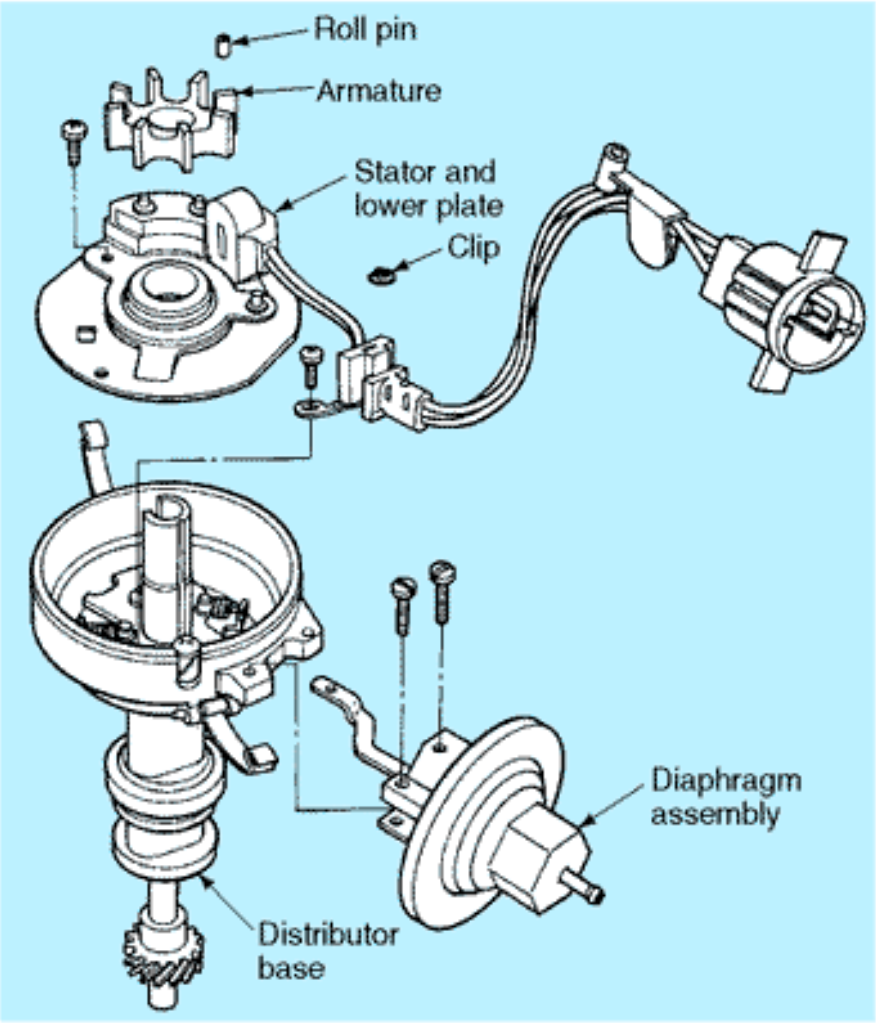
Roll pin
Armature
Stator and
lower plate
Clip
Diaphragm
assembly
Distributor
base

COMPONENTES DEL DISTROBUIDOR

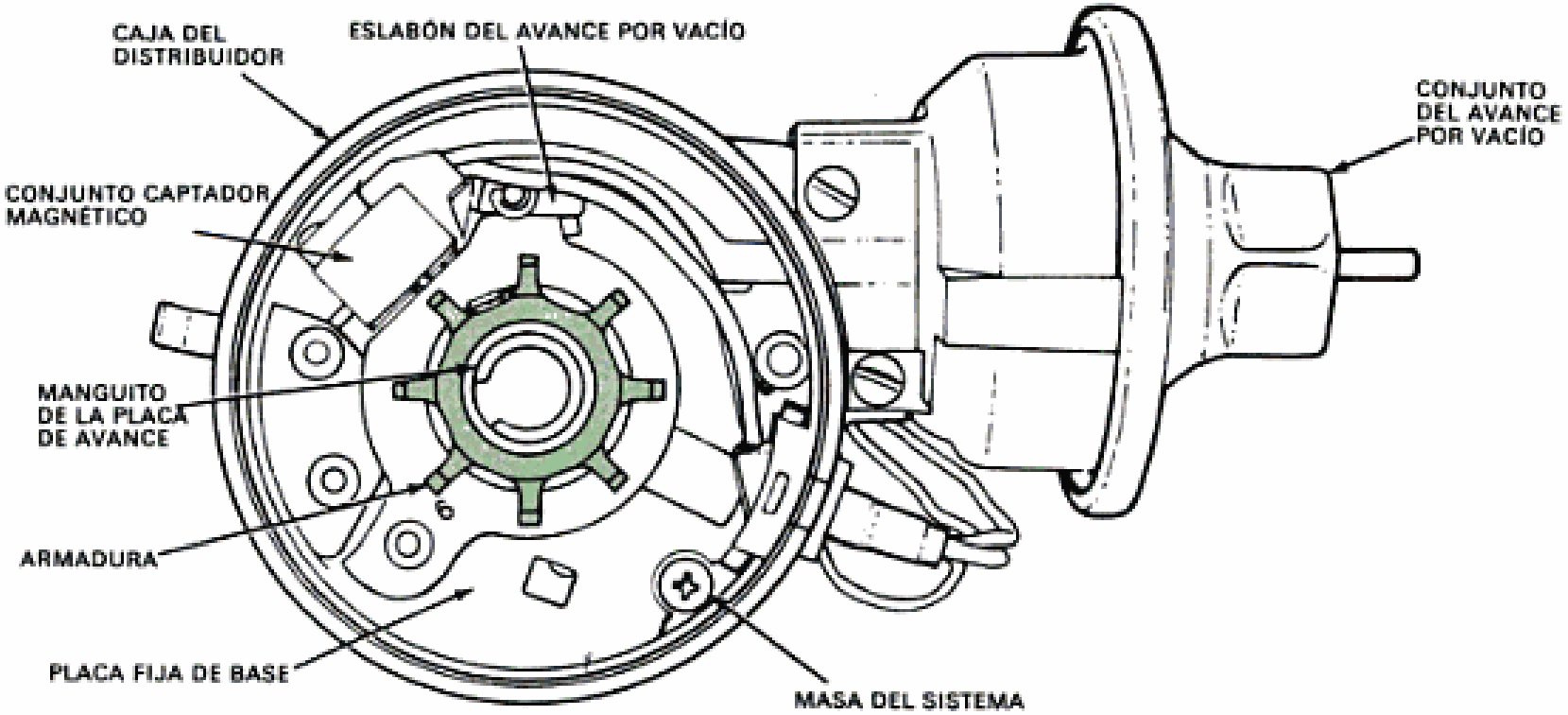

MODULO DE IGNICION

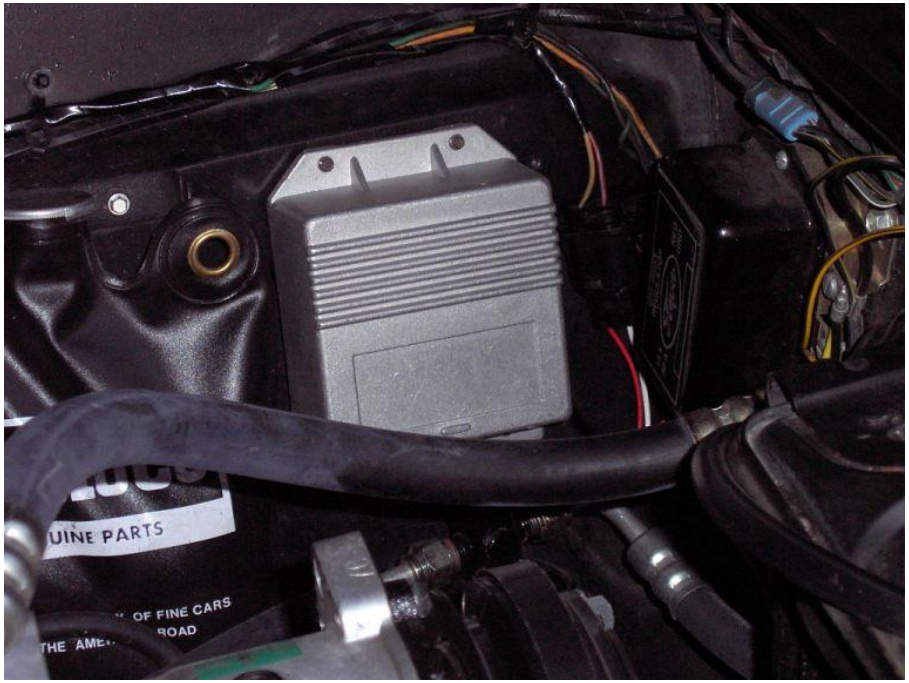

EL MODULO DE IGNICION TIENE LA FUNCION DE UN TRANSISTOR, SU FINALIDAD ES GENERAR LA CHISPA ADECUADA EN TIEMPO.

- EL DISTRIBUIDOR Y EL SISTEMA FUNCIONAN DE LA MISMA MANERA QUE LOS OTROS, PERO FORD DENOMINA ARMADURA AL ELEMENTO GIRATORIO CON RAYOS EN LAS RUEDAS.

- ADEMAS EL SENSOR ES DENOMINADO CONJUNTO CAPTADOR MAGNETICO. OTRA DIFERENCIA NOTABLE ES QUE EN LA TAPA TIENE TERMINALES DEL TIPO DE BUJIA EN LUGAR DEL TIPO EMPUJABLE.

This map cannot currently be displayed.

- DURANTE EL PROCESO DE LA IGNICION EL AVANCE CENTRIFUGO Y EL AVANCE DE VACIO, VARIAN LA CHISPA DE LA BUJIA CON RESPECTO A LA OPERACIÓN DEL MOTOR.

- EL AVANCE CENTRIFUGO VARIA LA EXPLOSION RELATIVA DE LA RUEDA DENTADA CON RESPECTO A LA VELOCIDAD DE LA FLECHA DEL DISTRIBUIDOR.

- LA UNIDAD DE AVANCE DE VACIO, VARIA LA POSICION DE LA BOBINA CAPTADORA CON RESPECTO A LOS CAMBIOS DE VACIO DEL CARBURADOR O DEL PUERTO DE ADMISION.

- LOS DOS AVANCES OPERAN POR SEPARADO PERO TRABAJAN IGUAL PARA OBTENER EL AVANCE DE LA CHISPA.

- EN ALGUNAS APLICACIONES SE EMPLEA UN MODULO ELECTRONICO DURA SPARK II QUE TIENE COMPENSACION DE ALTITUD Y CARGA, ES DECIR, EL MODULO HACE QUE CAMBIE EL AVANCE DE CHISPA CUANDO CAMBIAN LA ALTITUD Y PRESION ATMOSFERICA. EL MODULO USA UN CONMUTADOR DE PRESION ATMOSFESICA QUE SEÑALA CUANDO CAMBIA LA PRESION. ENTONCES EL MODULO MODIFICA LA TEMPORIZACION DE ENCENDIDO.

This content cannot currently be displayed.

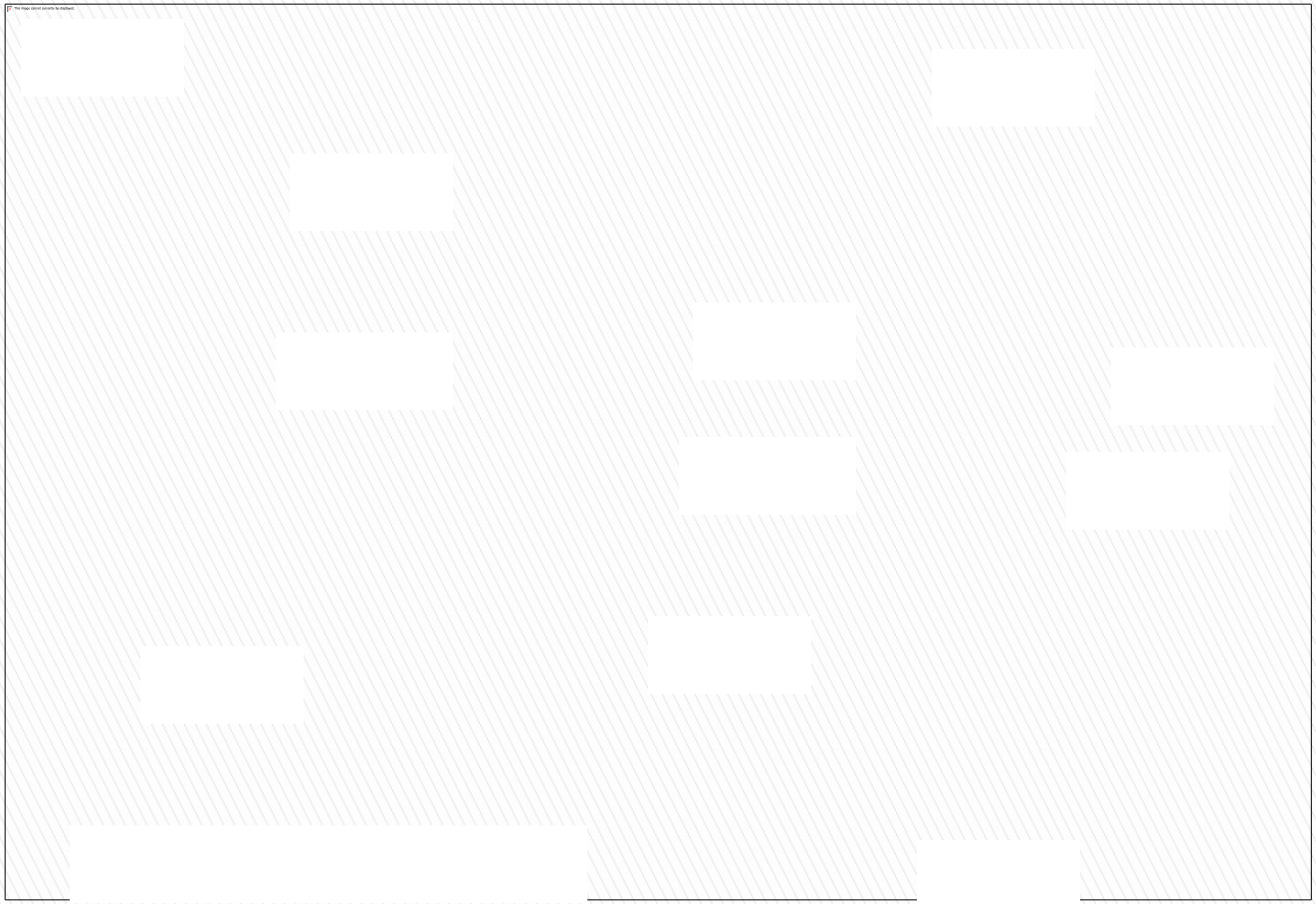
This image cannot currently be displayed.

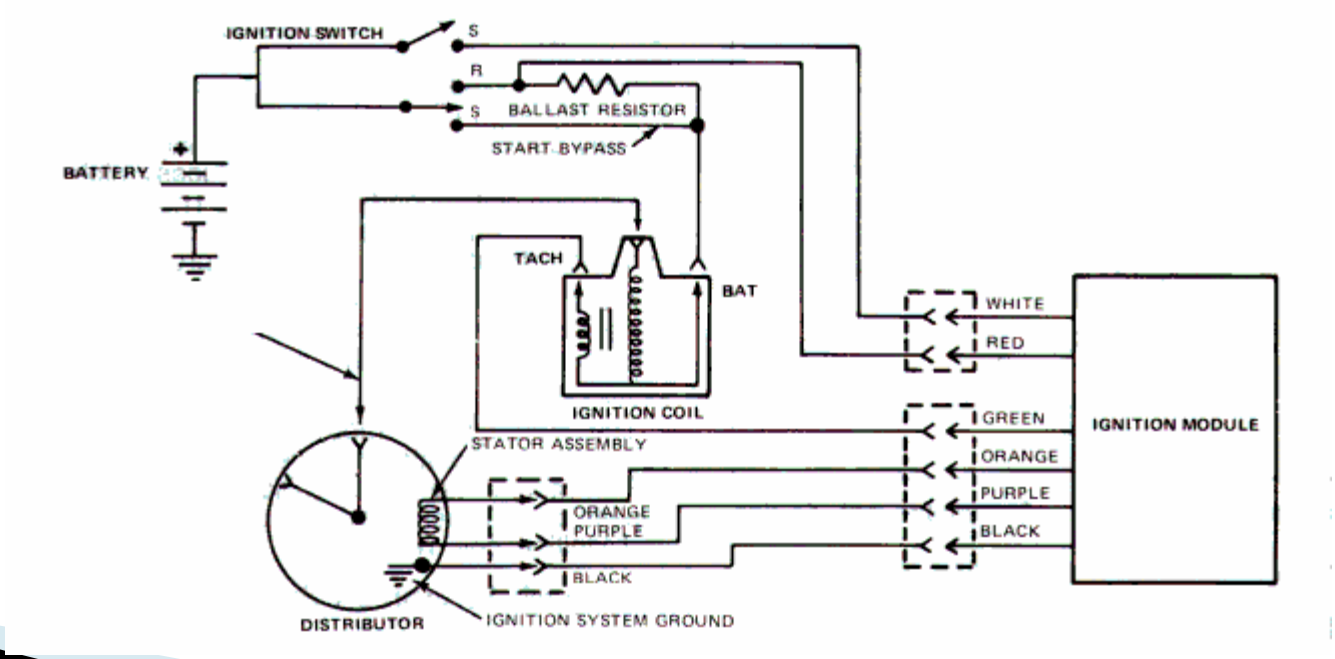
IGNITION SWITCH
S
R
S
BALLAST RESISTOR
START BYPASS
BATTERY
TACH
BAT
IGNITION COIL
STATOR ASSEMBLY
WHITE
RED
GREEN
ORANGE
PURPLE
BLACK
IGNITION MODULE
ORANGE
PURPLE
BLACK
DISTRIBUTOR
IGNITION SYSTEM GROUND

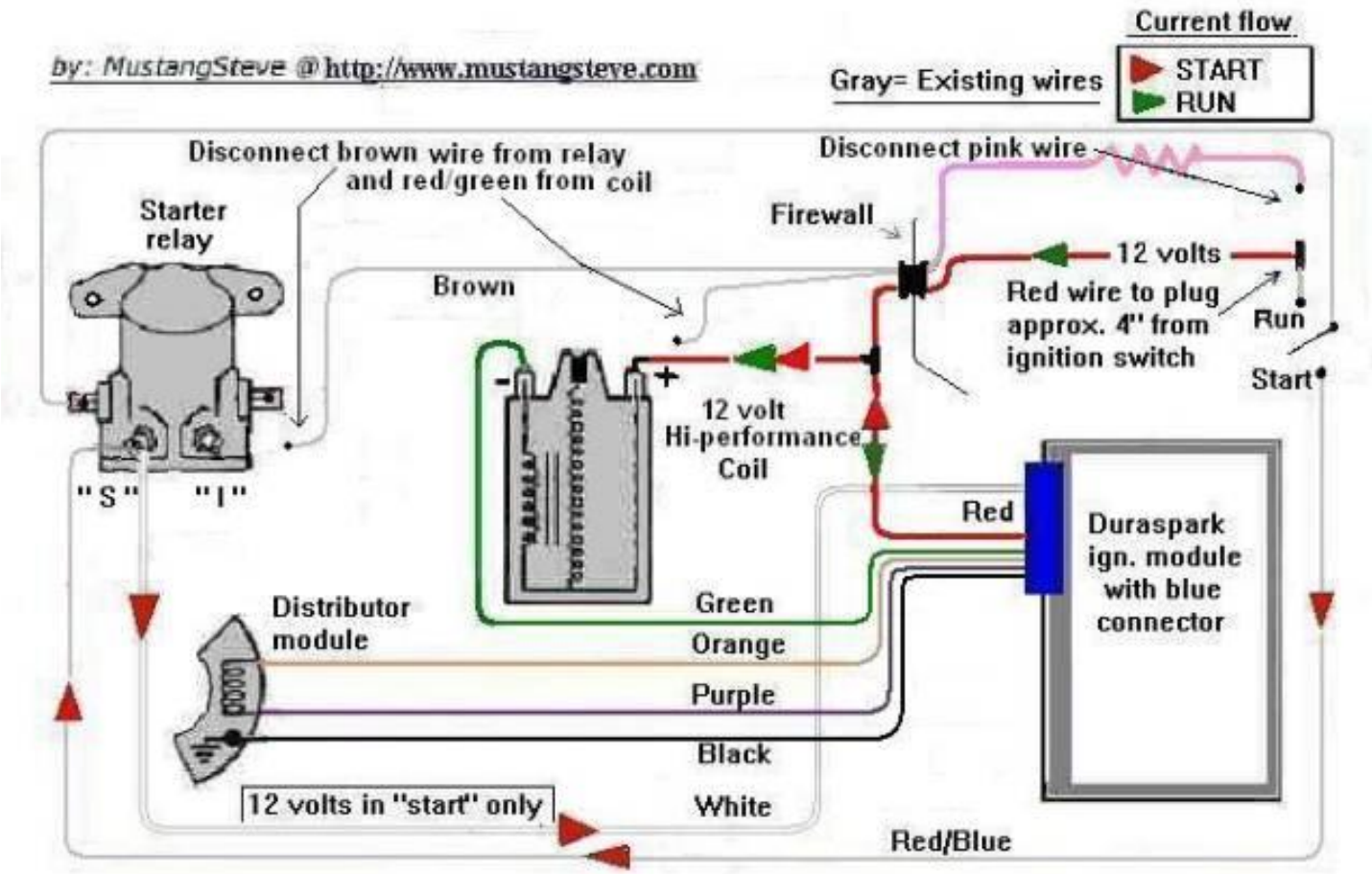
by: MustangSteve @ http://www.mustangsteve.com
Current flow
Gray= Existing wires
START
RUN
Disconnect brown wire from relay
and red/green from coil
Disconnect pink wire
Starter
relay
Firewall
12 volts
Brown
Red wire to plug
approx. 4" from
ignition switch
Run
Start
-
+
12 volt
Hi-performance
Coil
"S"
"I"
Red
Duraspark
ign. module
with blue
connector
Distributor
module
Green
Orange
Purple
Black
White
12 volts in "start" only
Red/Blue

Ford Duraspark II Ignition 74-87

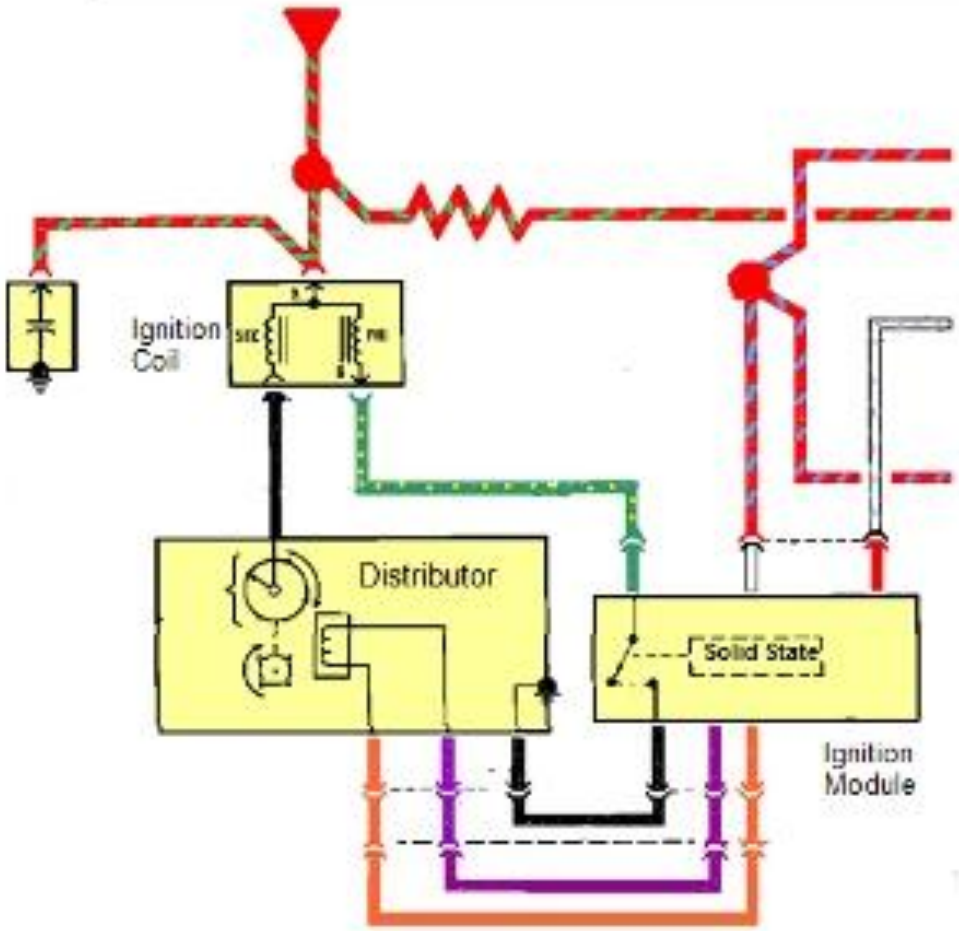

Here's the Ford Duraspark II System. Most older techs will be familiar with this setup. The pickup coil signals the module, which in turn fires the coil. It's a simple electronic system that has stood the test of time and still propels a lot of vehicles down the highway, but has since faded from production.

This image cannot currently be displayed.

HACER DIAGRAMA DEL MODULO PARA HACER PRUEBA CON EL TECH-TEST.

Aplicaciones duraspark 1

- MOTORES DE 1976-1979
  - BOBINA DE ENCENDIDO
    - RESISTENCIA PRIMARIA DE 0.71 A 0.77 OHMS
    - RESISTENCIA SECUNDARIA DE 7,350 A 8,250 K OHMS
  - RESISTENCIA DE CABLES DE BUJIAS NO MAYOR DE 60,OOO OHMS POR PIE

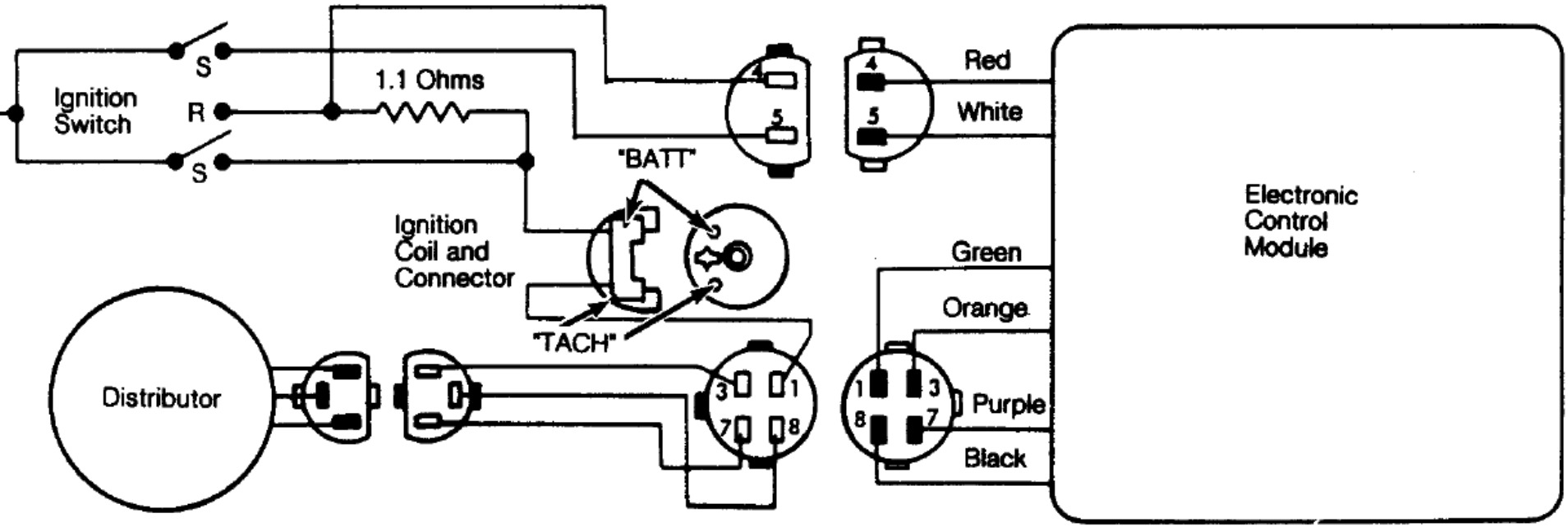
Ignition Switch
S
R
S
1.1 Ohms
"BATT"
Ignition Coil and Connector
"TACH"
Distributor
4
5
3
1
7
8
Red
White
Green
Orange
Purple
Black
Electronic Control Module

APLICACIONES DURASPARK 2

- MOTORES DE 1977-1983
  - BOBINA
    - RESISTENCIA PRIMARIA 1.13 A 1.23 OHMS
    - RESISTENCIA SECUNDARIA DE 7,700 A 10,500 OHMS
  - RESISTENCIA DE CABLES DE BUJIA NO MAYOR DE 60,000 OHMS POR PIE
  - EL ALAMBRE DE SU RESISTENCIA DE 1 A 2

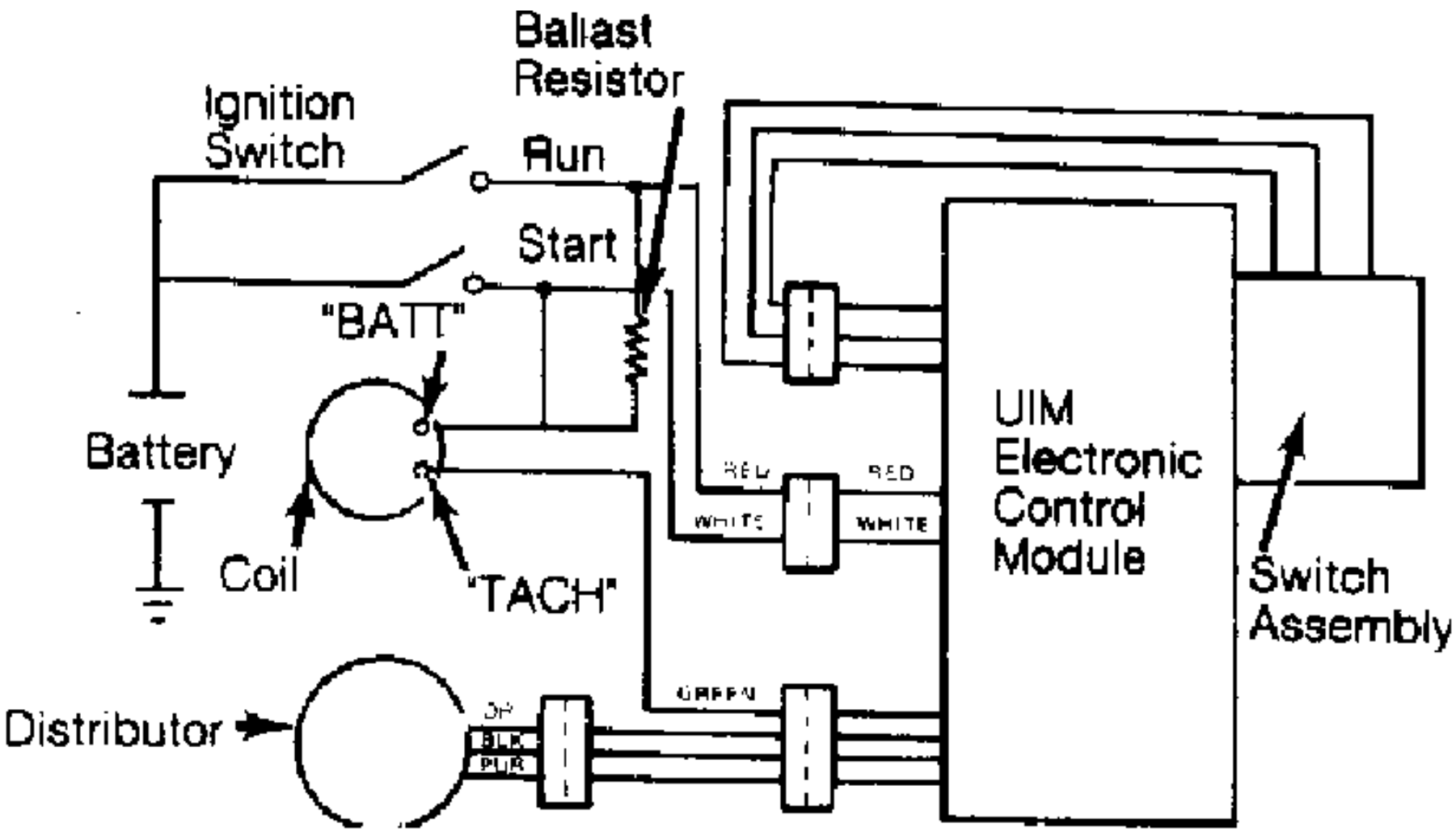
Ballast
Resistor
Ignition
Switch
Run
Start
"BATT"
Battery
Coil
"TACH"
Distributor
RED
RED
WHITE
WHITE
GREEN
UIM
Electronic
Control
Module
Switch
Assembly

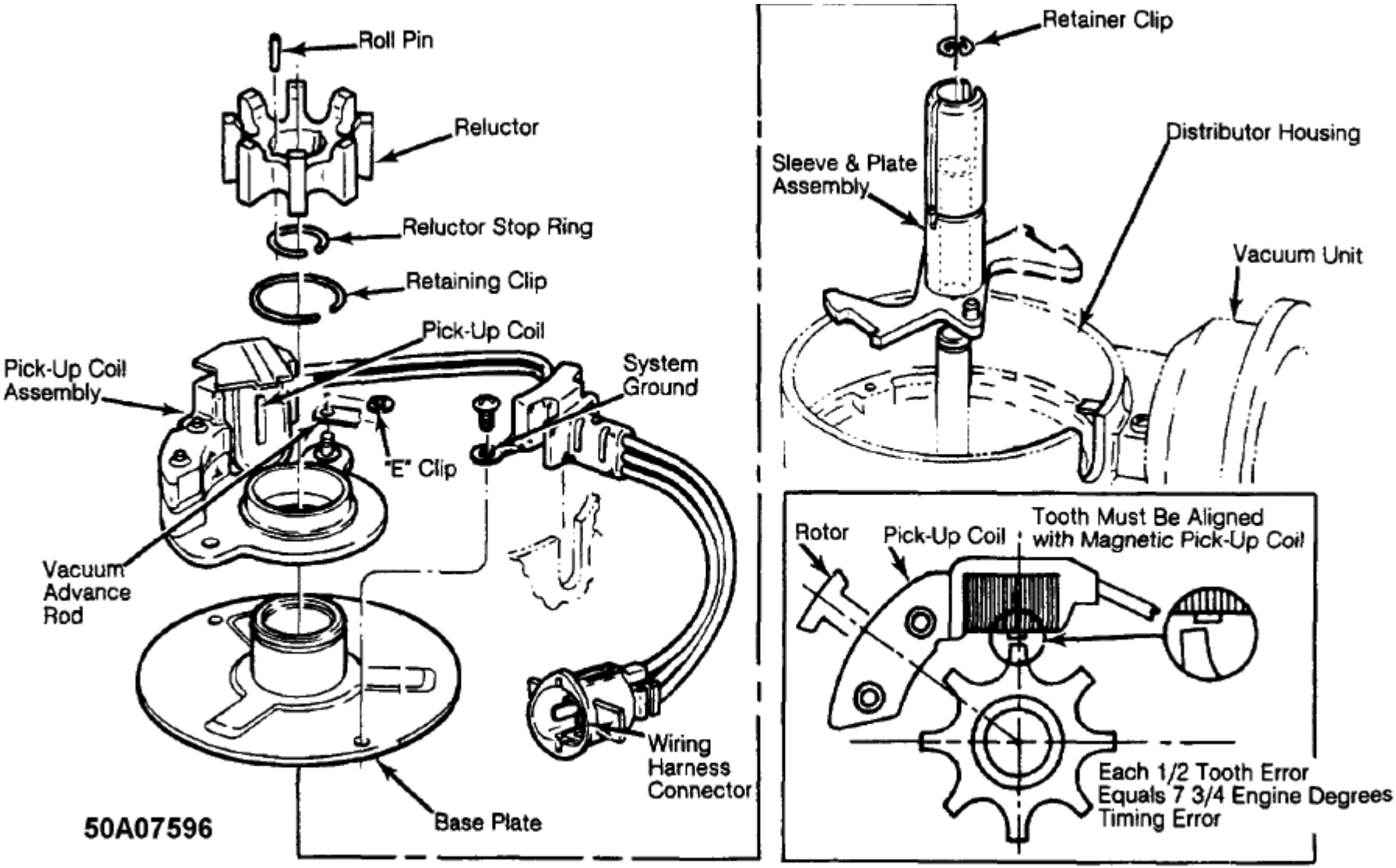
Roll Pin
Reluctor
Reluctor Stop Ring
Retaining Clip
Pick-Up Coil
Pick-Up Coil Assembly
System Ground
"E" Clip
Vacuum Advance Rod
Wiring Harness Connector
Base Plate
50A07596
Retainer Clip
Distributor Housing
Sleeve & Plate Assembly
Vacuum Unit
Rotor
Pick-Up Coil
Tooth Must Be Aligned with Magnetic Pick-Up Coil
Each 1/2 Tooth Error Equals 7 3/4 Engine Degrees Timing Error

APLICACIONES DURASPARK 3

- MOTORES DE 1979 A 1984 Y CAMIONETAS DE 1982 A 1983
  - BOBINA
    - RESISTENCIA PRIMARIA DE 1.13 A 1.23 OMS
    - RESISTENCIA SECUNDARIA DE 7,700 A 9,600 OHMS
  - RESISTENCIA DE CABLES DE BUJIAS NO MAYOR DE 60,000 OHMS
  - EL ALAMBRE DE RESISTENCIA DEBE TENER UN VALOR DE 0.8 A 1.6 OHMS
  - EL ECA ES EL EEC-II O EL EEC-III (ELECTRONIC CONTROL ASSEMBLY)

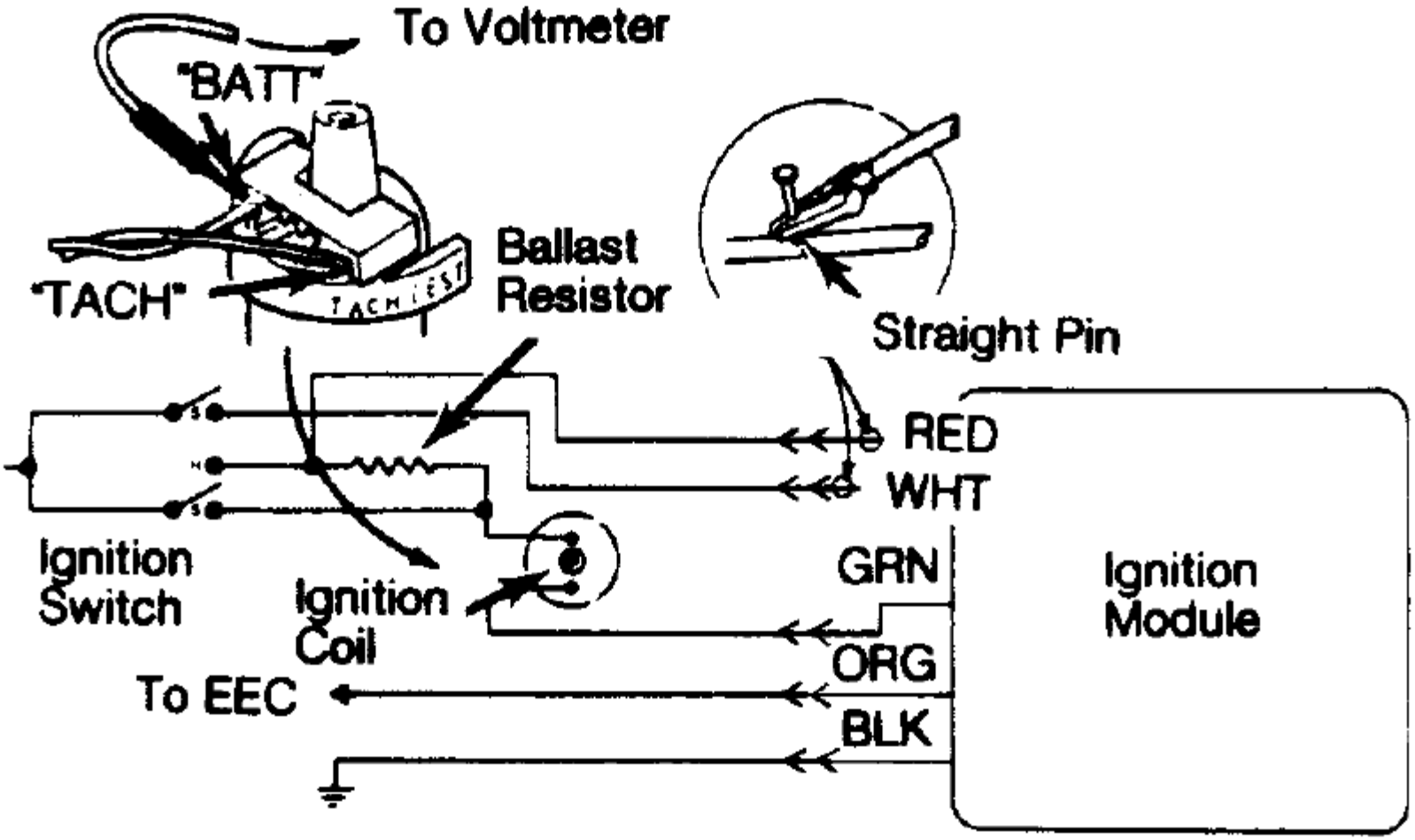
To Voltmeter
"BATT"
"TACH"
TACH TEST
Ballast
Resistor
Straight Pin
RED
WHT
GRN
ORG
BLK
Ignition
Switch
Ignition
Coil
To EEC
Ignition
Module

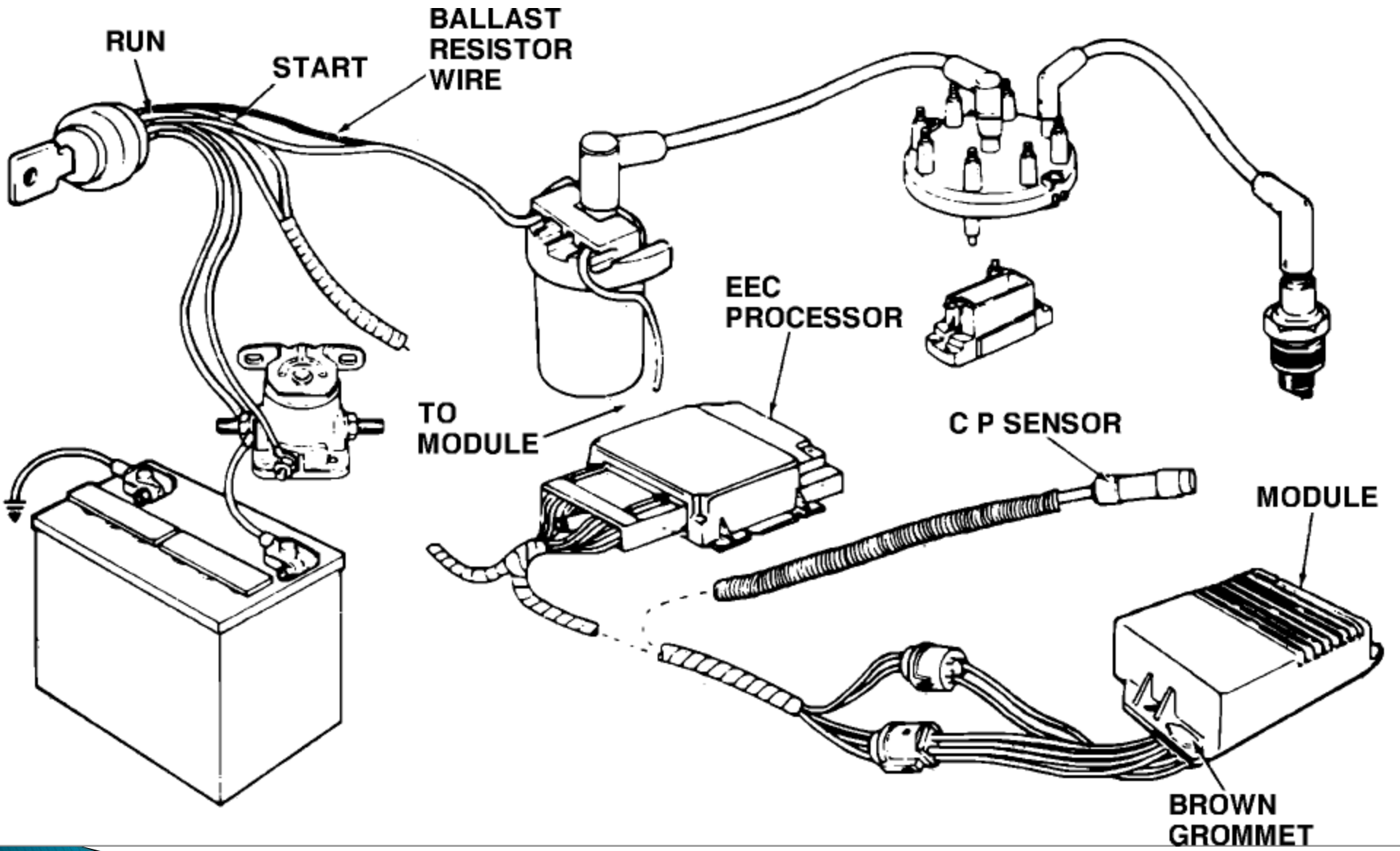
RUN
START
BALLAST
RESISTOR
WIRE
EEC
PROCESSOR
TO
MODULE
C P SENSOR
MODULE
BROWN
GROMMET

PRUEBA USANDO TEST-TECH

1. CONECTE EL CABLE NEGRO DEL PROBADOR A LA TEMINAL DEL CABLE NEGRO (O NEGRO/VERDE) DEL MODULO.
2. CONECTE EL CABLE ROJO DEL PROBADOR A LA TERMINAL DEL CABLE ROJO DEL MODULO, RETIRANDO LA CUBIERTA DE PLASTICO DEL CAIMA ROJO CONECTE SOBRE EL UNO DE LOS CAIMANES DEL CABLE PUENTE.
3. CONECTE EL CABLE AMARILLO DEL PROBADOR A LA TERMINAL DEL CABLE BLANCO DEL MODULO

4. CONECTE EL CABLE VERDE DEL PROBADOR A LA TERMINAL DEL CABLE VERDE DEL MODULO.
5. UNA VEZ HECHAS LAS CONECCIONES EL FOCO DEBE ENCENDER, EN CASO CONTRARIO EL MODULO ESTA DEFECTUOSO
6. SI EL MODULO TIENE NUEVE TERMINALES DISTRIBUIDAS EN TRES CONECTORES O SEIS TERMINALES DISTRIBUIDAS EN TRES CONECTORES CONTINUE CON EL PASO 7, SI TIENE OCHO TERMINALES DISTRIBUIDAS EN TRES CONECTORES CONTINUE EN EL PASO 8 Y SI EL MODULO TIENE CINCO TERMINALES DISTRIBUIDAS EN DOS CONECTORES VAYA AL PASO 9.

1. CON EL OTRO CAIMAN DEL CABLE PUENTE HAGA TOQUES MUY RAPIDOS A LA TERMINAL DEL CABLE ANARANJADO DEL MODULO, AL HACER ESTO EL FOCO DEBE PARPADEAR MUY RAPIDO Y VOLVER A ENCENDER, O TAMBIEN PUEDE MANTENERSE APAGADO EN TANTO NO RETINE EL CAIMAN DEL CABLE PUENTE.
2. CON EL OTRO CAIMAN DEL CABLE PUENTE HAGA TOQUES MUY RAPIDOS A LA TERMINAL DEL CABLE MORADO DEL MODULO, AL HACER ESTO EL FOCO DEBE PARPADEAR MUY PARIDAMENTE Y VOLVER A ENCENDER.
3. CON EL OTRO CAIMAN DEL CABLE PUENTE CONECTE O TOQUE LA TERMINAL DEL CABLE ANARANJADO DEL MODULO, AL HACER ESTO EL FOCO DEBE APAGARSE Y AL RETIRAR EL CABLE PUENTE DE LA TERMINAL DEL CABLE ANARNAJADO DEL MODULO EL FOCO DEBE VOLVER A ENCENDER SINO ESTA DEFECTUOSO.