IDEA

Ve.N.I.C.E. Plus

Ve.N.I.C.E. Plus

INDICE

INTRODUCCION	(pg 03)
CUADRO DE INSTRUMENTOS	(pg 08)
TRIP COMPUTER	(pg 21)
MY CAR	(pg 55)
DIMMER Y FADE IN / FADE OUT	(pg 65)
ADVERTENCIAS	(pg 70)
FUNCIONES INTELIGENTES	(pg 93)
AUTO RADIO	(pg 122)
VIDRIOS ELECTRICOS	(pg 143)

Ve.N.I.C.E. Plus

INTRODUCCION

ARQUITECTURA (pg 04)

SISTEMA ELECTROELECTRONICO (pg 05)

LOCALIZACION DE LOS COMPONENTES (pg 06)

Ve.N.I.C.E. Plus

Arquitectura

Así como el VeNICE, El VeNICE Plus, constituye una Arquitectura Electrónica de Bordo formada por unidades electrónicas micro procesadas interconectadas por una red de datos que utiliza el protocolo CAN.

Lo que diferencia al VeNICE Plus de su antecesor es el número de unidades electrónicas en la red.

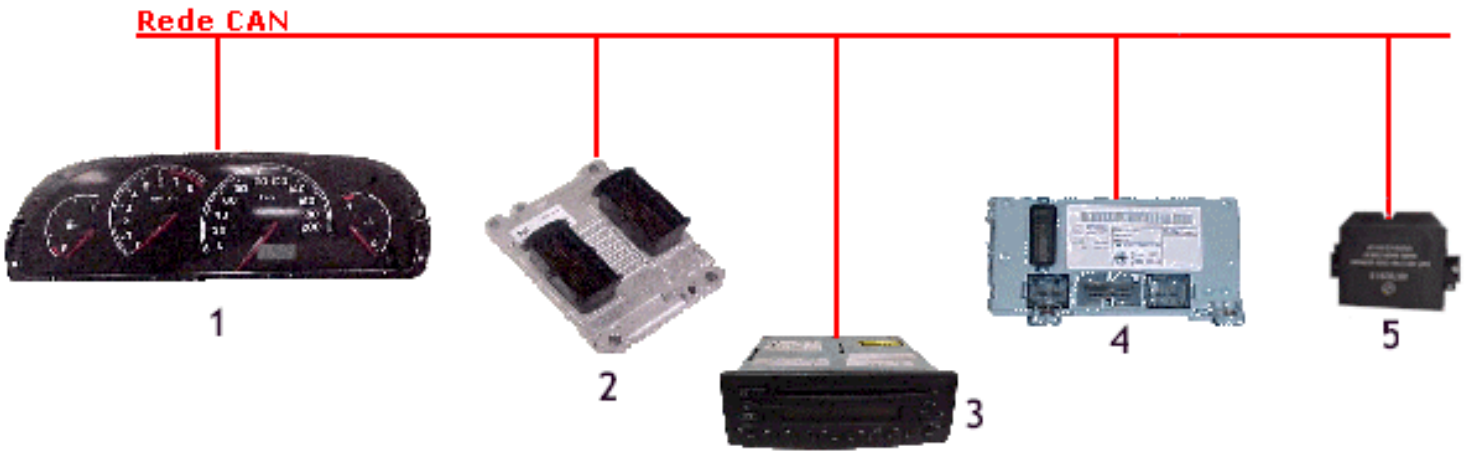

Ve.N.I.C.E. Plus

Sistema Electroelectrónico

El sistema Electroelectrónico del Idea también está formado por otras unidades electrónicas que no forma parte de la red CAN.

Mas allá de la red CAN, puede haber también en el sistema la linea serial A BUS. Esto depende del grupo de opciones del vehículo.

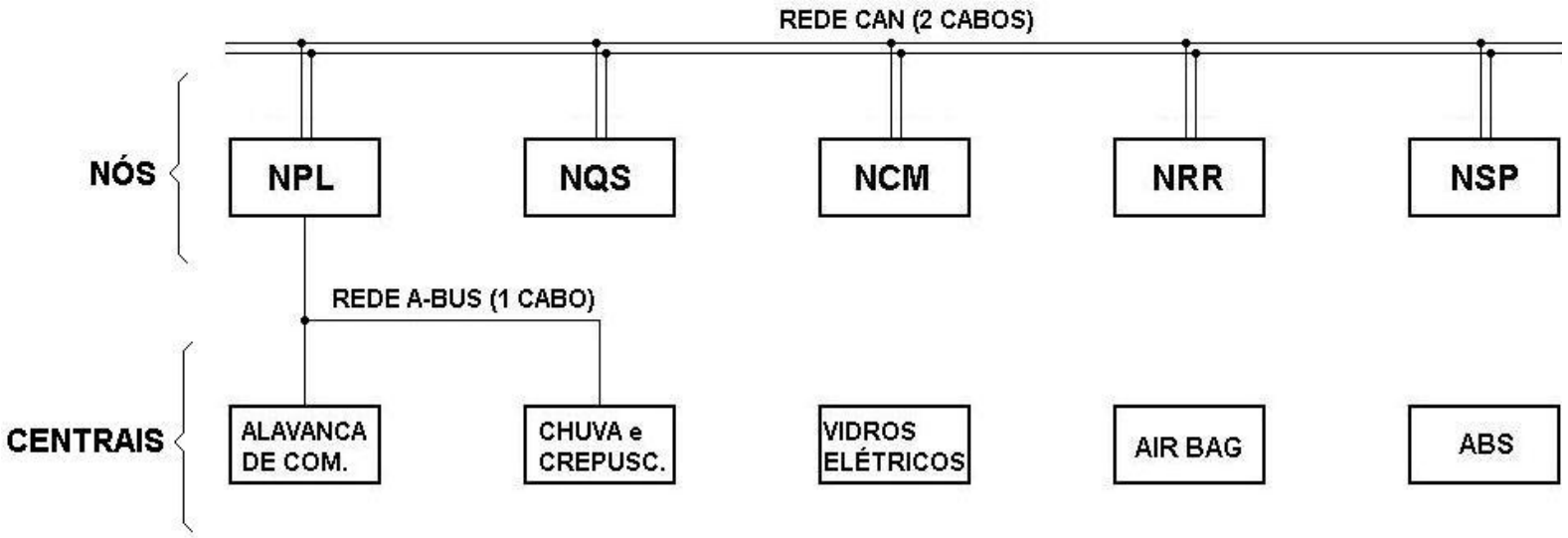

Ve.N.I.C.E. Plus

Localización de los Componentes

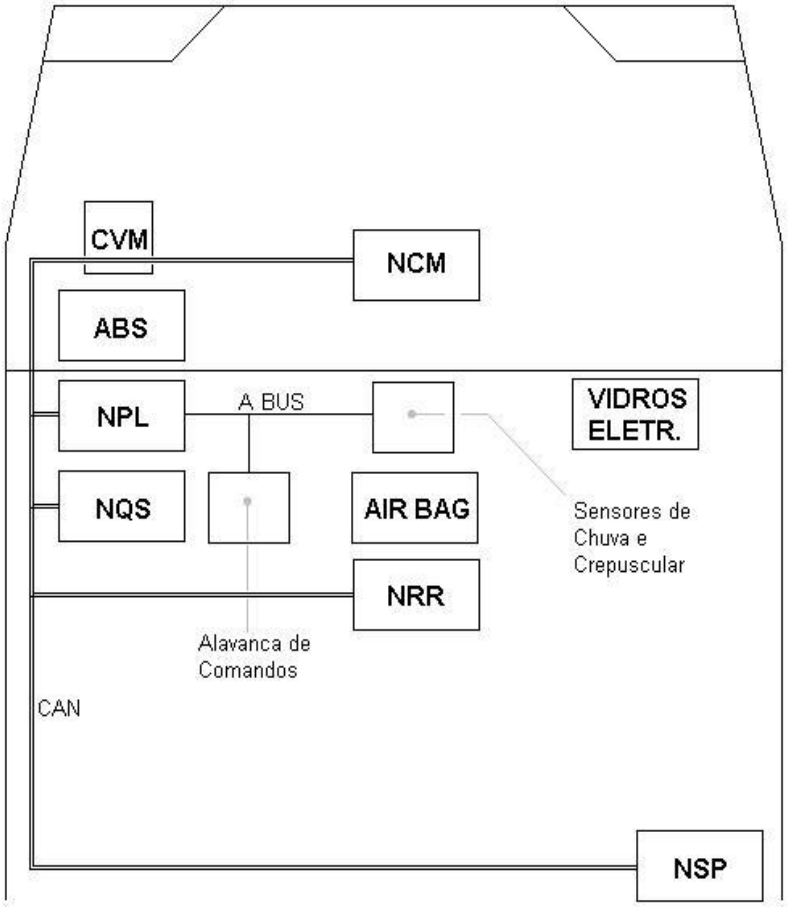

Ve.N.I.C.E. Plus

CUADRO DE INSTRUMENTOS

DISPLAYS (pg 08)
LAY OUT DE LOS CUADROS (pg 11)
CONTENIDOS DE LOS CUADROS DE INSTRUMENTOS (pg 15)
SISTEMA FPS (pg 17)
BUZZER (pg 18)

Ve.N.I.C.E. Plus

Display de los CUADROS DE INSTRUMENTOS:

El Idea presenta dos versiones del cuadro de instrumentos que dependen de la versión: *modale* (Active) y *comfort* (Emotion).

Los dos displays de cristal líquido (LCD) de los cuadros de instrumentos tienen contraste positivo que permite una mejor visualización diurna:

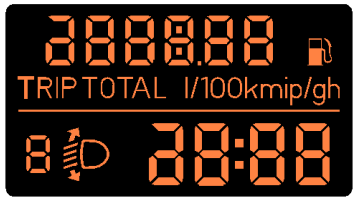

Versión *Modale* *(intermedia)*

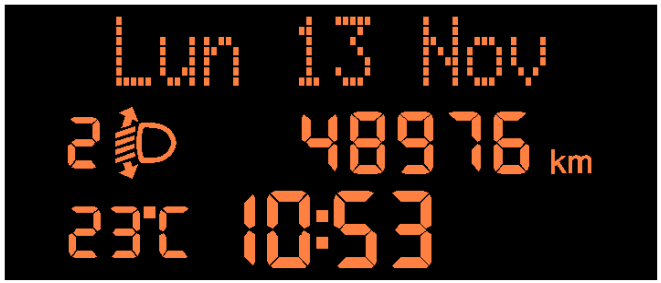

Versión *Comfort* *(top de linea)*

Obs.: en todos los displays existe la predisposición para la indicación del ajuste del ángulo de los faroles. Entretanto, conforme lo previsto en la grilla de producto, el Idea no poseerá tal contenido. El respectivo ideograma permanecerá siempre apagado en el display. **No** considerarlo en las ilustraciones contenidas en este documento

Ve.N.I.C.E. Plus

Lay-out: Cuadro de Instrumentos Modale

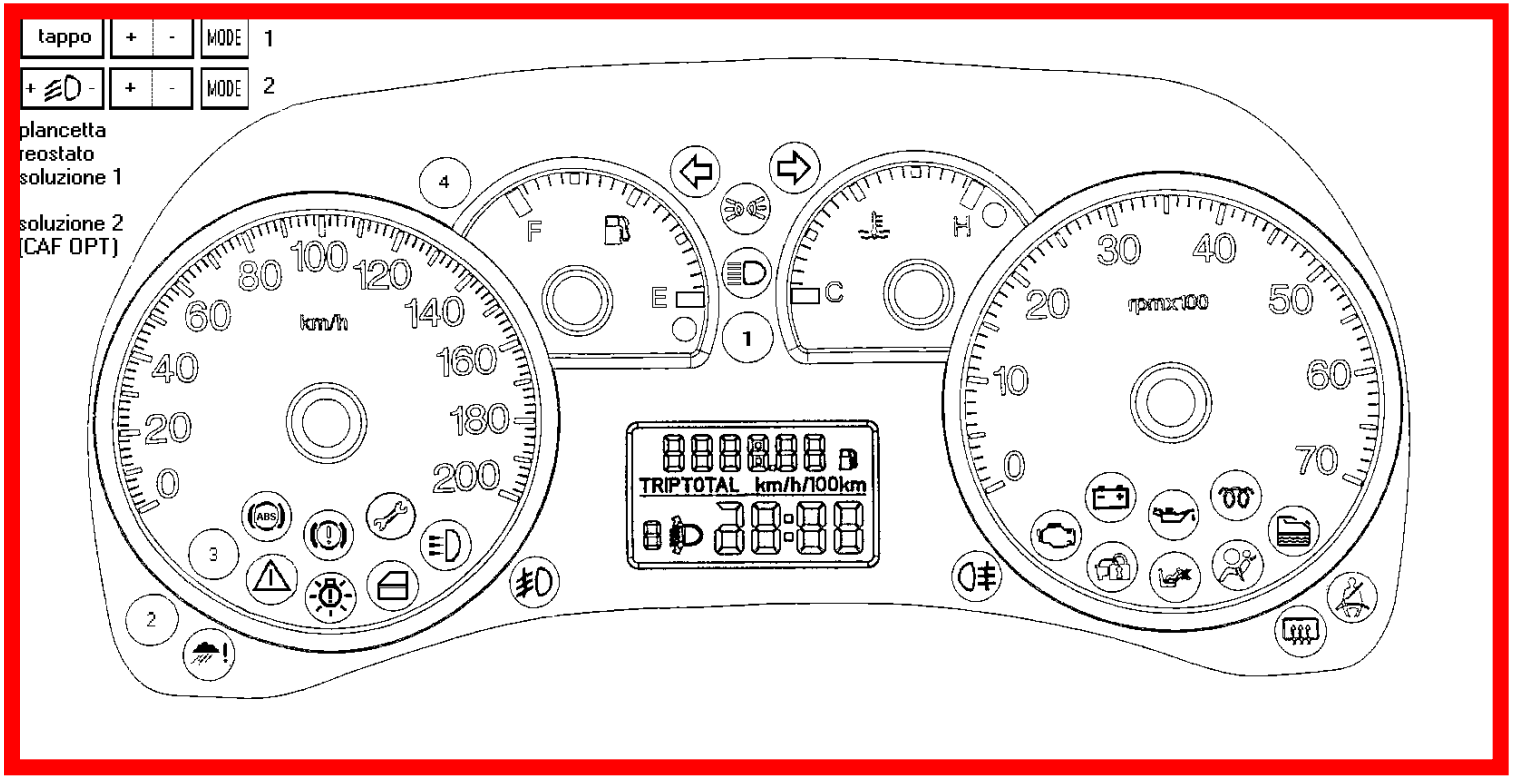

Ve.N.I.C.E. Plus

Lay-out: Cuadro de Instrumentos Comfort

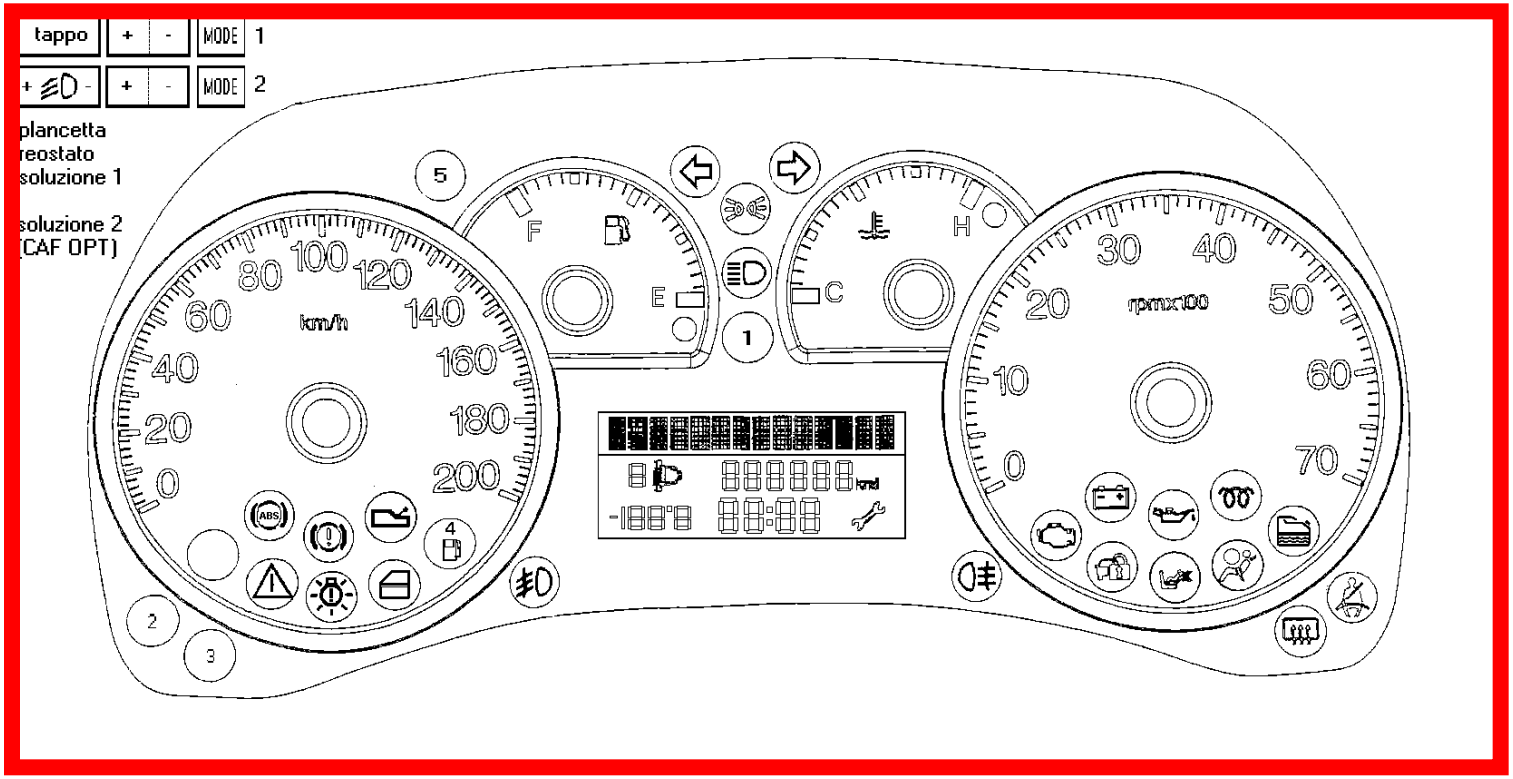

Ve.N.I.C.E. Plus

Contenidos de los nuevos Cuadros de Instrumentos:

Item	Contenido	Modale	Comfort
1	Display	LCD (contraste positivo) Área visible: 10,8cm^2	LCD (contraste positivo) Área visible: 17,4cm^2
2	Reloj digital	Si	Si
3	Odómetro parcial	Si	Si
4	Indicación Follow-me home activo	Si	Si
5	Encendido del display al abrir / cerrar puerta(s) delantera(s) con indicación del odómetro total y reloj	Si	Si
6	Indicación del sistema FPS (*Fire Prevention System*) activo	Si	Si
7	Indicación gradual de temperatura del motor	Si	Si
8	Cuentavueltas	Si	Si
9	Trip Computer	Si	Si
10	Trip Computer B	No	Si
11	Menu MY CAR	Si	Si
12	Alerta de Velocidad Excedida (A.*V.E*)	Si	Si
13	Dimmer	No	Si

Ve.N.I.C.E. Plus

Contenidos de los nuevos Cuadros de Instrumentos:

Item	Contenido	Modale	Comfort
14	Repetición de las informaciones del autoradio en el display	No	Si
15	Mensajes alfanuméricos en el display (multilenguas)	No	Si
16	Advertencia para la revización programada	Si	Si
17	Advertencia para el cambio anual de aceite del motor	Si	Si
18	Buzzer	Si	Si
19	Indicación de la temperatura externa	No	Si
20	Advertencia de baul y/o puertas abiertas	Si	Si
21	Titileo de la luz de espia del cinturón de seguridad	Si	Si
22	Check iluminación externa	Si	Si
23	Fade-in / fade-out de iluminación del cuadro cuando se encienden/apagan las luces de posición	No	Si

Ve.N.I.C.E. Plus

Sistema FPS (FIRE PREVENTION SYSTEM) Interruptor Inercial

El interruptor inercial o FIS (*Fuel Inertial System*) es un dispositivo de seguridad que desconecta la bomba de combustible en caso de impacto, interrumpiendo el funcionamiento del motor. Cuando está activado, en caso de impacto, las **puertas son destrabadas** y la **plafonera anterior se enciende**, temporizada en **15 minutos** y se **indica en el cuadro de instrumentos**.

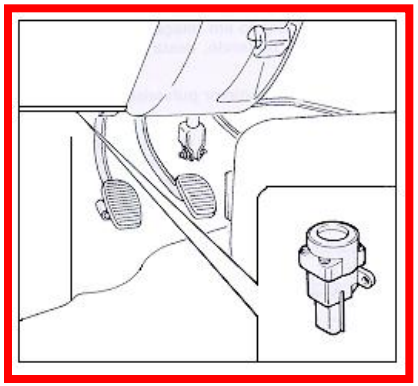

Modale

Comfort

Ve.N.I.C.E. Plus

BUZZER (señalizador acústico)

Solamente los cuadros de instrumentos de las versiones Modale y Comfort poseen buzzer.

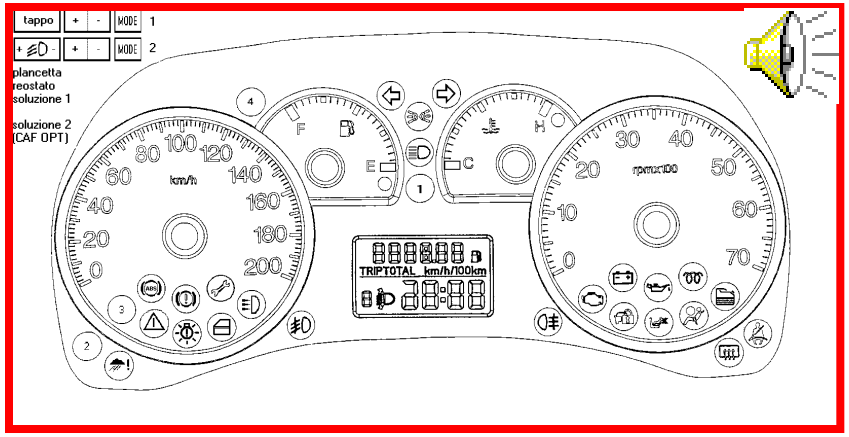

Modale

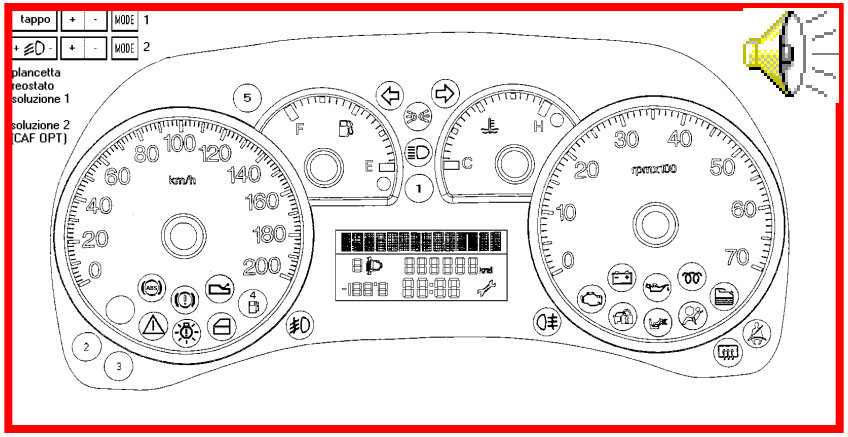

Comfort

Ve.N.I.C.E. Plus

BUZZER (señalizador acústico)

Indicación	Ajuste de volumen	Puede ser excluido	No. de ciclos	Descripción de sonido emitido **(1 ciclo)**					Aplicación
				Frecuencia	T_{tot}	t_1	t_2	t_3	
Beep Roger (beep emitido al presionar las teclas del menu MY CAR)	Si	Si	1	2000Hz	50ms	50 ms	0	0	Comfort
Limite de velocidad excedido	Si	Si	3	2000Hz	250ms	165ms	15ms	70ms	Comfort y Modale
Vehiculo en movimiento (V>4km/h) con freno de mano puesto o puerta(s) abierta(s)	Si	Si	9	2000Hz	250ms	165ms	15ms	70ms	Comfort
Averias o condiciones que pueden damnificar al vehiculo o provocar situaciones de riesgo	Si	Si	3	2000Hz	250ms	165ms	15ms	70ms	Comfort
Sensores de estacionamiento (marcha atras)	Si	No	**(*)**	2000Hz	**(**)**	180ms	846ms	**(**)**	Comfort y Modale
Peligro de hielo; reserva de combustible encendida; autonomia limitada; sistema EBD/ABS no disponible	Sim	Si	1	2000Hz	1800ms	180ms	846ms	774ms	Comfort

Ve.N.I.C.E. Plus

TRIP COMPUTER

GENERALIDADES (pg 21)
DATOS DISPONIBLES (pg 24)
PARAMETROS DE CALCULO (pg 25)
RESET (pg 27)
AUTONOMIA (Pg 29)
DISTANCIA RECORRIDA (pg 36)
CONSUMO MEDIO (pg 39)
CONSUMO INSTANTANEO (pg 44)
VELOCIDAD MEDIA (pg 50)
TIEMPO DE CURSO (pg 52)

Ve.N.I.C.E. Plus

TRIP COMPUTER (Computador de Viaje)

Es una función realizada por el cuadro de instrumentos y disponible en las versiones ***Modale y Comfort***. Consiste en la visualización, a través del display, de los datos relativos al estado de funcionamiento del vehículo durante un viaje.

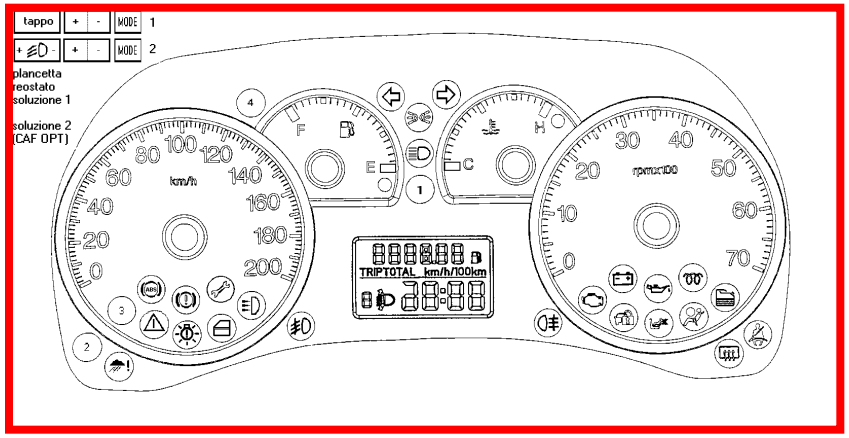

Modale

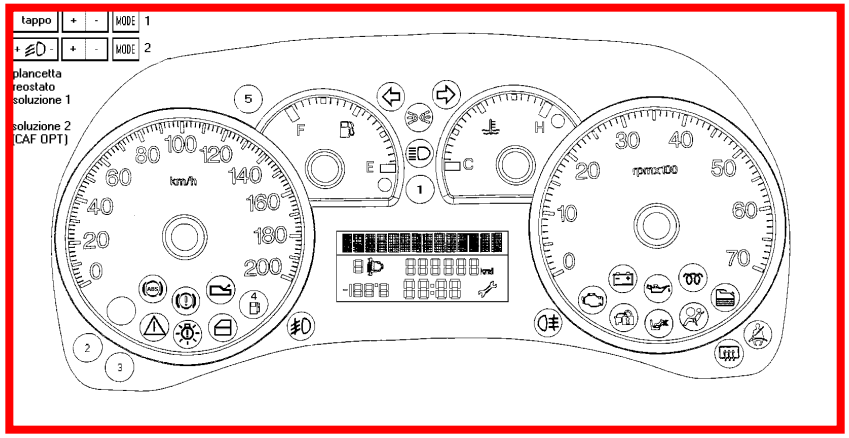

Comfort

Ve.N.I.C.E. Plus

TRIP COMPUTER

Para seleccionar los datos del TRIP es necesario presionar la tecla en la llave de comando por un tiempo inferior a **1 segundo.**

La secuencia de visualización es la siguiente:

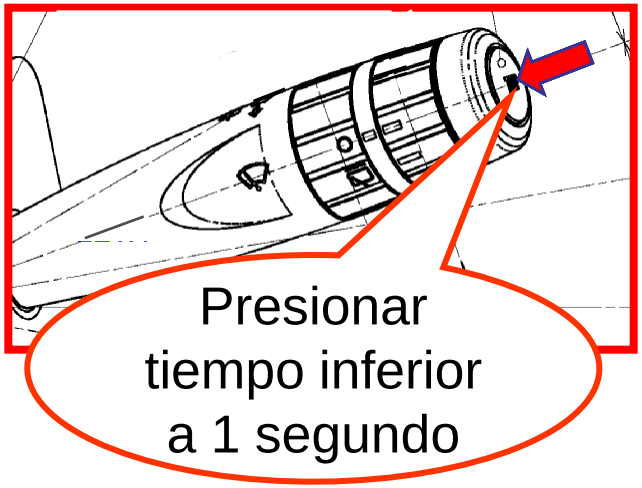

1. **Autonomía**
2. **Distancia recorrida**
3. **Consumo medio**
4. **Consumo instantáneo**
5. **Velocidad media**
6. **Tiempo de viaje**

Ve.N.I.C.E. Plus

TRIP COMPUTER B

Si el conductor tiene habilitada la función TRIP “B” en el menu “My Car”, los datos serán visualizados despues de las lecturas del TRIP general, como sigue :

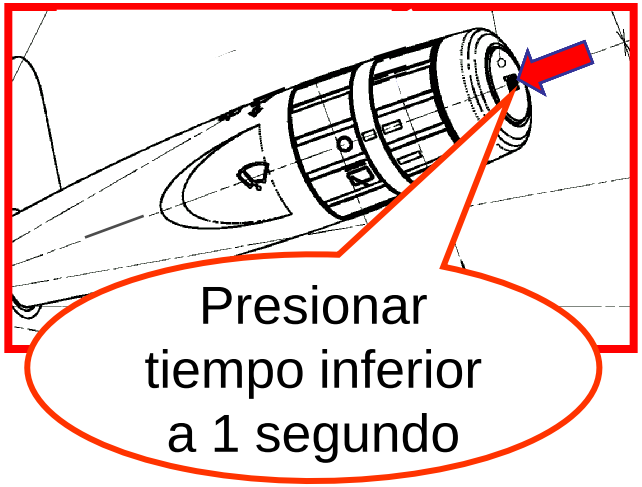

7. **Distancia recorrida B**
8. **Consumo medio B**
9. **Velocidad media B**
10. **Tiempo de viaje B**

Las ventajas del TRIP B son, por ejemplo:

•Mostrar datos estáticos de un determinado trecho del viaje
•Medir las condiciones de consumo durante un determinado período
•Etc.

Ve.N.I.C.E. Plus

TRIP COMPUTER (Datos Disponibles)

	Magnitud	Cuadro Modale		Cuadro Comfort	
		Disponible	Unidad	Disponible	Unidad
TRIP	Distancia recorrida	Si	[Km.] o [mi]	Si	[Km..] o [mi]
	Consumo instantáneo	Si	[km/l]	Si	[km/l] o [l/100km] o [mpg]
	Consumo medio	Si	[km/l]	Si	[km/l] o [l/100km] o [mpg]
	Autonomía	Si	[Km..] o [mi]	Si	[Km..] o [mi]
	Velocidad media	Si	[km/h] o [mph]	Si	[km/h] o [mph]
	Tiempo de viaje	Si	[hh:mm]	Si	[hh:mm]
TRIP B	Distancia recorrida **B**	No	-	Si	[Km..] o [mi]
	Consumo medio **B**	No	-	Si	[km/l] o [l/100km] o[mpg]
	Velocidad media **B**	No	-	Si	[km/h] o [mph]
	Tiempo de viaje **B**	No	-	Si	[Dm.]

OBS.:A través del menu MY CAR el conductor puede setear el TRIP B en ON u OFF. Es posible también definir las unidades de las magnitudes exhibidas.

Ve.N.I.C.E. Plus

TRIP COMPUTER

Para los cálculos, el cuadro de instrumentos se basa en las informaciones :

Datos recibidos	Transmitido por
Distancia recorrida instantánea con el porcentual de error incluído (8%)	Body Computer
Nivel de combustíble en porcentual	Body Computer
Capacidad del tanque de combustíble (en litros) – parámetro insertado durante la configuración PROXI	Memorizado en el cuadro de instrumentos durante la configuración PROXI
Velocidad instantánea real (sin error introducido)	Body Computer
Consumo instantáneo [litros/hora]	Central electrónica de inyección/encendido
Tiempo de viaje	Reloj interno del cuadro de instrumentos

Ve.N.I.C.E. Plus

TRIP COMPUTER

Al posicionar la llave de encendido en la posición MARCHA, los datos visualizados en el display son los referentes a los valores memorizados en el momento en que el vehículo fue desconectado anteriormente.

El cálculo es actualizado de los datos del TRIP, *con excepción de la distancia recorrida*, que ocurre con el motor en funcionamiento, cuando su rotación es superior a 300 rpm.

La actualización del dato distancia recorrida es iniciada posicionando la llave de encendido en MARCHA.

Ve.N.I.C.E. Plus

TRIP COMPUTER (Reset)

Los datos del TRIP COMPUTER pueden hacer una "***puesta a cero***" ***manualmente*** (*reset)* a través de la tecla "TRIP", localizada en el conjunto de comandos**.**

Manteniendo presionada por un tiempo **superior a 2 segundos, todos los datos,** excepto consumo instantáneo y autonomía**, *son "puestos a cero".***

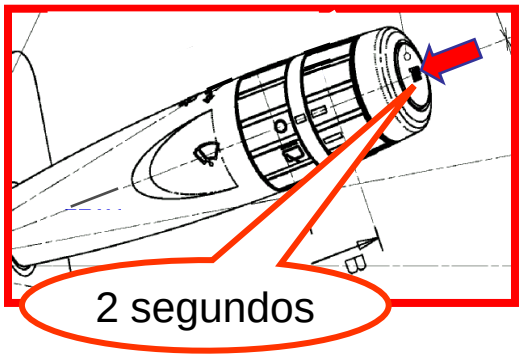

El *reset del TRIP "pone a cero" también los datos del* ***TRIP B.***

Ve.N.I.C.E. Plus

TRIP COMPUTER (Reset)

Los datos acumulados en el TRIP COMPUTER serán “ puestos a cero” automaticamente cuando:

•La distancia recorrida supera 9999,9 kilómetros o millas;

•El tiempo de viaje es superior a 99:59 h;

•La batería es desconectada.

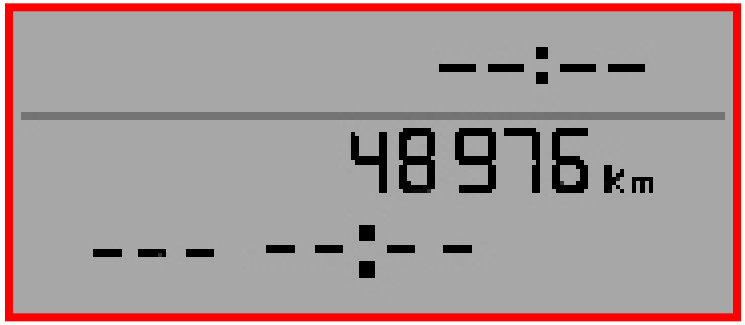

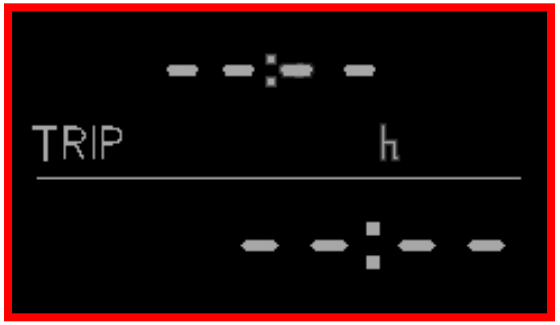

Ve.N.I.C.E. Plus

TRIP COMPUTER

AUTONOMIA

LOGICAS DE FUNCIONAMIENTO

Autonomía es la distancia estimada en kilómetros o millas que el vehículo podrá recorrer con el combustible contenido en el tanque, cuando sea mantenida la actual condición de consumo medio.

Precisión de cálculo:	≤ 1km
Actualización de los datos en el display:	cada 30 segundos
Valor máximo indicado:	3000 [Km.. o millas]
Valor mínimo indicado:	50 [Km.. o millas]
“-----” (linea):	si el valor es inferior a 50 [Km.. o mi]

Ve.N.I.C.E. Plus

TRIP COMPUTER

AUTONOMIA

LOGICAS DE FUNCIONAMIENTO

En el cuadro de instrumentos *Comfort*, cuando la autonomia es inferior a **50km**, durante **20 segundos** será visualizado el mensaje **"ATENCION: autonomia limitada" y** simultaneamente será emitida una señal acústica através del buzzer.

Este mensaje está constituído de tres lineas (1 ciclo = 5 segundos) y será visualizado independentemente de si el cliente está accediendo o no a las informaciones del trip. En estas condiciones, seleccionandose el parametro autonomia seran visualizados "----"

Ve.N.I.C.E. Plus

TRIP COMPUTER

AUTONOMIA

LOGICAS DE FUNCIONAMIENTO

En casos de abastecimento de combustíble, inmediatamente es calculado el nuevo valor de autonomia, manteniendo la lógica de indicación de autonomia limitada en el caso de que la cantidad de combustíble abastecida no sea suficiente para superar el valor de 50km.

En caso de paradas del vehículo, caracterizada por una velocidad inferior a **4km/h** y el **motor en funcionamiento**, será visualizado el último valor de autonomia calculado antes de la parada del vehículo. Si estas condiciones persistieran por mas de **5 minutos**, en el display seran visualizados “-----” (trazos).
Cuando la velocidad del vehículo supera nuevamente el limite de 4km/h, el valor de autonomia será recalculado considerando el combustíble consumido durante la parada y el estilo de dirigir precedente a la misma (últimos 5 minutos antes de parar).

Ve.N.I.C.E. Plus

TRIP COMPUTER

AUTONOMIA

LOGICAS DE FUNCIONAMIENTO

Durante el curso, para evitar oscilaciones bruscas en los datos visualizados en el display son establecidas las siguientes lógicas de amortiguamiento:

Si la diferencia entre el valor calculado y el último visualizado es superior a 40km (o millas);

- **Actualizado de 1/6 del valor de la diferencia.**

Si la diferencia entre el valor calculado y el último visualizado estuviera comprendido entre 6 y 39km (o millas);

- **Actualizado de 3 Km.. o Mi.**

Si la diferencia entre el valor calculado y el último visualizado es inferior a 6km (o millas).

- **Actualizado de 1 Km.. o Mi.**

Ve.N.I.C.E. Plus

TRIP COMPUTER

DISTANCIA RECORRIDA

LÓGICAS DE FUNCIONAMIENTO

Indica la distancia recorrida por el vehículo desde el inicio del curso controlado.

Actualización de dato en el display: cada 0,1km o milla
Valor máximo indicado: 9999,9 [Km... o mi]
Valor mínimo indicado: 0,0 [Km... o mi]
Error introducido: +2%

Ve.N.I.C.E. Plus

TRIP COMPUTER

DISTANCIA RECORRIDA

LÓGICAS DE FUNCIONAMIENTO

Versión Confort

Las indicaciones 1 y 2 se repiten tres veces en el tiempo indicado (3 ciclos de 5s). Después de estos ciclos la indicación 2 permanece fija en el display.

Indicación 1

Indicación 2

Modelo – *actualizado cada* **0,1 km** (o milla)

Ve.N.I.C.E. Plus

TRIP COMPUTER

CONSUMO MEDIO

LÓGICAS DE FUNCIONAMIENTO

Es la relación entre la distancia recorrida y la cantidad de litros de combustible consumidos desde el inicio del curso.

$$C_m = \frac{\text{Distancia recorrida}}{\text{Litros consumidos}}$$

Precisión de cálculo:	0,1km/l o mpg
Actualización de dato en el display:	**cada 10 segundos**
Valor máximo indicado:	50km/l; 2 l/100km; 99,9mpg
Valor mínimo indicado:	4km/l; 25 l/100km; 2mpg

Ve.N.I.C.E. Plus

TRIP COMPUTER

CONSUMO MEDIO

LÓGICAS DE FUNCIONAMIENTO

El cuadro de instrumentos recibe la información de consumo instantáneo [l/h] a través de la red CAN. Tal información es transmitida por el sistema de inyección electrónica.

El cálculo del consumo medio es realizado con el motor en funcionamiento.

Cuando se conecta la batería es visualizado un valor *default de consumo medio:* **10km/l.** Recorridos en un máximo de **3 minutos** del inicio de curso controlado, el dato visualizado pasa a representar a las condiciones reales de consumo medio del vehículo. Obs.: en el cuadro *Modale el consumo medio es visualizado en* ***Km.../l*** *o* ***mpg.***

Ve.N.I.C.E. Plus

TRIP COMPUTER

CONSUMO MEDIO

LÓGICAS DE FUNCIONAMIENTO

A partir del “reset” del trip computer, el que caracteriza el início de un curso controlado serán visualizados “-----” (líneas), hasta que la distancia recorrida supere los primeros **500m** recorridos**.**

Para evitar oscilaciones excesivas del dato visualizado, el ***valor inicial*** del consumo medio del nuevo curso dirige al ***valor calculado*** en el ***curso precedente*.**

Cuando la distancia rercorrida supera los primeros 500m recorridos, será visualizado el nuevo consumo medio calculado.

Ve.N.I.C.E. Plus

TRIP COMPUTER

CONSUMO MEDIO

LÓGICAS DE FUNCIONAMIENTO

Versión Modale

En la concepción del display no existe ideograma o indicación a través de los segmentos para diferenciar consumo medio o instantáneo.

Importante:

La distancia de los dos parámetros se da a través del tiempo de actualización del dato en el display:

•consumo medio: cada **10s;**

•consumo instantáneo: cada **1s.**

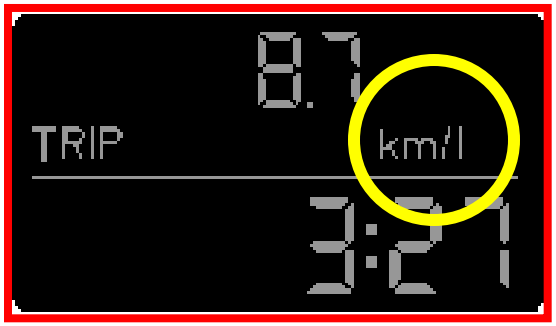

Ve.N.I.C.E. Plus

TRIP COMPUTER

CONSUMO MEDIO

LÓGICAS DE FUNCIONAMIENTO

Versión Comfort

Las indicaciones 1 y 2 se repiten tres veces en el tiempo indicado (3 ciclos de 5s). Después de estos ciclos la indicación 2 permanece fija en el display.

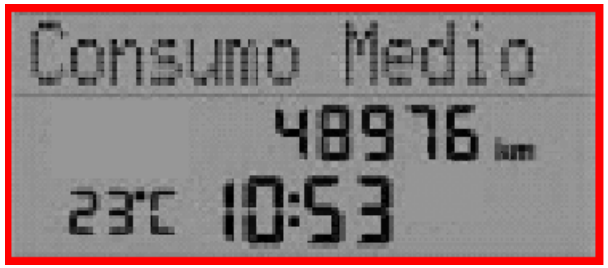

Indicación 1

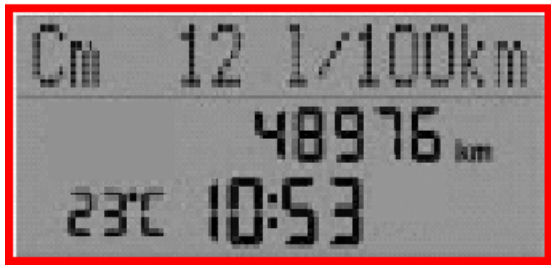

Indicación 2

Ve.N.I.C.E. Plus

TRIP COMPUTER

CONSUMO INSTANTANEO

LÓGICAS DE FUNCIONAMIENTO

El consumo instantáneo considera el combustible consumido y la distancia recorrida **en el último minuto del curso.**

El valor calculado indica al Conductor el consumo en función de su estilo de conducir, sin variaciones excesivas. Los cálculos son realizados solamente con el motor en funcionamiento.

Ve.N.I.C.E. Plus

TRIP COMPUTER

CONSUMO INSTANTANEO

LÓGICAS DE FUNCIONAMIENTO

Cuando se conecta la batería es visualizado un valor *default de consumo instantáneo:* 10km/l.

Recorrido el máximo de **1 *minuto*** del inicio del curso, el valor visualizado pasa a representar las condiciones reales de consumo.

Entretanto, si durante el primer minuto del curso ocurren variaciones bruscas de consumo, el dato visualizado será actualizado en un tiempo máximo de 5 segundos.

Ve.N.I.C.E. Plus

TRIP COMPUTER

CONSUMO INSTANTANEO

LÓGICAS DE FUNCIONAMIENTO

En el inicio de cada curso, serán visualizados "**-----**" (lineas) hasta que la distancia recorrida sea ***superior* a 500m.**

Durante un curso, si el vehículo es desconectado, en el próximo funcionamiento del motor, el valor de consumo instantáneo será indicado en el display referente al valor calculado en el último minuto precedente al desconectado del vehículo.

Recorriendo el máximo de 1 minuto después que el vehículo ha sido reconectado, el valor visualizado pasa a representar las condiciones reales de consumo. Entretanto, si durante este tiempo ocurren variaciones bruscas de consumo, el dato visualizado será actualizado en un tiempo máximo de 5 segundos.

Ve.N.I.C.E. Plus

TRIP COMPUTER

CONSUMO INSTANTANEO

LÓGICAS DE FUNCIONAMIENTO

En caso de paradas del vehículo, caracterizada por una velocidad inferior a ***4km/h el motor en funcionamiento***, en el display serán visualizadas "**-----**" (lineas).

Cuando la velocidad ***supera*** nuevamente los ***4km/h*** el dato pasa a ser recalculado y visualizado conforme a lo descrito anteriormente.

Ve.N.I.C.E. Plus

TRIP COMPUTER

CONSUMO INSTANTANEO

LÓGICAS DE FUNCIONAMiENTO

Versión Modale

En la concepción del display ***no existe ideograma*** o indicación a través de los segmentos para ***diferenciar*** el ***consumo medio*** del ***consumo instantáneo***.

La distancia de los parámetros se da a través del tiempo de actualización del dato en el display

Consumo médio: cada **10s**

Consumo instantaneo: ***cada 1s***

Ve.N.I.C.E. Plus

TRIP COMPUTER

CONSUMO INSTANTANEO

LÓGICAS DE FUNCIONAMIENTO

Versión Comfort

Las indicaciones 1 y 2 se repiten tres veces en el tiempo indicado (3 ciclos de 5s). Después de estos ciclos la indicación 2 permanece fija en el display.

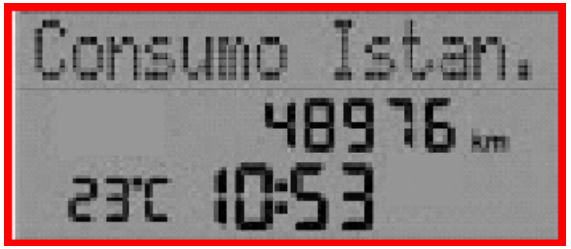

Indicación 1

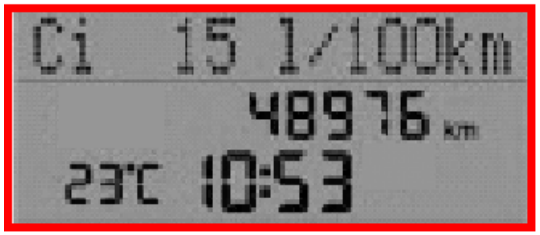

Indicación 2

Ve.N.I.C.E. Plus

TRIP COMPUTER

VELOCIDAD MEDIA

LÓGICAS DE FUNCIONAMIENTO

Es la relación entre la distancia recorrida y el tiempo utilizado desde el inicio del mismo, o sea, después de un “reset”.

La velocidad media es calculada a través de la expresión:

$$V_m = \frac{\text{Distancia recorrida}}{\text{Tiempo de curso}}$$

Precisión del cálculo**:** 0,1km/h o mph

Actualización del dato en el display**:** **cada 10 segundos**

Ve.N.I.C.E. Plus

TRIP COMPUTER

VELOCIDAD MEDIA

LÓGICAS DE FUNCIONAMIENTO

Cuando se conecta la batería o después de un "*reset*" de datos del trip computer (inicio de un nuevo curso), serán visualizadas "**-----**" (líneas) hasta que la distancia recorrida supere los primeros **500m.** A partir de esta distancia, el sistema calcula la velocidad media y el dato pasa a ser visualizado en el display. Durante un curso, si el vehículo es desconectado, en el próximo funcionamiento del motor, la velocidad media visualizada en el display se refiere al valor calculado en el instante precedente al detenimiento y desconexión del motor.

Versión Comfort

Las indicaciones 1 y 2 se repiten tres veces en el tiempo indicado (3 ciclos de 5s). Después de estos ciclos la indicación 2 permanece fija en el display.

Indicación 1

Indicación 2

Versión Modale

Los datos son actualizados cada **10s**

Ve.N.I.C.E. Plus

TRIP COMPUTER

TIEMPO DE CURSO

LÓGICAS DE FUNCIONAMIENTO

Este dato se refiere al tiempo de viaje con el motor en funcionamiento, independientemente del hecho de que el vehículo esté en movimento o no.

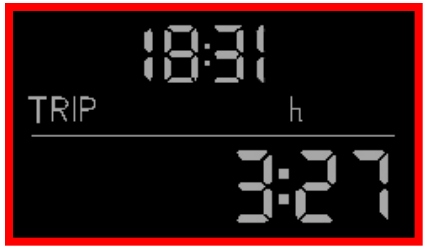

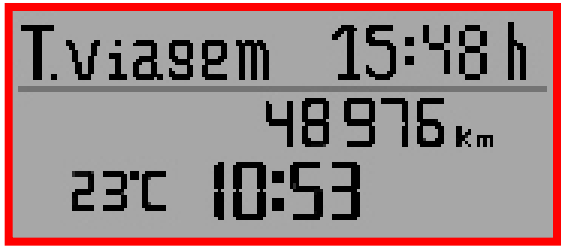

Precisión del cálculo**:**	± 5s en 24horas (-30ºC a 85ºC)
Actualización del dato en el display**:**	***cada 1 minuto***
Valor máximo indicado**:**	99:59
Valor mínimo indicado**:**	0:00

Ve.N.I.C.E. Plus

TRIP COMPUTER

TIEMPO DE CURSO

LÓGICAS DE FUNCIONAMIENTO

Cuando el tiempo alcansado es 99:59h, ocurre un *reset de todos los datos del TRIP, excepto la autonomía y consumo instantáneo.*

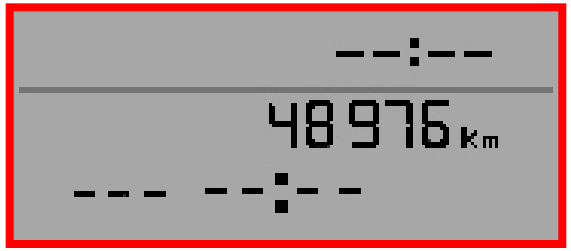

Los dos puntos entre “hh” y “mm” parpadean con la frecuencia de 1Hz (1 vez por segundo) cuando el tempo de curso está en modo de “contador”.

Ve.N.I.C.E. Plus

MY CAR

GENERALIDADES (pg 55)

FUNCIONES DEL MENU MY CAR (pg 56)

ALERTA DE VELOCIDAD EXCEDIDA (pg 58)

REPETICION DE INFORMACIONES DEL AUTORADIO (pg 63)

Ve.N.I.C.E. Plus

SISTEMA "MY CAR"

Del inglés "Mi Auto", tal sistema permite la personalización y configuración de características de las funciones del vehículo por el Conductor. Este sistema transforma al Fiat Idea en un "mi auto".

Las posibilidades de personalización varían en función de la versión del cuadro de instrumentos y del modo de operación, o sea, con el vehículo en movimiento o parado.

Modale

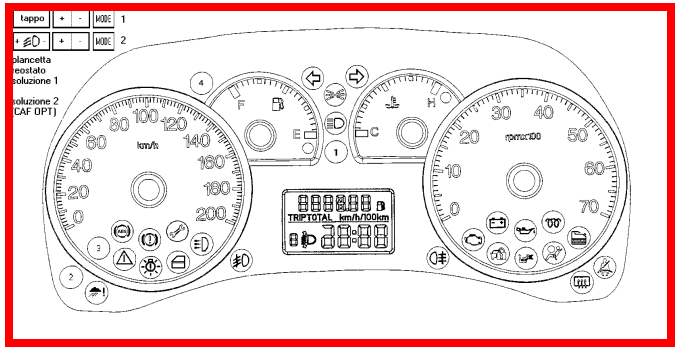

Comfort

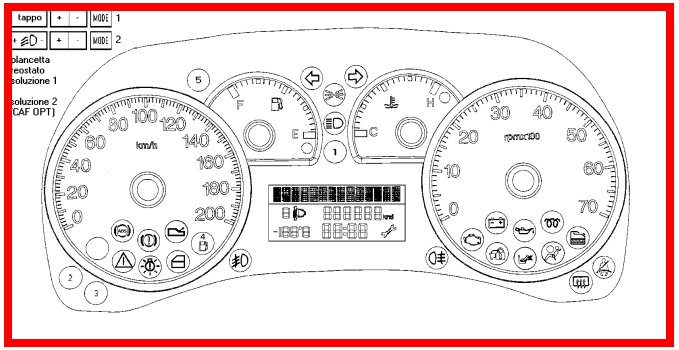

Ve.N.I.C.E. Plus

SISTEMA "MY CAR"

Opción	Función	Modelo	Confort
1	Habilitar el alerta de límite de velocidad excedida.	si	si
2	Ajustar la sensibilidad del sistema Auto lamp (sensor cepuscular)	no	si
3	Habilitar la función del TRIP B	no	si
4	Ajustar el Reloj (DM.)	si	si
5	Definir modo de hora 12hs o 24hs	no	si
6	Ajuste de la data (dd-mmm-aaaa	no	si
7	Habilitar la repetición de las informaciones del autoradio en el display del cuadro de instrumentos (Info audio)	no	si
8	Habilitar el sistemade Auto Lock (trabado automatico de las puertas cuando la velocidad es > 20 Km/h	no	si
9	Definir la unidad de distancia (Km. o mi.)	si	si
10	Definir la unidad de consumo (l/100Km; Km/l; mpg)	no	si
11	Definir la unidad de temperatura (°C o °F)	no	si
12	Escoger el idioma d elos mensajes: portugués, español, francés, inglés, italiano, alemán.	no	si
13	Ajustar el volumen del aviso sonoro (Buzzer)	si	si
14	Ajustar el volumen del sonido emitido al presionar las teclas del menú MY CAR (beep Roger)	no	si
15	Acceder a informaciones referentes al mantenimiento programado y cambio anual del aceite del motor	no	si

Ve.N.I.C.E. Plus

SISTEMA "MY CAR"

Para no desviar la atención del conductor, con medidas de seguridad, son definidas dos situaciones de utilización del MY CAR, que restringen algunos recursos cuando el vehículo está en movimiento.

Ajustes con el vehículo en movimiento (velocidad > 4 Km.../h)

Cuadro Comfort

- Habilitar / deshabilitar el alerta del límite de velocidad excedida;
- Ajustar el límite deseado;
- Sensibilidad Auto-Lamp.

Cuadro Modale

- Habilitar/deshabilitar el alerta del límite de velocidad excedido;
- Ajustar el límite deseado.

"Auto Lamp" – sensor crepuscular (opcional).
"Info audio" siempre aparecerá en el display independientemente del que el vehículo posea o no el opcional autoradio.

Ve.N.I.C.E. Plus

SISTEMA "MY CAR"

ALERTA DE VELOCIDAD EXCEDIDA

Disponible en los cuadros de instrumentos

Modale

Comfort

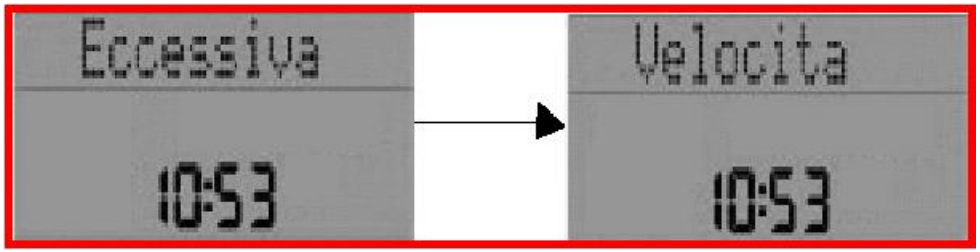

El A.V.E. puede ser habilitado o deshabilitado a través del Menú MY CAR, bien como el ajuste del límite de velocidad deseado.

Este limite puede variar:

– 30 a 250km/h con pasos de ajuste de 5km/h;

– 20 a 155mph con pasos de ajuste de 5mph.

Ve.N.I.C.E. Plus

SISTEMA "MY CAR"

ALERTA DE VELOCIDAD EXCEDIDA

Cuando el valor de velocidad del vehículo supera el valor ajustado, inicia la siguiente lógica de visualización en el cuadro de instrumentos:

Versión Modale:

Encendido de la luz testigo de daño genérico

La indicación en el display es interrumpida cuando la velocidad del vehículo alcanza del valor limite ajustado ***menos*** **5km/h** (o 5mph)**.**

Ve.N.I.C.E. Plus

SISTEMA "MY CAR"

ALERTA DE VELOCIDAD EXCEDIDA

Versión MODALE:

Indicación en el display por *4 segundos*:

- Palabra "SPEED" en el lugar del odómetro (fijo);
- Encendido del ícono "km/h" o "mph" (fijo);
- Indicación del limite de velocidad ajustado (parpadeando – 1Hz,) en el lugar del relój.

Señalización acústica a través del buzzer

Ve.N.I.C.E. Plus

SISTEMA "MY CAR"

ALERTA DE VELOCIDAD EXCEDIDA

Versión Comfort

Indicación en el Display (por 4 segundos)***:***

Encendido de la luz testigo de daño genérico

<= 2 ciclos de 5 segundos cada uno

<= Presionando la tecla "Mode" la indicación en el display es interrumpida

La indicación en el display también será interrumpida cuando la velocidad del vehículo alcanza el valor límite ajustado ***menos*** **5km/h** (o 5mph)**.**

Señalización acústica a través del buzzer

Ve.N.I.C.E. Plus

SISTEMA "MY CAR"

ALERTA DE VELOCIDAD EXCEDIDA

En los cuadros de instrumentos Modale y Comfort, si la velocidad del vehículo permanece superior al límite ajustado después de ***concluidos los ciclos de advertencia en el display y señalización acústica****, l*a luz testigo de daño genérico permanecerá encendida.

Los *mensajes de advertencia y la luz testigo de daño genérico* ***se apagará*** solamente cuando la velocidad del vehículo sea inferior al límite ajustado **menos 5km/h o 5mph.**

Los ciclos de los mensajes de advertencia en el display y la respectiva señalización acústica ***ocurre solamente una vez*** después superado el límite de velocidad. Cuando la velocidad del vehículo es reducida al valor ajustado ***y nuevamente es superado ese límite***, se repiten los mensajes de advertencia y el aviso sonoro.

Ve.N.I.C.E. Plus

SISTEMA "MY CAR"

REPETICIÓN DE LAS INFORMACIONES DEL AUTORADIO

CUADRO Comfort

A través del Menú MY CAR el Cliente podrá habilitar la visualización de las informaciones referentes al autoradio en el display del cuadro de instrumentos, tales como:

- Estación de radio sintonizada (FM y AM)
- Status "seek" (investigando estaciones)
- Pista del CD de audio y status "pause" (pausa)
- Pista del CD mp3 y status "pause"
- Informaciones de RDS (*Radio Data System)*
- Número del CD Changer, pista y status "pause"

IMPORTANTE: A fin de proporcionar mayor flexibilidad al Conductor para optar por la instalación de un autoradio alternativo de la *grilla de Accesorios Fiat*, en el menú MY CAR siempre aparecerá la opción "Info radio ON/OFF", independientemente que el vehículo posee o no este opcional.

Ve.N.I.C.E. Plus

DIMMER

FUNCION FADE IN / FADE OUT

DIMMER ***(pg 65)***

FADE IN / FADE OUT ***(pg 68)***

Ve.N.I.C.E. Plus

SISTEMA DE ILUMINACION

DIMMER

A través del cuadro *Comfort* es posible regular el nivel de la intensidad luminosa (dimmer) de los siguientes elementos*:*

- Cuadro de instrumentos: serigrafía, indicadores y display (las luces testigo no sufren alteración)
- Autoradio: display y comandos
- Comandos del aire acondicionado

Esta regulación solo es permitida con la iluminación externa conectada (luces de posición, luces bajas o altas) a través de las teclas “▲” o “▼” (“Mode +” o “Mode –”), no podiendo ser reducida a cero.

Ve.N.I.C.E. Plus

SISTEMA DE ILUMINACION

DIMMER

Cuando la ***iluminación externa esta apagada***, la iluminación interna del display del cuadro, del autoradio y comandos del aire acondicionado está siempre al 100% del valor ajustado en proyecto, no permitiendose su regulación.

El valor ajustado es mantenido en la memória del cuadro de instrumentos: al girar la llave de ignición en MARCHA, encendiendose las luces externas, el valor de la intensidad luminosa asumida es igual al valor previamente ajustado.

Después del ajuste esta indicación es mantenida en el display durante **5 segundos, siendo interrumpida en el caso de algun mensaje de daño o advertencia, o cuando fueran presionadas las teclas “mode” o “trip”.**

Mínimo

Medio

Máximo

DIMMER

IMPORTANTE: cuando aparece un mensaje de daño o de advertencia, con expresión de “Peligro Hielo”, la intensidad luminosa del display del cuadro asume 100% el valor definido en proyecto, retornando al valor ajustado por el Cliente después de concluído el mensaje.

Cuadro Comfort

Ve.N.I.C.E. Plus

SISTEMA DE ILUMINACION

FADE IN / FADE OUT

Para proporcionar una sensación agradable al Cliente, la iluminación del cuadro (serigrafía, indicadores y display) se enciende o se apaga de manera gradual (aproximadamente 1 segundo).

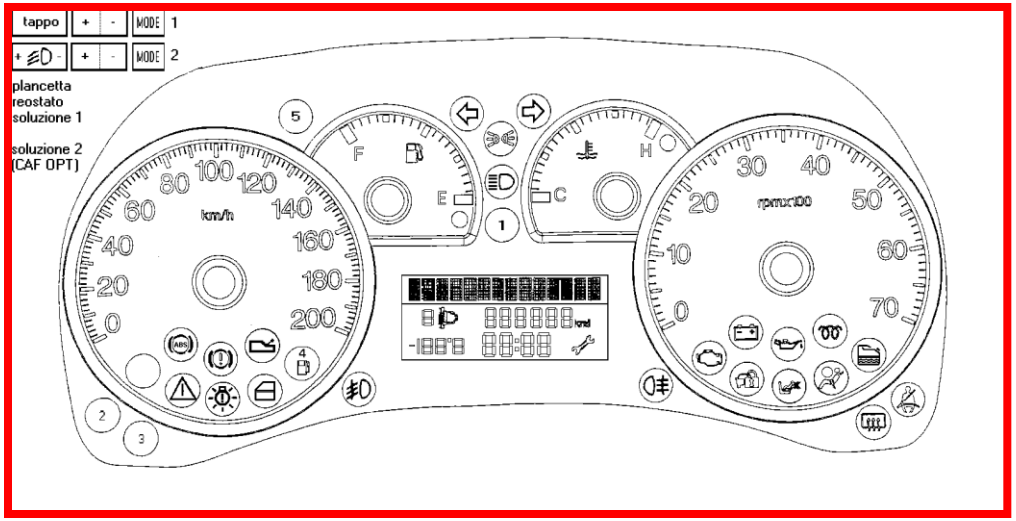

Cuadro Comfort

Ve.N.I.C.E. Plus

ADVERTENCIAS:

INTRODUCCION:

REVISION Y CAMBIO ANUAL DEL ACEITE (pg 70)

REVISION PROGRAMADA (pg 71)

CAMBIO ANUAL DEL ACEITE (pg 78)

PUERTAS ABIERTAS (pg 89)

CINTURON DE SEGURIDAD (pg 90)

CHECK ILUMINACION EXTERNA (pg 91)

Ve.N.I.C.E. Plus

ADVERTENCIAS AL USUARIO

REVISACION PROGRAMADA Y CAMBIO ANUAL DEL ACEITE

En el Idea **,** el Conductor tendrá acceso a las informaciones relativas a**:**

-Verificar, en cualquier momento, el kilometraje faltante para la realización de las revisiones programadas (Solamente cuadro Comfort)**;**

-Verificar, en cualquier momento, el número de días faltantes para el cambio anual del aceite del motor (Solamente cuadro Comfort)**;**

-Advertencia cuando es *superado el límite del kilometraje* pré establecido para la revisión (Todos los modelos de cuadro)**.**

-Advertencia cuando es *superado el límite del kilometraje* pré establecido para el cambio anual del aceite del motor (Todos los modelos de cuadro)**.**

Ve.N.I.C.E. Plus

ADVERTENCIAS AL USUARIO

REVISION PROGRAMADA

Franja de advertencia :

El cuadro genera señalizaciones de advertencias para 9 revisiones programadas.

Brasil = 15.000, 30,000, 45,000, ..., 135.000 Km...

Países emergentes y Europa = 20.000, 40.000, ..., 180.000 Km...

Ve.N.I.C.E. Plus

ADVERTENCIAS AL USUARIO

REVISION PROGRAMADA

Indicación visualizada en dos modos:

Modo manual (solamente para el cuadro **Comfort***): a* través del MY CAR el cliente podrá visualizar cuantos kilómetros faltan para la próxima revisión.

Modo automático (*, Modale y Comfort):* la indicación en el modo automático ocurrirá cuando la distancia recorrida del vehículo este dentro de la franja de tolerancia establecida y solamente cuando la llave de ignición sea conectada (movimiento desde STOP hacia MARCHA).

Modale

Comfort

Ve.N.I.C.E. Plus

ADVERTENCIAS AL USUARIO

REVISION PROGRAMADA

Lógicas de visualización en el modo automático:

- Cuando el odómetro alcanzado es **-2000Km** en relación a la revisión, será habilitado un mensaje de alerta.
- A partir de este kilometraje, abrá una nueva habilitación cada **200Km**.
- Abrá una nueva habilitación de mensaje cuando falte **100Km** para la revisión.
- Abrá una nueva habilitación de mensaje cuando falte **50Km** para la revisión.
- Abrá una nueva habilitación de mensaje cuando falte **0Km** para la revisión.

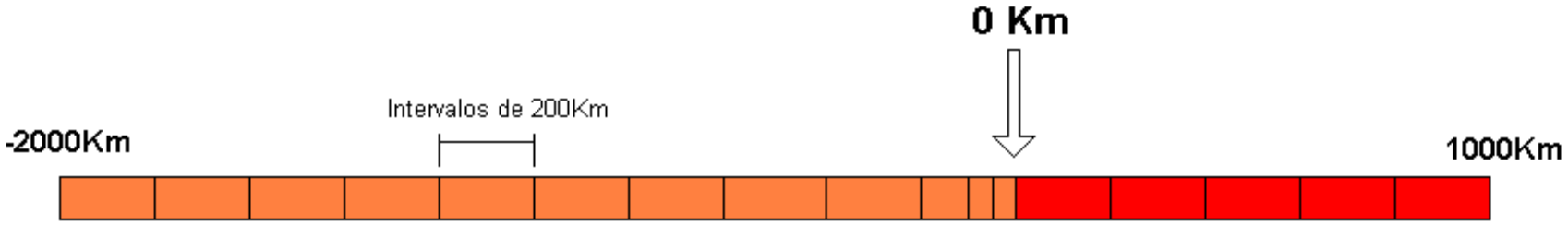

Ve.N.I.C.E. Plus

REVISION PROGRAMADA

ADVERTENCIAS AL USUARIO

El mensaje de alerta de revisión es exhibido una vez, independiente del número de veces que fuera habilitada. Esta señalización ocurre en el momento que la llave es colocada en marcha, <u>después de la inicialización del cuadro</u> (check de las luces testigo):

Una vez que el mensaje fue exhibido, será necesario que ocurra una nueva habilitación para que el mensaje sea exhibido nuevamente.

El kilometraje faltante para la ejecución de la revisión programada y la luz testigo "***<u>dirigirse al taller</u>***", representada por la llave de boca, ***parpadeando durante 5 segundos*** en la frecuencia de 2 veces por segundo (2 Hz).

Modale

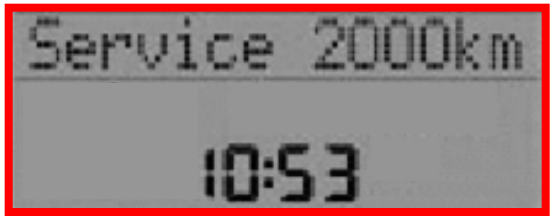

Comfort

Ve.N.I.C.E. Plus

ADVERTENCIAS AL USUARIO

REVISION PROGRAMADA

Advertencias después de el kilometraje de la revisión.

Cuando el odómetro totalizador supera el kilometraje prevista para la revisión programada, ocurrirá habilitaciones de mensajes, avisos cada ***200 Km...***, respetándose el ***límite*** máximo de hasta ***1.000 Km...*** mas allá de lo previsto. El valor exhibido para esta situación es **0Km**.

NOTA: Si el límite máximo de 1.000 Km... es superado, el sistema **para** de emitir avisos en el cuadro de instrumentos. La rutina de avisos será nuevamente habilitada, cuando el kilometraje del vehículo ha alcanzado el valor de -2.000 Km... de la próxima revisión.

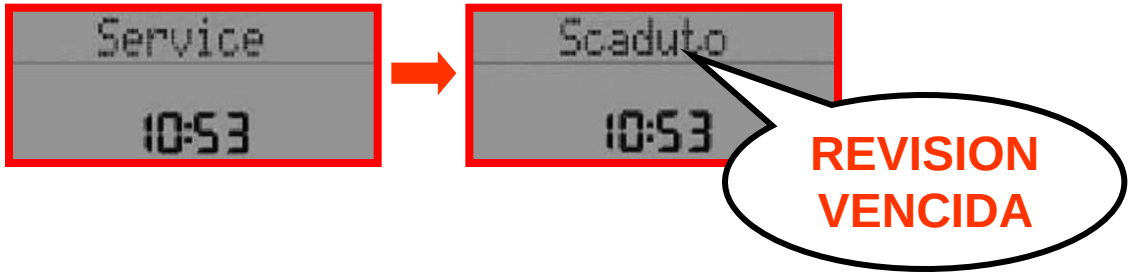

Ve.N.I.C.E. Plus

ADVERTENCIAS AL USUARIO

REVISION PROGRAMADA

Procedimentos de Revisión

Cuando es realizada la revisión programada, a través del equipamiento Examiner, ***l***a Red Asistencial FIAT (Concesionarias y Centros Asistenciales) deberá**:**

1. Efectuar el reset del contador de “Km..” del cuadro de instrumentos**;**

2. Memorizar los datos , como el odómetro total en el momento de su realización. Estas informaciones podrán ser leídas en cualquier momento a través del Examiner para un posible rastreamiento de las manutenciones programadas realizadas**.**

Ve.N.I.C.E. Plus

ADVERTENCIAS AL USUARIO

REVISION PROGRAMADA

Cambio del Cuadro de Instrumentos

Cuando es substituído el cuadro de instrumentos, la Red Asistencial deberá**:**

1. Leer del cuadro substituido el número de revisiones programadas realizadas y el número de Km... faltantes para la próxima revisión, memorizando Memorizar en el nuevo cuadro de instrumentos el valor del odómetro totalizador que estaba contenido en el cuadro substituido**;**
2. estas informaciones en el nuevo cuadro de instrumentos**.**

Ve.N.I.C.E. Plus

ADVERTENCIAS AL USUARIO

CAMBIO ANUAL DEL ACEITE

Solamente para el mercado brasileño

En el Idea el Cliente tendrá acceso a las informaciones relativas a**:**

- Días faltantes para la realización del cambio de aceite del motor**;**
- *Advertencia* cuando es *superada la fecha límite* para su realización**.**

EJECUCION DEL CAMBIO ANUAL DE ACEITE DEL MOTOR:

-Cada 365 días con tolerancia de 30 días mas o menos;

-Están previstos 9 cambios anuales de aceite del motor, siendo una cada año.

Ve.N.I.C.E. Plus

ADVERTENCIAS AL USUARIO

CAMBIO ANUAL DE ACEITE

Solamente para el mercado brasileño

El contador de tiempo (días) será iniciado solamente cuando el odómetro totalizador haya alcanzado un valor superior a *200 Km...*

Es considerado como cambio de dato para el contador de días la transición del reloj del NQS desde 23:59h hacia 0:00h, aunque el reloj/calendario no haya sido ajustado. En el modo de regulación del reloj, el contador es inhibido.

Franja de advertencia:

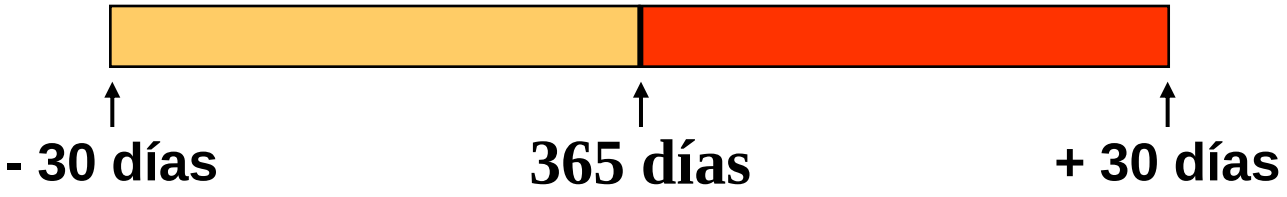

Ve.N.I.C.E. Plus

ADVERTENCIAS AL USUARIO

CAMBIO ANUAL DE ACEITE

Indicación visualizada en dos modos:

Modo manual (solamente para el cuadro **Comfort**)**:** A través del MY CAR el conductor podrá visualizar cuantos días faltan para el cambio anual de aceite del motor.

Modo automático: La indicación en el modo automático ocurrirá cuando el contador de tiempo (días) ha alcanzado la franja de tolerancia establecida (365 Días ±30 Días), solamente cuando la llave de encendido es colocada en la posición MARCHA.

Modale

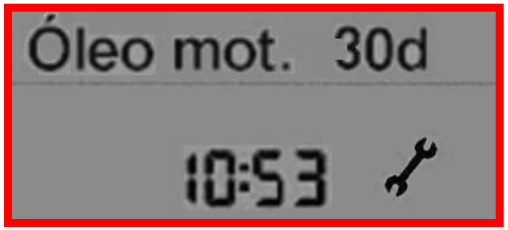

Comfort

Ve.N.I.C.E. Plus

ADVERTENCIAS AL USUARIO

CAMBIO ANUAL DE ACEITE

Lógicas de visualización en el modo automático:

- Cuando el contador de días alcanza los **-30 días**, será habilitado un mensaje de alerta.
- A partir de este valor, habrá una nueva habilitación para cada **3 días**.
- Habrá una nueva habilitación de mensaje cuando falten **2 Días**.
- Habrá una nueva habilitación de mensaje cuando falte **1 Día**.
- Habrá una nueva habilitación de mensaje cuando falte **0 Día**.

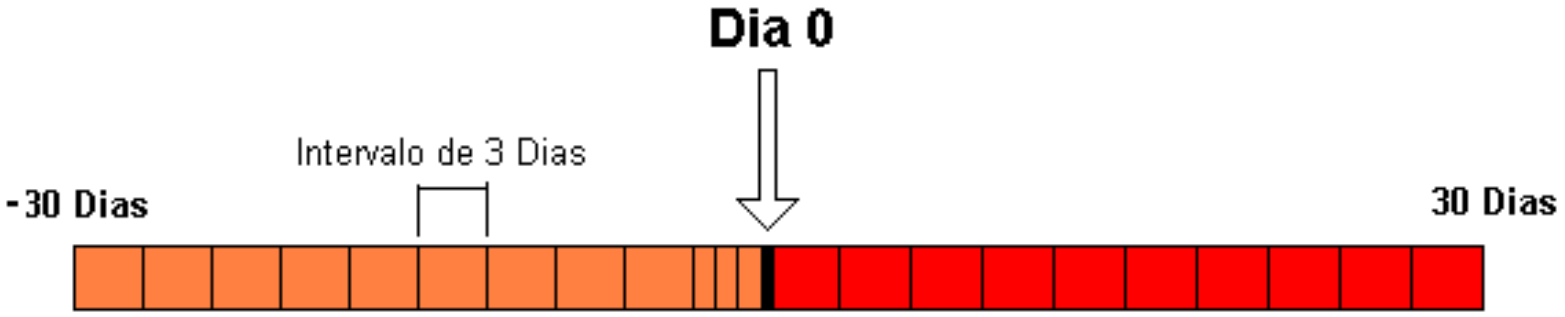

Ve.N.I.C.E. Plus

ADVERTENCIAS AL USUARIO

CAMBIO ANUAL DE ACEITE

Lógicas de visualización al conectar la llave de encendido:

El mensaje de alerta de cambio de aceite es exhibido **apenas una vez**. Esta señalización ocurre en el momento que la llave es colocada en marcha, después de la inicialización del cuadro (check de las luces testigos).

Solo con una nueva hablitación el mensaje sera exibido otra vez.

El número de días faltantes para el cambio de aceite **y** la luz testigo "***dirigirse al taller***", representada por la llave de boca, ***parpadeando durante 5 segundos*** en la frecuencia de 2 veces por segundo (2 Hz). La indicación permanecerá en el display durante ***5 segundos***.

Modale

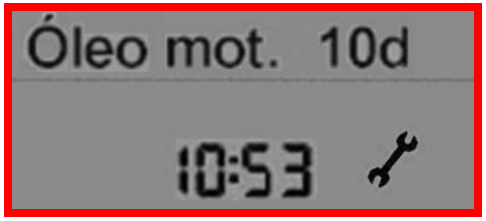

Comfort

Ve.N.I.C.E. Plus

ADVERTENCIAS AL USUARIO

CAMBIO ANUAL DE ACEITE

Después de la fecha prevista:

Cuando el contador de días supera la fecha prevista para el cambio anual de aceite del motor, en el display del cuadro de instrumentos serán habilitados avisos a cada ***3 días***, respetándose el ***límite*** máximo de hasta ***30 días*** mas allá de lo previsto. El número de días indicados será **0 Días**.

NOTA: Si el límite máximo de 30 días es superado, el sistema para de emitir avisos en el cuadro de instrumentos. La rutina de avisos será nuevamente habilitada, cuando el contador de días alcance el valor de -30 días del próximo cambio de aceite.

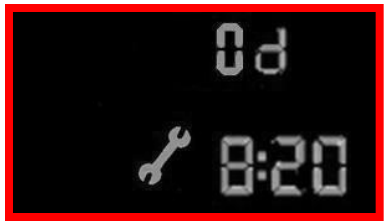

Modale

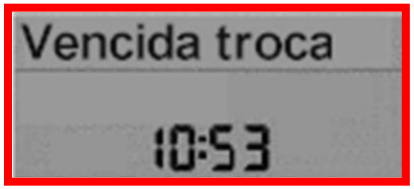

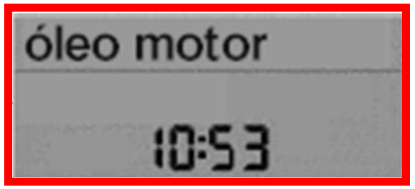

Comfort

Ve.N.I.C.E. Plus

ADVERTENCIAS AL USUARIO

CAMBIO ANUAL DE ACEITE

Procedimientos Para el Cambio de Aceite del Motor

Cuando es realizado el cambio de aceite del motor, a través del equipamiento Examiner, ***l***a Red Asistencial FIAT (Concesionarias y Centros Asistenciales) deberá**:**

1. Efectuar el reset del contador de tiempo del cuadro de instrumentos**;**

2. Memorizar la fecha, como también el odómetro total en el momento de su realización. Estas informaciones podrán ser leídas en cualquier momento a través del Examiner para un posible rastreamiento de los cambios anuales realizados**.**

ADVERTENCIAS AL USUARIO

Cambio del Cuadro de Instrumentos

Cuando es sustituido el cuadro de instrumentos, la Red Asistencial deberá**:**

1. Memorizar en el nuevo cuadro de instrumentos el valor del odómetro totalizador que estaba contenido en el cuadro sustituido**;**
2. Leer del cuadro sustituido el número de cambios de aceite realizados y el número de días faltantes para el próximo cambio, memorizando estas informaciones en el nuevo cuadro de instrumentos**.**

Ve.N.I.C.E. Plus

ADVERTENCIAS AL USUARIO

REVISION PROGRAMADA Y CAMBIO ANUAL DE ACEITE

IMPORTANTE:

En caso que lleguen a coincidir los eventos:

- Revisión programada;
- Cambio anual de aceite del motor

Los mismos serán advertidos de manera independiente y en los intervalos previamente establecidos, desde que su contadores, Km... o días, estén dentro de la franja de advertencia anterior al vencimiento de las intervenciones.

Ve.N.I.C.E. Plus

ADVERTENCIAS AL USUARIO

REVISION PROGRAMADA Y CAMBIO ANUAL DE ACEITE

IMPORTANTE:

En la hipótesis de exceder la fecha límite y / o Km... para las intervenciones, será prioritario en la indicación:

1 - Ultrapasado el kilometraje límite para la intervención de la revisión programada, será prioritario la advertencia "**revisión vencida**" o "**service vencido**" independientemente del valor del contador de tiempo dentro de la franja establecida para advertencia del cambio anual del aceite o service anual.

NOTA: En español, revisión programada es traducido como "SERVICE".

Ve.N.I.C.E. Plus

ADVERTENCIAS AL USUARIO

REVISION PROGRAMADA Y CAMBIO ANUAL DE ACEITE

IMPORTANTE:

En la hipótesis de exceder la fecha límite y / o Km... para las intervenciones, será prioritario para la indicación:

2 - Ultrapasada la fecha límite habrá prioridad de advertencia “Vencido el cambio de aceite del motor” o “Service anual vencido”, solamente si el contador de Km.. estuviera dentro de la franja anterior al vencimento de las revisiones programadas (Km..).

NOTA: En español, revisión programada es traducido como “SERVICE”.

Ve.N.I.C.E. Plus

ADVERTENCIAS AL USUARIO

BAUL O PUERTAS ABIERTAS

CUADRO MODALE: En el cuadro de instrumentos Modale la indicación de **baúl** o **puertas abiertas** ocurre a través del encendido de la luz testigo:

CUADRO Comfort: En el cuadro de instrumentos Comfort, **mas allá del encendido de la luz testigo**, será escrito en el display alfanumérico, cuales son las puertas que se encuentran abiertas y/o el baúl. Ejemplo:

Ve.N.I.C.E. Plus

ADVERTENCIAS AL USUARIO

CINTURONES DE SEGURIDAD

Parpadeo de la Luz Testigo

En **todos los cuadros** del Idea, cuando el Cliente posiciona la llave de encendido en la posición *MARCHA*, la luz testigo del cinturón de seguridad **parpadea 10 veces** durante 10 segundos.

Esta característica funcional **depende** del cinturón de seguridad si **esta abrochado o no.**

Ve.N.I.C.E. Plus

ADVERTENCIAS AL USUARIO

CHECK de ILUMINACION EXTERNA

CUADRO MODALE: En este cuadro, la indicación de daño en el sistema de iluminación externa (luces de posición, dirección y frenos) ocurre con el acendido de la respectiva luz testigo:

CUADRO Comfort: En este cuadro, mas allá del encendido de la luz testigo, será escrito por display cual es el circuito que presenta anomalía. No es indicada la posición o posiciones de las lámparas quemadas o con anomalía en sus circuitos. Solamente en este cuadro será emitido una señal acústica cuando ocurre una anomalía.

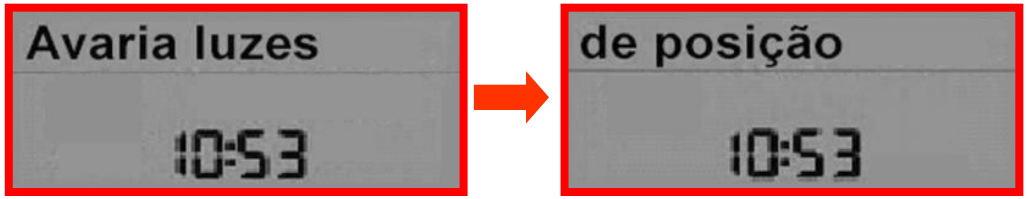

Ve.N.I.C.E. Plus

FUNCIONES INTELIGENTES:

FOLLOW ME	***(pg 93)***
ILUMINACION INTERNA	***(pg 96)***
AUTO LOCK	***(pg 98)***
DESEMPAÑADOR DE LOS VIDRIOS TRASEROS	***(pg 99)***
LIMPIA PARA BRISAS	***(pg 102)***
LIMPIA LUNETA	***(pg 109)***
AUTO LAMP	***(pg 114)***
SENSORES DE ESTACIONAMIENTO	***(pg 117)***
DIAGNOSTICO INTELIGENTE	***(pg 119)***

Ve.N.I.C.E. Plus

SISTEMA FOLLOW-ME HOME (sigame)

El sistema Follow-me home del Idea posee la misma filosofía de funcionamiento del actual Idea, o sea, permite el encendido temporizado de la luces de posición y luces bajas con el vehículo desconectado.

A través de la llave de comando para guiñada de las luces altas, este sistema puede ser activado hasta 2 minutos a partir del momento en que el vehículo es desconectado.

Ve.N.I.C.E. Plus

SISTEMA FOLLOW-ME HOME (sígame)

A partir del primer comando, durante 20 segundos aparecerá en el display del Cuadro de Instrumentos una indicación de que el sistema está activo, con el tiempo de duración para que el faro sea ajustado.

Modale

Comfort

Ve.N.I.C.E. Plus

ILUMINACION INTERNA

ADMINISTRACION DE LA LUZ DE CORTESIA

El control de la luz de cortesía (plafonera) es realizada por el body computer que proporciona su encendido o apagado de forma gradual (**Fade-in / Fade-out).**

Ve.N.I.C.E. Plus

SISTEMA FOLLOW-ME HOME (sigame)

En cada maniobra efectuada en la llave de comando para el guiñado de las luces altas, con la llave de encendido en 'stop', es incrementado un tiempo de 30 segundos en el temporizador.

El tiempo máximo en que las luces de posición y luces bajas pueden permanecer encendidas es de 210 segundos, o sea, es aceptable un máximo de 7 maniobras en la llave de comando para ajustar el temporizador del sistema (obs.: en el actual Idea este tiempo es de 300 segundos).

Ve.N.I.C.E. Plus

ILUMINACION INTERNA

ADMINISTRACION DE LA LUZ DE CORTESIA

Evento	Funcionamiento
Cuando se abre cualquiera de las puertas delanteras o traseras	La luz de cortesía se enciende temporizada en 3 minutos. Cualquier abertura de puerta reinicializará el temporizador.
Cuando se cierran todas las puertas	Con la llave de encendido en la posición STOP: ➢ El temporizador de 3 minutos es desactivado, iniciándose una nueva temporización de 10 segundos, la cual es interrumpida si la llave de encendido es posicionada en MARCHA Cuando la llave de encendido es posicionada en MARCHA: ➢ La luz de cortesía se apaga.
Al extraer la llave del conmutador de encendido hasta 2 minutos después de su posicionamiento en STOP	La luz de cortesía se enciende temporizada en 10 segundos.
Cuando el interruptor inercial es activado	La luz de cortesía se enciende temporizada en 15 minutos.
Cuando las puertas son trabadas por medio del telecomando o cerraduras de las puertas delanteras	La luz de cortesía se apaga.
Cuando las puertas son destrabadas por medio del telecomando o cerraduras de las puertas delanteras	La luz de cortesía se enciende temporizada en 10 segundos.

Ve.N.I.C.E. Plus

AUTO LOCK

ADMINISTRACION DE LA LUZ DE CORTESIA

Este sistema consiste en el trabado automático de todas las puertas cuando la velocidad del vehículo es **superior a 20km/h.**

Solamente para los vehículos dotados del cuadro de instrumentos **Comfort**, a través del MENU MY CAR, el Conductor podrá *habilitar o deshabilitar* el sistema AUTO LOCK.

Para los demas vehículos dotados del cuadro de instrumentos **Modale** con el opcional traba eléctrica de las puertas, esta función *estará siempre habilitada* no pudiendo ser excluída.

Ve.N.I.C.E. Plus

DESEMPAÑADOR DE LA LUNETA

ADMINISTRACION DEL TEMPORIZADOR

El desempañador trasero es una de las cargas eléctricas que mas consume energía en el vehículo (**aproximadamente 190W**).

Una vez accionado, con el objetivo de optimizar el balance eléctrico, el desempañador será desconectado conforme a una de las estrategias a seguir**:**

1 - Desconectado manual a través de su respectivo comando;

2 – Desconectado automático.

Ve.N.I.C.E. Plus

DESEMPAÑADOR DE LA LUNETA

ADMINISTRACION DEL TEMPORIZADOR

Desconectado automático.

Después de la temporización de **20 minutos,** de los cuales**:**

➢Primeros 10 minutos permanece conectado independientemente de la rotación del motor. En los minutos siguientes es desconectado si la rotación del motor es inferior a 960rpm (± 32rpm) durante un tiempo superior a 10 segundos, siendo reconectado si la rotación supera 1056rpm (± 32rpm) durante un tiempo de 5 segundos.

➢La tensión de la batería alcanza un valor **inferior a 8,5V** (± 10%) por un tiempo superior **500ms**. Si la tensión de la batería alcanza un valor superior a **0,5V** de la tensión que provoca el desconectamiento por un tiempo superior a 500ms, el desempañador será reconectado.

Ve.N.I.C.E. Plus

DESEMPAÑADOR DE LUNETA

ADMINISTRACION DEL TEMPORIZADOR

Desconectado automático.

La luz testigo del desempañador trasero permanecerá prendida en el cuadro de instrumentos durante todo su funcionamiento, independientemente de los períodos en que estuviera desconectado en función de la rotación del motor o tensión de la batería.

Transcurridos 20 minutos de su temporización la luz testigo se apagará automáticamente en el cuadro de instrumentos.

Ve.N.I.C.E. Plus

LIMPIA PARABRISAS

FUNCIONES INTELIGENTES

De acuerdo con la versión y grupo de opciones del vehículo, la llave de comandos del parabrisas podrá poseer hasta 5 posiciones:

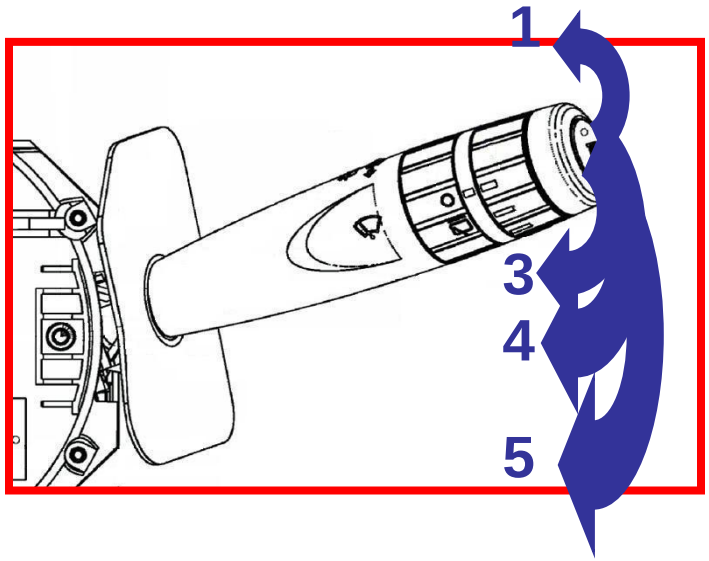

1 – Antipánico – posición inestable
2 – Desconectado (OFF) – posición estable
3 – Intermitente/Automático – posición estable
4 – Contínuo (1ª. Velocidad**)** – posición estable
5 – Contínuo (2ª. Velocidad**)** – posición estable

Ve.N.I.C.E. Plus

LIMPIA PARABRISAS

FUNCIONES INTELIGENTES

1.Comando inestable significa llave ***sin traba mecánica***, o sea, permanece activo cuando es accionado por el Conductor**;**

2.Comando intermitente / automático, para los vehículos ***sin*** el opcional sensor de lluvia, significa funcionamiento en el modo temporizador**;**

3. Comando intermitente / automático, para los vehículos ***con*** el opcional sensor de lluvia, significa funcionamiento en el modo automático**.**

Ve.N.I.C.E. Plus

LIMPIA PARABRISAS

FUNCIONES INTELIGENTES

Para los vehículos dotados de **ajuste de la intermitencia** del limpiaparabrisas (temporizador) o **con sensor de lluvia**, en la extremidad de la llave de comando existe una llave selectora de 4 posiciones:

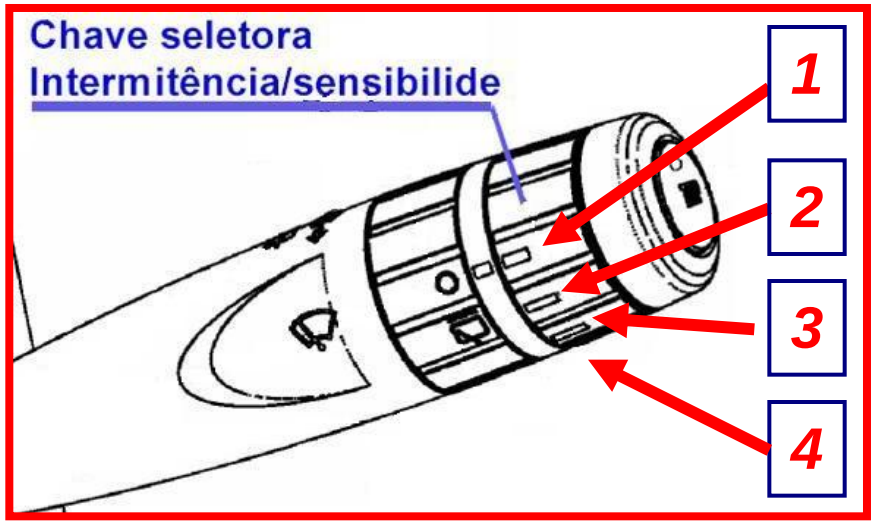

Posición	con s. de lluvia	Sin s. de lluvia
1	Mínima sensibilidad	Máxima intermitencia (pausa de 6 seg)
2	Sensibilidad 2	Intermitencia medio/alta (pausa de 4 seg)
3	Sensibilidad 3	Intermitencia medio/baija (pausa de 3 seg)
4	Máxima sensibilidad	Mínima intermitencia (pausa de 2,4 seg)

Ve.N.I.C.E. Plus

LIMPIAPARABRISAS

FUNCIONES INTELIGENTES

Sensor de Lluvia:

Su princípio de funcionamiento se basa en el índice de reflección de la luz infrarroja emitida por él, que puede variar en función de la intensidad de la lluvia (gotas de agua sobre el vidrio del parabrisa provocan la refracción de la luz, disminuyendo la intensidad de la luz reflejada).

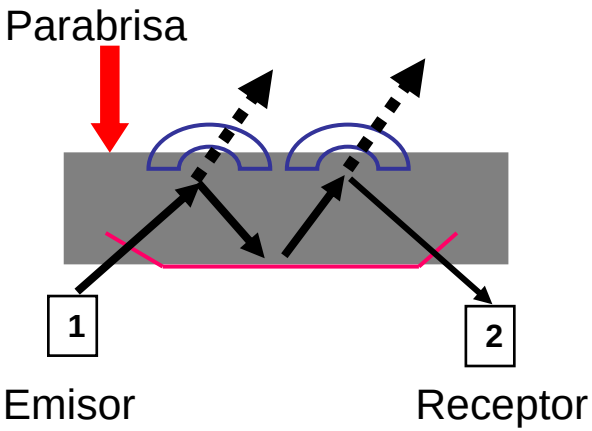

Ve.N.I.C.E. Plus

LIMPIAPARABRISAS

FUNCIONES INTELIGENTES

Función automática

IMPORTANTE: Al posicionar la llave de encendido en MARCHA, estando la llave de comando en la posición "Intermitencia o Automático", el limpiador *no será accionado* automatic*amente*. El conductor deberá colocar la llave de comando en *desconectado*
y en seguida reposicionarla nuevamente colocarla en "*Intermitencia Automática*" para que el sistema vuelva a funcionar automaticamente.

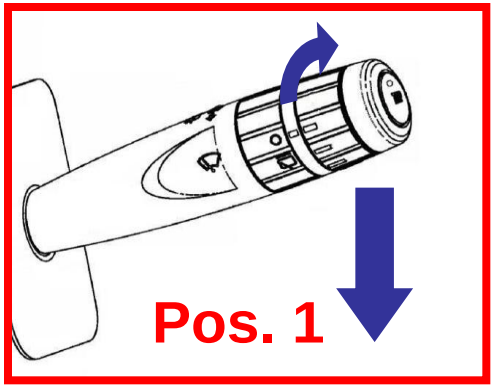

Ve.N.I.C.E. Plus

LIMPIA PARABRISAS

FUNCIONES INTELIGENTES

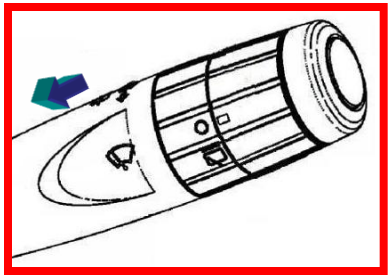

Limpieza Inteligente:

Tanto para el surtidor del parabrisa cuanto para el surtidor del limpiador de luneta, es utilizada una única bomba bidireccional.

Al ser comandado el surtidor, para efectuar la limpieza del parabrisa, permaneciendo este accionado un tiempo superior a **0,5s** los cepillos serán accionados en la 1ª. velocidad, permaneciendo activos durante todo el tiempo en que estuviera funcionando el surtidor.

Cuando es interrumpido el comando del surtidor, los cepillos permanecerán funcionando durante **3 ciclos**, **después de los cuales será activado un temporizador de 6 segundos** para la realización de un ciclo más (**función *after-wipe***).

Ve.N.I.C.E. Plus

LIMPIAPARABRISAS *FUNCIONES INTELIGENTES*

Limpieza Inteligente:

IMPORTANTE:

➢ Si los cepillos estuvieran accionados en el modo continuo (1ª. o 2ª. velocidad) no es adoptada la lógica de la limpieza inteligente.

➢ Si los cepillos estuvieran accionados en el modo intermitente o automático, después de 0,5s de funcionamiento del surtidor, es adoptada la lógica de la limpieza inteligente, sin la realización de la función *after-wipe*.

Ve.N.I.C.E. Plus

LIMPIA PARABRISAS

FUNCIONES INTELIGENTES

En en el Idea existen tres modos de funcionamiento del cepillo de luneta trasera:

- **Modo 1:** funcionamiento en intermitencia, con intervalo de 6 segundos entre los ciclos, totalizando 10 ciclos/minuto

- **Modo 2:** funcionamiento sincronizado con el funcionamiento de los cepillos del parabrisa –cada dos ciclos de los limpiadores del parabrisa, ocurre un ciclo de funcionamento del limpiador trasero

- **Modo 3:** funcionamiento continuo – 45 ciclos/minuto

Ve.N.I.C.E. Plus

LIMPIA PARABRISAS

FUNCIONES INTELIGENTES

El limpiador trasero esta conectado mediante un comando en la “manecilla” de control o cuando se coloca la marcha atrás en los modos y situaciones siguientes:

	Interruptor del limpiador trasero	**Limpia parabrisas efectuando ciclos de limpieza mediante solicitación del sensor de lluvia**	**Limpia parabrisas efectuando ciclos de limpieza mediante comandos dela llave (ex.: 1ª. Velocidad, etc.)**	**Marcha atrás**	**Actuación del limpiador trasero**
Vehículo sin sensor de lluvia o sensor de lluvia no activo	conectado	-	Si	Insertada	Modo 3
	conectado	-	No	Insertada	Modo 1
	conectado	-	Si	No Insertada	Modo 2
	conectado	-	No	No Insertada	Modo 1
	Desconectado	-	Si	Insertada	Modo 3
	Desconectado	-	No	Insertada	Ninguna actuación
	Desconectado	-	No	No Insertada	Ninguna actuación
	Desconectado	-	S	No Insertada	Ninguna actuación

Ve.N.I.C.E. Plus

LIMPIEZA DE LUNETA

FUNCIONES INTELIGENTES

	Interruptor del limpiador trasero	Limpia parabrisas efectuando ciclos de limpieza mediante solicitación del sensor de lluvia	Limpia parabrisas efectuando ciclos de limpieza mediante comandos dela llave (ex.: 1ª. Velocidad, etc.)	Marcha atrás	Actuación del limpiador trasero
Sensor de lluvia activo	Conectado	Si	Posición de la "MANECILLA" en intermitencia/ automático	Insertada	Modo 3
	Conectado	No		Insertada	Modo 1
	Conectado	Si		No Insertada	Modo 1
	Conectado	No		No Insertada	Modo 1
	Desconectado	Si		Insertada	Modo 3
	Desconectado	No		Insertada	Ninguna actuación
	Desconectado	No		No Insertada	Ninguna actuación
	Desconectado	Sin		No Insertada	Ninguna actuación

Ve.N.I.C.E. Plus

LIMPIEZA DE LA LUNETA

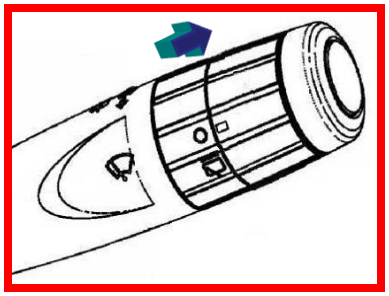

Limpieza inteligente de LA LUNETA:

Tanto para el surtidor del parabrisa cuanto para el surtidor del limpiador. De la luneta, es utilizada una única bomba bidirecional.

Al ser comandado el surtidor para efectuar la limpieza del vidrio trasero, permaneciendo este accionado por un tiempo superior a **0,5s** el cepillo será accionado en el modo contínuo (45 ciclos/minuto), permaneciendo activo durante todo el tiempo en que estuviera funcionando el surtidor.

Cuando es interrumpido el comando del surtidor, el limpiador permanecerá funcionando durante **3 ciclos**, **después de los cuales será activado un temporizador de 6 segundos** para la realización de un ciclo más(**función *after-wipe***).

Ve.N.I.C.E. Plus

LIMPIEZA DE LA LUNETA

Limpieza inteligente de luneta:

IMPORTANTE:

Si el cepillo estuviera accionado en el modo contínuo (**modo 3**) no es adoptada la lógica de la limpieza inteligente.

Si el limpiador estuviera accionado en el **modo 1 o modo 2**, después de 0,5s de funcionamiento del surtidor es adoptada la lógica de la limpieza inteligente, sin la realización de la función *after-wipe*.

Ve.N.I.C.E. Plus

AUTO LAMP

Encendido automático de los faros:

El mismo sensor que mide la intensidad de la lluvia mide **también la intensidad luminosa externa.**

El sensor está localizado en la base del soporte de fijación del espejo retrovisor interno.

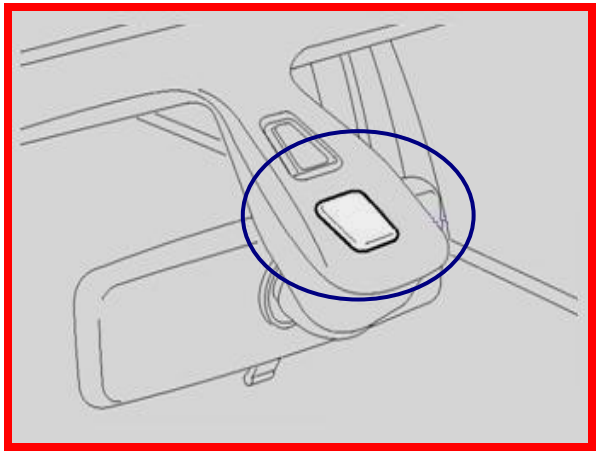

Ve.N.I.C.E. Plus

AUTO LAMP

Encendido automático de los faros:

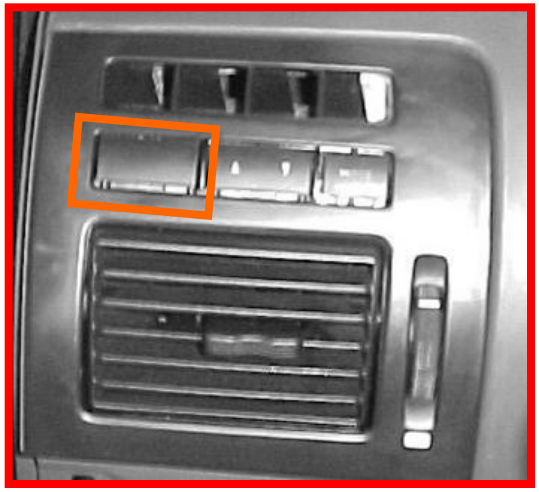

El sistema Auto Lamp es habilitado a través de un interruptor localizado al lado de las teclas “▲” o “▼” (“Mode +” o “Mode –”).

En función de la intensidad luminosa externa, los luces bajas y de posición se encienden automáticamente (ex.: pasaje en túnel, al atardecer, estacionamientos, etc.).

Ve.N.I.C.E. Plus

AUTO LAMP

Encendido automático de los faros:

Su lógica de funcionamiento consiste en el ***encendido inmediato*** de las **luces bajas y de posición** cuando el nível de la intensidad luminosa externa alcanza los niveles pré-establecidos en proyecto.

El conductor puede ajustar la sensibilidad del sistema Auto Lamp en **3 niveles** a través del Menu ***MY CAR*** (cuando está disponible).

Si la intensidad de la iluminación externa aumenta (ej.: al salir de un túnel), las luces bajas **se apagan inmediatamente** y **después de 10 segundos** se apaga las **luces de posición.**

Ve.N.I.C.E. Plus

SENSORES DE ESTACIONAMIENTO

FUNCIONES INTELIGENTES

Los sensores de estacionamiento auxilian al conductor en las maniobras de marcha atrás, a través de señales acústicas que se perciben a la aproximación de obstáculos en la parte trasera del vehículo.

Su principio de funcionamiento se basa en las informaciones provenientes de 4 sensores de ultrasonido posicionados en el paragolpe trasero. La señal acústica (*buzzer* del cuadro de Instrumentos) **aumenta** su **frecuencia** a medida en que un **obstáculo** se **aproxima**, tornándose **continuo** cuando la **distancia** del vehículo al obstáculo es de **30cm**.

IMPORTANTE: La instalación de remolques puede perjudicar el funcionamiento del sistema.

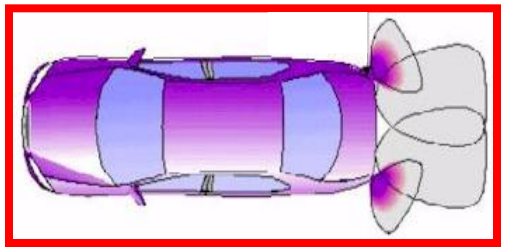

Ve.N.I.C.E. Plus

SENSORES DE ESTACIONAMIENTO

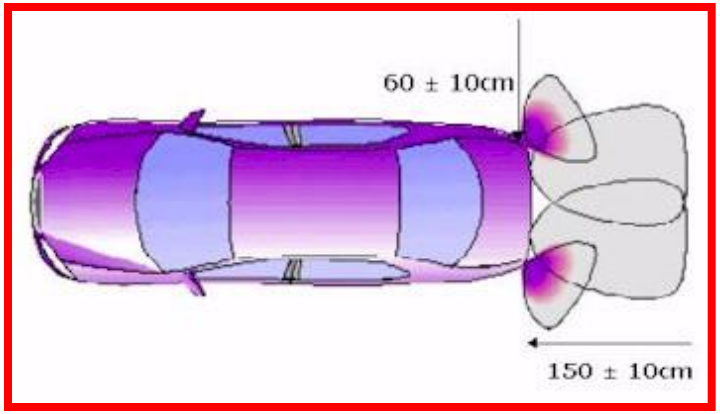

Detalle del área de cobertura de los sensores traseros.

FUNCIONES INTELIGENTES

IMPORTANTE:

Si la distancia entre el obstáculo y el vehículo es superior al indicado, no es emitida la señal acústica.

Si la **distancia** del lateral del vehículo y el obstáculo permanece **constante** durante **3 segundos**, la **señal acústica es interrumpida.**

La precisión de la medida de la distancia es de **+/-1cm.**

Ve.N.I.C.E. Plus

DIAGNOSTICOS INTELIGENTES

Los sistemas electrónicos montados que utilizan microcontroladores (computadores), mas allá de que proporcionan contenidos inteligentes, también permiten la elaboración de rutinas de diagnósticos, y, habiendo alguna falla asume condiciones de funcionamiento denominadas RECOVERY (“vuelta para casa”) permitiendo al Cliente seguir viaje para llevar su vehículo a la Red Asistencial.

Las estrategias de RECOVERY son llevadas en consideración a las condiciones de seguridad de sus ocupantes y condiciones críticas de funcionamiento que pueden dañar al vehículo.

Ve.N.I.C.E. Plus

DIAGNOSTICOS INTELIGENTES

El Idea con todos estos recursos, proporciona mayor facilidad de mantenimiento, ya que nuestra Red Asistencial posee recursos que suman factores relevantes para el servicio de asistencia técnica con cualidades, tales como**:**

•Instrumento Examiner: el personal de taller podrá obtener un rápido y preciso diagnóstico del vehículo;

•Diagnóstico Remoto: por la InterNet los técnicos y especialistas de la fábrica podrá acceder a los datos de los vehículos, leer memorias de errores, reprogramar el software de las centrales electrónicas si es necesario, proporcionando un excelente soporte técnico a la Red Asistencial FIAT de América Latina.

Ve.N.I.C.E. Plus

SISTEMA DE TRABAS DE LAS PUERTAS

El botón para el cierre centralizado de las puertas está localizado en el panel central del vehículo, sobre los comandos de climatización.

El botón posee un LED de señalización, que en función del estado de las cerraduras, tendrá comportamientos distintos:

- LED ENCENDIDO: puertas destrabadas;
- LED APAGADO: puertas trabadas.

Puertas destrabadas *Puertas trabadas*

El LED de señalización estará siempre encendido cuando, al menos una de las puertas posteriores estuvieran abiertas o anteriores destrabadas.

Ve.N.I.C.E. Plus

SISTEMA DE TRABAS DE LAS PUERTAS

El LED será apagado en las siguientes condiciones:

- Puertas cerradas y trabadas , via boton traba puertas o velocidad < 20 km/h.
- Cuando las puertas estén trabadas via telecomando o mecanicamente por la llave, el botón traba puertas será deshabilitado y el LED de señalización iniciará un titileo de 1 Hz D.C 5%.

Condición de funcionamiento del sistema:

1. En caso de al menos una puerta abierta el comando de cierre centralizado de las puertas será inhibido.
2. Si las puertas hubieran sido trabadas mecanicamente por la llave, al presionar el boton traba puertas ninguna acción será observada, por lo tanto en esta condición el botón estará deshabilitado. El botón será rehabilitado despues de un comando de destrabamiento proveniente del interruptor inercial o en la condición de llave colocada y transponder reconocido.

Ve.N.I.C.E. Plus

TRABA DE EMERGENCIA

La traba de emergencia que figura abajo tiene la función de trabar mecanicamente las puertas posteriores del vehículo, en caso de problemas eléctricos en el sistema de cierre o bateria descargada.

Nota: Si ocurre simultaneamente el accionamiento de las trabas de emergencia y “traba para niños” de las puertas posteriores, estas permaneceran trabadas internamente y externamente. El destrabamiento solo ocurrirá en las siguientes condiciones:

- Al presionar el botón traba puertas;
- Destrabamiento centralizado por la llave del vehículo.

Ve.N.I.C.E. Plus

AUTO RADIO

CARACTERISTICAS FUNCIONALES (pg 122)
RADIO DATA SYSTEM (pg 124)
REPRODUCCION MP3 (pg 127)
ESPECIFICACIONES TECNICAS (pg 129)
FUNCIONES DE LAS TECLAS (pg 130)
INFORMACIONES GENERALES (pg 134)

Ve.N.I.C.E. Plus

AUTO RADIO

El auto-radio del Idea **está interconectado** al sistema **Ve.N.I.C.E.** ***Plus*** con el objetivo de proporcionar contenidos, tales como**:**

Repetición de las informaciones referentes a la estación sintonizada, pista del CD, etc. En el display del cuadro de instrumentos ***comfort***;

Variación automática del volumen en función de la velocidad del vehículo: cuanto mayor sea la velocidad mayor será el volumen.

Ve.N.I.C.E. Plus

AUTO RADIO

El auto-radio del Idea **está interconectado** al sistema **Ve.N.I.C.E. *Plus*** con el objetivo de proporcionar contenidos, tales como**:**

Sistema anti-robo – cambio de código de seguridad con el body computer, imposibilitando que el autoradio funcione en otro vehículo. En la hipótesis de montar el autoradio en otro vehículo, para permitir su funcionamiento, será necesario que el nuevo vehículo posea el sistema Ve.N.I.C.E. *Plus* y que sea digitado a través de las teclas del autoradio, el código impreso en la tarjeta del mismo. Esta operación es necesaria solamente la primera vez en que el autorádio es conectado al vehículo**.**

Alerta de velocidad excedida (A. V. E.) - estando habilitado el A.V.E., si el Cliente persiste por mas de 5 segundos con una velocidad del vehículo superior al límite ajustado, el volumen del autoradio disminuye y es emitido un beep (esta función puede ser excluida en el menú del autoradio) – contenido a confirmar**.**

Ve.N.I.C.E. Plus

Características técnicas y funciones RDS – *Radio Data System* - ¿Que es?

RDS es el patrón europeo de transmisión de informaciones digitales en la frecuencia de 57kHz de la sub-portadora del canal FM, junto con la programación normal de la emisora. En Brasil este sistema de transmisión se encuentra en fase de reglamentación por la ANATEL.

Ve.N.I.C.E. Plus

AUTO RADIO

A través del RDS el Cliente puede:

1 - Visualizar el nombre de la emisora en el display del auto-radio, permitiendo el inmediato reconocimiento de la emisora sintonizada;

2 - Escoger el tipo de programa (PTY – Program Type), ejemplos: clásicos, rock, MPB, notícias, meteorología, etc.

3 - Conmutación automática de frecuencia AF - En la señal RDS de una determinada emisora de FM, es transmitida una lista de frecuencias alternativas que pueden ser utilizadas para oír la misma programación en áreas de cobertura adyacentes. De esta forma, estando la función AF (Alternative Frequency) del auto-radio habilitada, en viajes largos, el Cliente no precisará *resintonizar* en su auto-radio diversas veces a la búsqueda de la emisora deseada, ya que la *conmutación se hará de modo automático*;

Ve.N.I.C.E. Plus

A través del RDS el Cliente puede:

4 – A través del RDS el Cliente puede: Obtener informaciones de transito (TA – *Traffic Announcement*): estando habilitada esta función, si una emisora transmite informaciones sobre el tránsito, el mismo auto-radio, aunque estuviera reproduciendo un CD, será conmutado automaticamente para la emisora que está transmitiendo informaciones de tránsito en un volumen previamente ajustado por el Cliente. Concluídas las informaciones el auto-rádio conmuta para la fuente de audio anterior al recibimento del TA.

5 - Visualizar en el display, a través del “Radio Texto”, nombre de la música que está siendo tocada, notas jornalísticas, mensajes de emergencia y publicidad, mensajes del mercado financiero, fecha, hora cierta, etc.

Ve.N.I.C.E. Plus

AUTO RADIO

Características técnicas y funcionales del auto-radio del Idea permite la reproducción de músicas del formato MP3.

MP3 (*Mpeg Layer 3*) - Que es?
Audio digitalizado en formato de archivos que poseen una característica compacta, sin comprometer la cualidad original del sonido. Los archivos MP3 pueden ser obtenidos a través de Internet y grabados en CD-ROM. El auto-radio del Idea permite la reproducción de músicas de formato MP3.

Este recurso proporciona diversas ventajas, dentro de ellas:
Permite la creación de carpetas que serán visualizadas en el display del auto-radio;

Organizar las músicas en función del tipo (clásica, MPB, etc.);
Seleccionar rápidamente la música deseada**.**

Ve.N.I.C.E. Plus

AUTO RADIO

Ejemplo de organización de músicas en carpetas diferentes. Con el formato MP3 es posible en un único CD, grabar centenas de músicas.

⊙ - MP3 Mi música – Volume 1

🗁 - 1_Favoritas

🗁 - MPB

- Cosquín.mp3
- Falú Eduardo.mp3
- Larralde.mp3

🗁 - Rock Nacional

- Fito.mp3
- Charly.mp3
- Calamaro.mp3

Ve.N.I.C.E. Plus

Otras características técnicas y funcionales:

•Función Roger beep
•4 curvas de ecualización pré-definidas (Ej.: clásica, rock, jazz)
•1 curva ajustable (customer)
•Sistema HiFi
•predisposición para teléfono
•Interfase para CD - Changer
•Potencia de Salida:
4 x 20W (RMS) - 4 x 80W (PMPO)

Ve.N.I.C.E. Plus

FUNCIONES DE LAS TECLAS

AUTO RADIO

Ve.N.I.C.E. Plus

FUNCIONES DE LAS TECLAS

AUTO RADIO

TECLA	PRESIÓN BREVE	PRESIÓN SUP. A 2 SEG.
01	SIN AUDIO (MUDO)	
02 MUTE	EJECTA CD	
03 TA – PROGRAMA DE TRAFICO / TA VOL	TA (ON / OFF)	**DEFINICION DE VOLUME - TA**
04 – AF –FREQ. ALTERNATIVA PTY – TIPO DE PROGRAMA	AF: ON / OFF (habilita freq. Alternativa)	**SELECC. TIPO DE PROGRAMA PTY: VISUALIZA PROGRAMA SELECCIONADO**
05 – BAND / AS	ELIJE LA BANDA DE FREQ., FM1 ... FM4 AST AM1, ... AM4 AST	**MEMORIZA AUTOMÁTICA DE LAS EMISORAS DE SEÑAL FUERTE AM 3 EST Y FM 4 EST**
06 – MENU / RDS	ENCIENDE FUNC. DEL MENU ver página => 213	**ACCESO A FUNCIONES RDS** Ver página => 213
07 – SRC SELEC. DE FUENTE	SELECCIONA FUENTE => CD, RADIO, CD CHANGER	
08 – PUSH ON/OFF / VOLUMEN	ON / OFF RADIO	

Ve.N.I.C.E. Plus

FUNCIONES DE LAS TECLAS

AUTO RADIO

TECLA	PRESIÓN BREVE	PRESIÓN SUP. A 2 SEG.
09 => 11 - TECLAS MEMORIA	LLAMA LA MEMÓRIA	**MEMORIZA ESTACIÓN**
12 AUDIO / DSP	AJUSTE: GRAVES / AGUDOS, FRENTE / FONDO, DRECHO / IZQUIERDO	**ECUALIZADOR GRAFICO PRESET, CLASIC, JAZZ, ROCK, CUSTOMER.**
13 => 15 - TECLAS MEMORIA	LLAMA LA MEMÓRIA	**MEMORIZA ESTACIÓN**
16 – SCAN	PROCURA AUTOMATICA DE TODAS LAS ESTACIONES PRESENTES EN LA BANDA EN USO	
17 – ►►	AVANCE MANUAL DE LA EMISORA	**AVANCE / BUSCA AUTOMATICA DE EMISORAS**
18 – ◄◄	RETROCESO MANUAL DE LA EMISORA	**RETROCESO / BUSCA AUTOMATICA DE EMISORAS**

Ve.N.I.C.E. Plus

FUNCIONES DE LAS TECLAS MENU/RDS

AUTO RADIO

TECLA MENU / RDS (PRESIÓN INFERIOR A 2 SEGUNDOS**) FUNCIÓN MENU:**

TUNNING SEEK: AUTO/MANUAL –habilitación de lprocura automática de emisoras.

ROGER BEEP : ON / OFF (confirmación sonora de las funciones) habilita o no esta función.

SENSITIVITY : DISTANT / LOCAL –ajuste de sensibilidad (mas o menos sensible)

NEWS : ON / OFF – muestra en el display noticias : cotización del dólar, previsión del tiempo y etc.

SPEED VOLUMEN : 1 ... 7 – ajuste del volumen en función de la velocidad SVC.

TRAFFIC: DISTANT / LOCAL – ajuste de la sintonía de los avisos sobre el tránsito.

LOUDNESS : ON / OFF – refuerzo de graves y agudos

TECLA MENU / RDS (PRESION SUPERIOR A 2 SEGUNDOS**) FUNCION RDS :**

RDS CLOCK – visualización del horario de la estación RDS actual (si es disponible)

CLIP DETECT : ON / OFF – ativación del “ limitador dinámico de distorción” .

MAX VOLUME : 10 ... 33 / OFF

PHONE LEVEL : 1...3 / OFF – ajuste del volumen del sistema “ hands free “ (opcional)

AUTO SWITCH: ON / OFF – habilita dependencia o no de la radio con la posición de encendido.

Procedimiento para insertar el CODIGO SECRETO:

Para introducir los dígitos de 0 a 9 , presionar las teclas de memorización de estaciones 1 a 4 (teclas 9 a 11 y 13 => página 122).

El código está formado por 4 dígitos. Cada tecla de memoria altera el dígito correspondiente. Por cada presión en la tecla, corresponde el incremento de una unidad en el dígito. Para confirmar el dígito deseado presionar la tecla memoria 5 (tecla 14 página 122).
Si el código es introducido de forma incorrecta, es posible realizar mas de una tentativas.
Después de la tercera tentativa errada, la radio entra en condición de “espera” por una hora antes de permitir otras 3 tentativas.

INFORMACIONES GENERALES

El código para funcionamiento de la radio, está impreso conjuntamente con la **Tarjeta FIAT CODE**.

ACTIVACION DEL APARATO :

-CON LA LLAVE DE IGNICION EN LA POSICIÓN “STOP”, LA RADIO SE DESCONECTARA AUTOMATICAMENTE DESPUÉS DE 1 HORA.

-La radio también puede ser conectada / desconectada por la posición de la llave, cuando la opción del menú “AUTO SWITCH” está en ON (conectado).

Ve.N.I.C.E. Plus

INFORMACIONES GENERALES

FUNCION DEL ECUALIZADOR (solamente si el ecualizador está activado)

Para activar el ecualizador presionar y mantener presionada la tecla “AUDIO/DSP” , girar la tecla “ VOL PUSH” para seleccionar una de las regulaciones :

PRESET – CLASSIC – JAZZ – ROCK – CUSTOMER – reglaje de las 5 bandas del ecualizador que el usuario puede alterar

Estando en la posición “CUSTOMER” presionar la tecla 17 o 18 para seleccionar la banda de intervención y accionar en la tecla 8 para aumentar / disminuir el nivel en la banda de frecuencia seleccionada.

MEMORIZACION DE LA ESTACION : SELECCIONAR LA ESTACION Y PRESIONAR UNA DE LAS TECLAS DE MEMORIA POR 2 SEG.

FUNCION PTY :

Presionando la tecla 4 (AF/ PTY) por mas de 2 segundos es posible visualizar el último tipo de programa seleccionado (EX: POP).

Presionando por mas de 2 seg. la tecla 4, aparecerá el código PTY de la estación actual.

Seleccionar el código deseado girando la tecla 8.

Después de este proceso presionar alguna de las teclas 17 o 18 para activar la procura automática de estaciones con código PTY seleccionado. La procura automática PTY se detiene automáticamente en la emisora que administra tal servicio.

Para desactivar la función PTY, basta con dejar programado en “NONE”.

GLOSARIO

AF (ALTERNTIVE FREQUENCY) esta función permite a la radio permanecer sintonizada en la estación FM seleccionada aún pasando por regiones cubiertas por transmisoras con frecuencias diferentes.

Obs: El sistema RDS tiene control en la intensidad y la cualidad de señal recibida,cambiando automaticamente la sintonización en la frecuencia de la transmisora que manda la señal mas fuerte.

AUTOSTORE (AST) función que permite memorizar automaticamente las estaciones de radio con señales fuertes.

DISTANT / LOCAL (Sensitivity) indican los dos niveles de sensibilidad de la recepción :

GLOSARIO

-**DISTANT** (máxima sensibilidad) permite sintonizar todas las estaciones que pueden ser recibidas.

-**LOCAL** (mínima sensibilidad), permite sintonizar solamente aquellas estaciones cuyas señales son suficientemente fuertes, como por ejemplo las estaciones locales.

EON (Enhanced Other Network) función que permite a la radio sintonizar automaticamente una estación de radio diferente de aquella en curso y que transmite informaciones sobre el camino.

GLOSARIO

PTY (Program Type) Esta función permite seleccionar varios tipos de programas el cual el usuario quiera utilizar a fin de facilitar el programa de las estaciones.

Con la función PTY, se activa un filtro de procura que permite la sintonización solamente de las emisoras que transmiten programas con código PTY pre-seleccionado (Ej. POP,SPORT,CLASICO,NEWS y ETC.)

RaNDom (RND) selecciona aleatoriamente pistas de CDS, hasta pistas de diferentes CDS para el caso del CD Tánger.

GLOSARIO

RDS (Radio Data System) Es un sistema para la transmisión de informaciones suplementarias que usa una capacidad de 57 Khz. de las normas de transmisiones de FM.

Esta función permite recibir varias informaciones, entre las cuales el nombre de la estación sintonizada, las frecuencias alternativas de recepción, la sintonización automática sobre los noticiarios de tráfico o sobre las transmisiones temáticas apropiadamente seleccionadas a través de la precedente función PTY. “ las funciones relacionadas al RDS , dependen del equipamiento de las emisoras “.

REG (función de recepción de las transmisiones regionales) función que permite sintonizar solamente las emisoras locales (regionales).

SOFT MUTE Función que baja y aumenta progresivamente el volumen cuando es activada/desactivada la función MUTE.

Ve.N.I.C.E. Plus

VIDRIOS ELECTRICOS

CENTRAL DE LOS VIDRIOS (VERSION LOW) (pg 143)

CENTRAL DE LOS VIDRIOS (VERSION HIGH) (pg 144)

INTERRUPTORES (pg 145)

CALIBRACION (pg 146)

Ve.N.I.C.E. Plus

VIDRIOS ELECTRICOS

Sin Anti Presión (Versión LOW):

Características:

One touch en el descenso para todas las puertas.

One touch en la subida para puerta del conductor.

Mecanismos con motores específicos para versión LOW.

Unidad electrónica específica para versión LOW:

- Central para vidrios eléctricos en 2 Puertas
- Central para vidrios eléctricos en las 4 Puertas

Ve.N.I.C.E. Plus

VIDRIOS ELECTRICOS

Con Anti-apriete (Versión HIGH):

Características:

One touch en el descenso para todas las puertas.

One touch en la subida para todas las puertas con anti-apriete.

Mecanismos con motores específicos para versión HIGH.

Unidad electrónica (Ripple Counter) específica para versión HIGH:

- Central 4 Puertas con alza cristales en las 4 Puertas.
- Central 4 Puertas con alza cristales en las 2 Puertas frontales.
- Central 2 Puertas (calibración diferente debido al peso del vidrio).

Ve.N.I.C.E. Plus

VIDRIOS ELECTRICOS

INTERRUPTORES

Interruptores de Comando (Versión LOW y HIGH)

Tecnología: Voltaje Coding

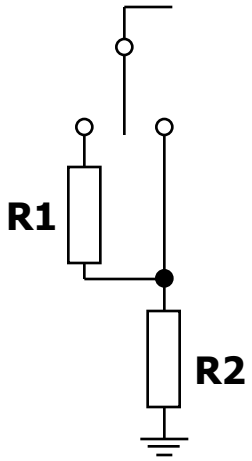

Todas las versiones utilizan el mismo tipo de interruptor.

Mantiene el accionamento tipo “uña” debido a las centrales sin anti-apriete

Ve.N.I.C.E. Plus

VIDRIOS ELECTRICOS

CALIBRACION

Versión HIGH

Será necesário calibrar los vidrios eléctricos siempre que:

La Alimentación de la central sea interrumpida;
El mecanismo de la puerta sea substituído.

Siempre que haya una o mas puertas con los vidrios descalibrados, la iluminación de todas las teclas parpadean.

Para calibrar los mecanismos de los vidrios:

Cerrar completamente el vidrio y manter la tecla accionada por 2 seg.
Abrir completamente el vidrio y verificar el funcionamiento.