Sensor 2 de la presión de sobrealimentación -G447-: desmontar y montar

Aviso

- *En los vehículos sin filtro de partículas, el sensor 2 de la presión de sobrealimentación -G447- sólo se puede cambiar completo con el soporte → Catálogo electrónico de recambios (ETKA).*
- *En los vehículos equipados con filtro de partículas, el sensor 2 de la presión de sobrealimentación -G447- está integrado en el turbocompresor y no se puede sustituir individualmente.*

Herramientas especiales, equipos de comprobación y medición y dispositivos auxiliares necesarios

- Llave dinamométrica (5 ... 50 Nm) -V.A.G 1331-

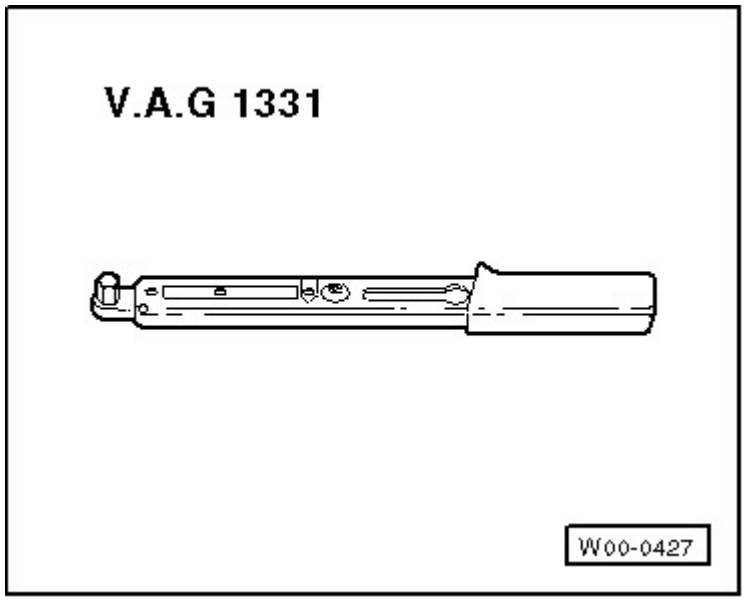

- Juego de tapones de cierre para motores -VAS 6122-

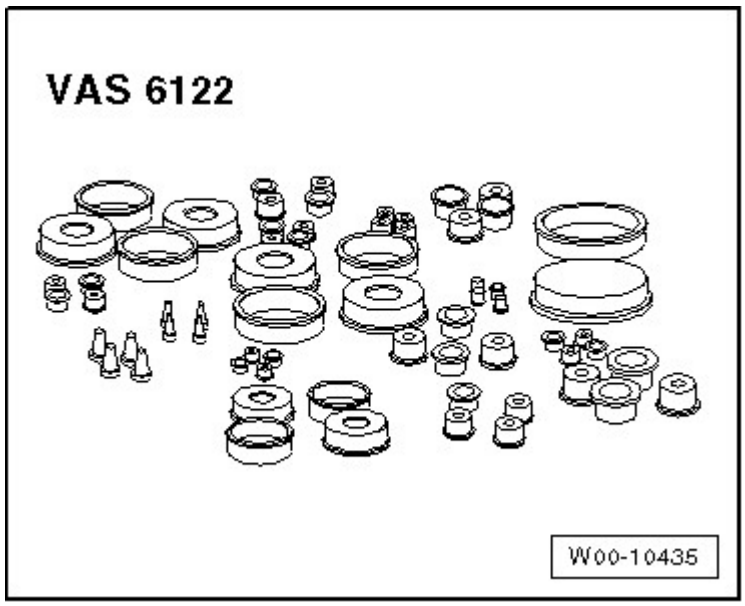

Desmontar

Aviso

- *Debido al riesgo de que se pueda romper, el sensor se sustituye completo con su soporte y el tubo flexible.*
- *El procedimiento anteriormente descrito no rige para los vehículos con la norma de emisiones EU-5, porque el sensor va montado fijo en el vehículo.*

Aviso

- *Después de desmontar las tuberías y los tubos flexibles se deben taponar inmediatamente los empalmes abiertos con un tapón del juego de tapones de cierre para motores -VAS 6122-.*
- *Utilizar siempre tapones limpios.*

– Desbloquear y desacoplar el conector -4- en el sensor 2 de presión de sobrealimentación -G447--1-.

– Desenroscar los tornillos -2- del soporte del sensor 2 de la presión de sobrealimentación -G447-.

– Desenroscar el tornillo hueco -3- del turbocompresor y retirar el sensor 2 de la presión de sobrealimentación -G447-.

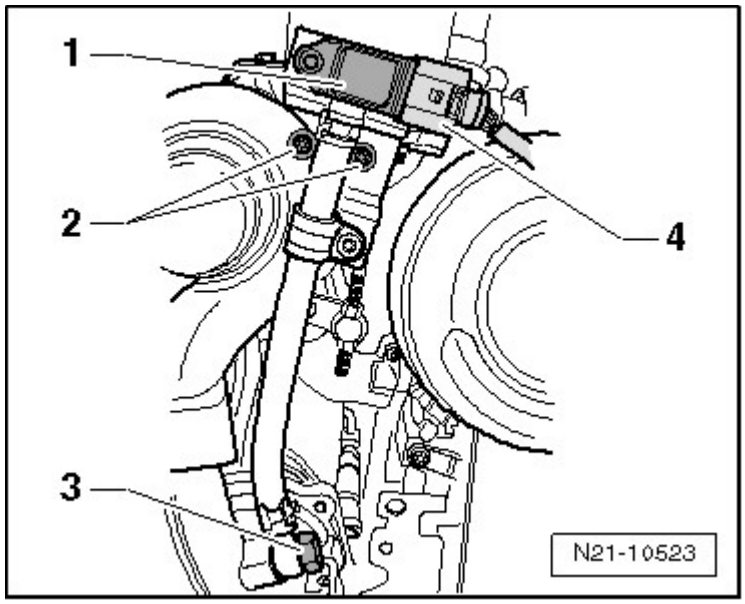

Montar

El montaje se efectúa siguiendo el orden inverso de operaciones.