Caída de la mariposa de régula

en VW Touran, Golf V, Audi A3 con motor 2.0 TDI

Vehículo	Producto: Mariposa de régula		
Audi A3 2.0 TDI	Nº PIERBURG	Recambio para	Nº O.E.*
VW Touran 2,0 TDI	7.14393.26.0	7.14393.11.0/.16.0/.20.0	038128063G
VW Golf V 2.0 TDI			

Posibles reclamaciones:

- Indicación “Taller Gases de escape” en el display multifuncional
- La temperatura del motor sube
- Testigo de fallo luce permanentemente
- “Tirones o sacudidas” después de desconmutar el motor

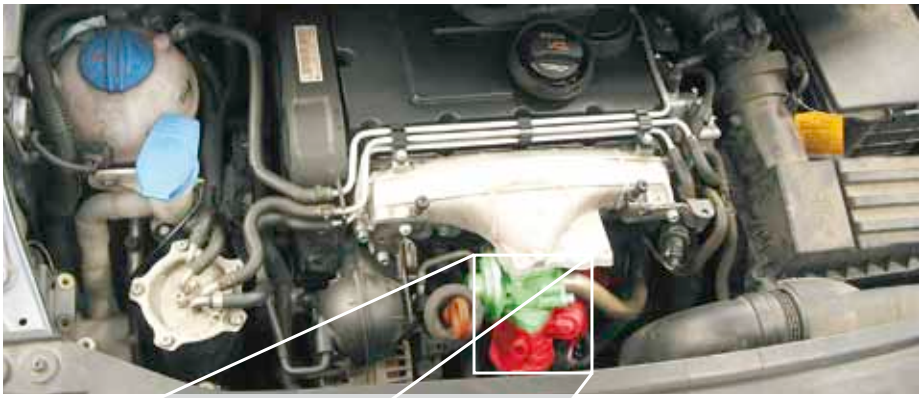

Vista sobre el recinto de motor del Touran
resaltada en verde: Válvula de recobro de los gases de escape
resaltada en rojo: Mariposa de régula

Estas reclamaciones pueden atribuirse a una mariposa de régula averiada o deteriorada

Funciones de la mariposa de régula [1)]

La diferencia de presión entre la parte de escape y de admisión sola no basta para las altas tasas de recobro de los gases de escape como se requieren para los vehículos con motor diesel. Para incrementar el vacío y regular exactamente las tasas de recobro de los gases de escape se instalan “mariposas de régula” en el tubo de aspiración.
Al parar el motor, la mariposa de régula se cierra prematuramente evitándose de esta forma una “sacudida de desconmutación”.

La mariposa de régula de cerca (resaltada en rojo)

[1)] En la práctica existen diferentes designaciones para la mariposas de régula, p. ej., válvula de mariposa, mariposa diesel, pre-mariposa diesel. La designación de VOLKSWAGEN reza “Mariposa del tubo de aspiración”.

Vista del producto Mariposa de régula

Modificaciones y cambios de dibujos reservados. Para la colocación y la sustitución, véanse los catálogos, el CD TecDoc y/o los sistemas basados en datos TecDoc.
* Los números de referencia indicados solamente sirven a modo de comparación y no pueden ser utilizados en facturas dirigidas a clientes.

© MS Motor Service International GmbH – 0208 ES

Otras notas diversas

La mariposa de régula y el ventilador del radiador están asegurados mediante el mismo fusible.
Al fundirse este fusible, el ventilador del radiador tampoco funciona – la temperatura del motor puede subir.

Posibles códigos de error específicos de la marca pueden ser:

- Código de error P2102 "Válvula mariposa del motor"
- Código de error 19557 "Válvula mariposa del tubo de aspiración del motor"
- Código de error 17075 "Control del ventilador del radiador"

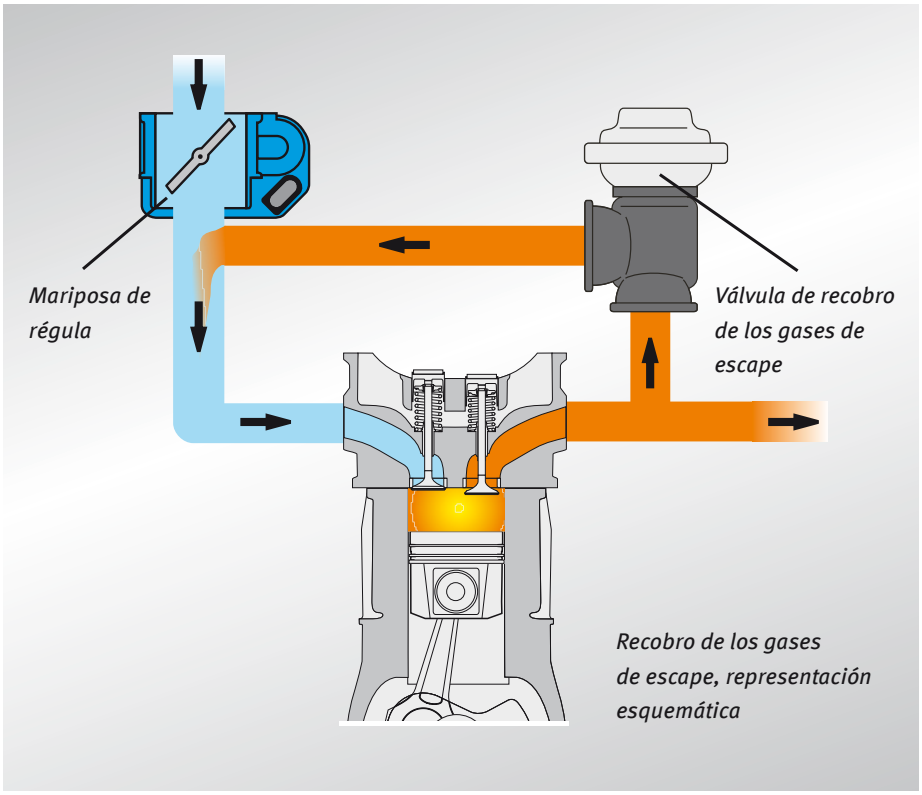

Recobro de los gases de escape, representación esquemática

Solución

- Realice un diagnóstico del regulador con la ayuda de un verificador de motores. Con el diagnóstico del regulador se actúa a intervalos la válvula de régula. El suministro de tensión está en orden si la misma conmuta manifiesta y audiblemente.
- Una mariposa de régula averiada debe recambiarse por una nueva.
- Compruebe el fusible. Recambie un fusible defectuoso por uno nuevo de la misma intensidad de amperios.

No instale bajo circunstancia alguna un fusible más fuerte que el indicado por la marca (10 amperios).

Desaconsejamos la limpieza de la mariposa de régula:

- Una limpieza no aporta mejora alguna en el caso de una mariposa de régula defectuosa con los daños descritos al anverso.
- Una mariposa de régula en condiciones de operación podría quedar deteriorada al limpiarla.

Mariposa de régula nueva

Mariposa de régula en estado aceitado

© MS Motor Service International GmbH – 0208 ES