1032B10 - Correia dentada do comando da distribuição - Rem./Rec. para acerto fase distrib. ou subst.

INFOTEC

Punto 1.4 16V Turbo

1 - Colocar as proteções da carroceria (pára-lamas dianteiros e painel frontal);

2 - Desligar o cabo negativo da bateria;

3 - Remover a tampa superior do motor;

¿como fazer?

4 - Remover a tubulação entre o filtro de ar e entrada do turbocompressor;

¿como fazer?

5 - Remover o filtro de ar completo;

¿como fazer?

6 - Remover a proteção superior da correia;

¿como fazer?

7 - Aplicar a ferramenta sustentação do motor 60353238 e 60353243 na carroceria e cárter;

8 - Remover o coxim do motopropulssor do lado da distribuição;

¿como fazer?

9 - Remover o suporte rígido no cabeçote do motor;

¿como fazer?

10 - Remover a polia da árvore de manivelas;

¿como fazer?

11 - Remover a proteção inferior da correia dentada;

¿como fazer?

12 - Remover a chapa de reforço no cabeçote;

¿como fazer?

13 - Remover as velas de ignição;

¿como fazer?

14 - Girar a árvore de manivelas (1A) até a posição (1B) ficar do lado oposto ao sensor de rotações (1C);

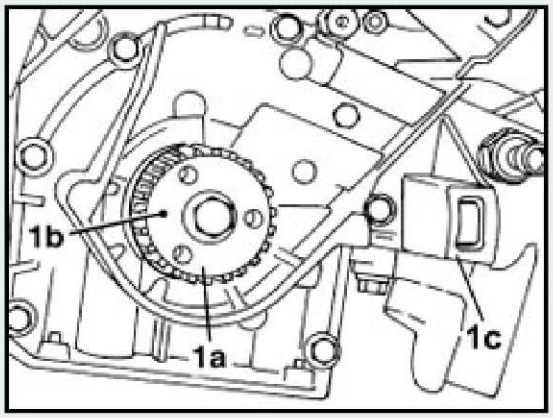

15 - A sincronização da distribuição deve ser executada com os quatro pistões em linha;

16 - Instale as ferramentas nº. 60353244 e 1860992000 encostando manualmente no 1º e 2º cilindros sem aplicar torque na mesma;

17 - Obs.: O 1º cilindro deve estar descendo em fase de expansão;

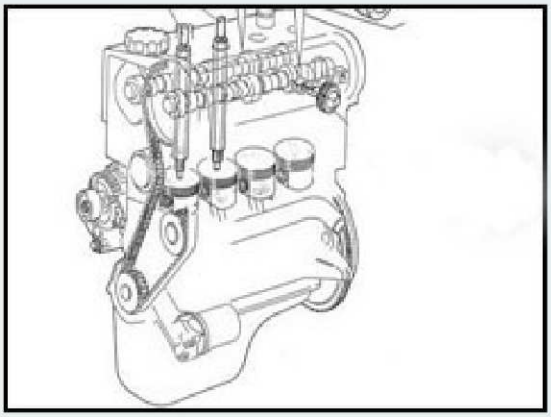

18 - As hastes das ferramentas devem estar alinhadas na posição de fasagem;

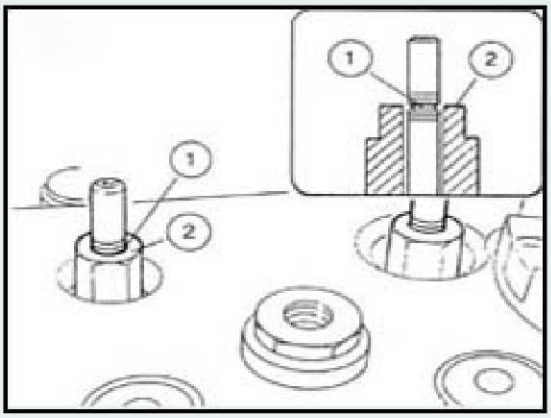

19 - Outra referência para verificar se fasagem está no tempo correto, ou seja, com o 1º cilindro descendo em fase de admissão, é a posição em que a engrenagem da árvore de manivelas apresenta com as hastes do cabeçote alinhadas;

20 - Utilizando uma chave Allen 8, retirar o tampão do lado da admissão para a instalação da ferramenta de fasagem no cabeçote;

21 - Obs.: O anel o-ring não deve apresentar rasgos e trincas, caso contrário o mesmo deverá ser substituído;

22 - Verificar o rasgo faceado com o plano no cabeçote. Nesta condição, o eixo de comando das válvulas deve estar visível através do furo sede da mesma;

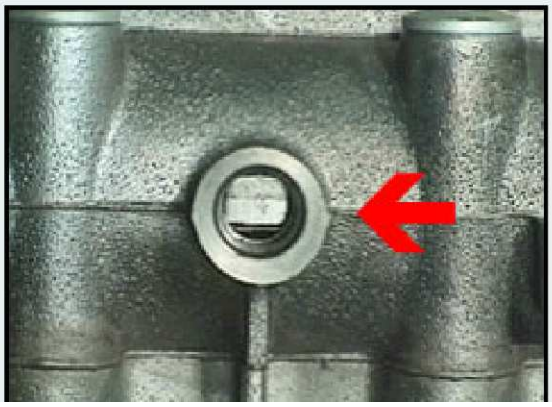

23 - Obs.: Só para a remoção da correia de comando da distribuição é suficiente à montagem da ferramenta de sincronização da árvore de cames lado admissão;

24 - Desconectar o chicote do bico injetor e instalar a ferramenta nº. 60353088 no rasgo do comando de válvulas do cabeçote para travar o comando;

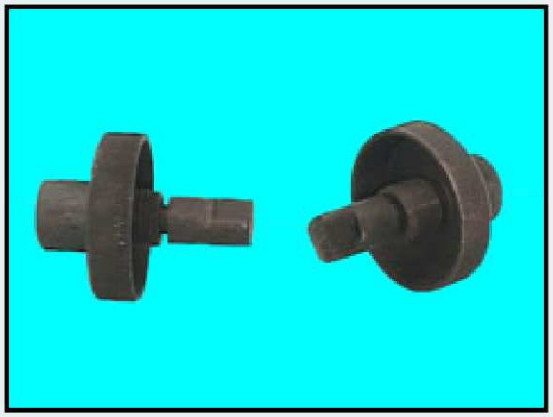

25 - Afrouxar a porca do tensor móvel e remover a correia dentada;

26 - Obs.: Todas as vezes que a correia dentada for removida, por qualquer motivo, a mesma deverá ser substituída;

27 - Recolocação

28 - Utilizando uma chave de reação 1860831000, travar a polia de comando do cabeçote e afrouxar o parafuso;

29 - Na recolocação, aplicar o torque: (12,0 Kgfm ou 120 N);

30 - Montar a nova correia dentada na seguinte ordem: Polia motriz, bomba d`água, polia do eixo do comando de válvulas, rolamento tensor móvel, mantendo o ramo do lado direito sempre bem esticado;

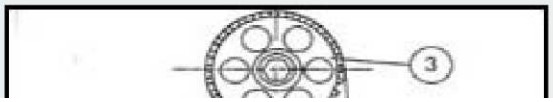

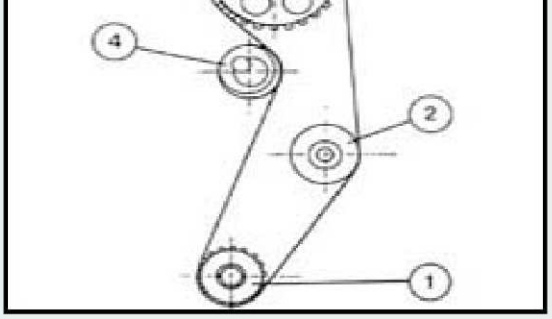

31 - Utilizando a ferramenta 60353093, movimentar o tensor móvel até a posição de tencionamento máximo e apertar a porca de fixação do tensor;

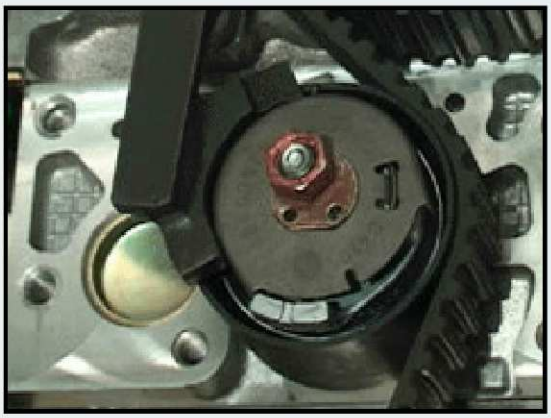

32 - Utilizando uma chave de reação 1860831000, travar a polia do cabeçote e aplicar o torque de 12 kgfm ou 120 Nm na polia do comando de válvulas;

33 - Remover a ferramenta de travamento do comando de válvulas e de verificação do alinhamento dos pistões;

34 - Girar o motor por 4 voltas a fim de promover o assentamento da correia dentada;

35 - Instalar novamente as ferramentas de modo a conferir a fase, caso esteja fora, repetir todo o procedimento;
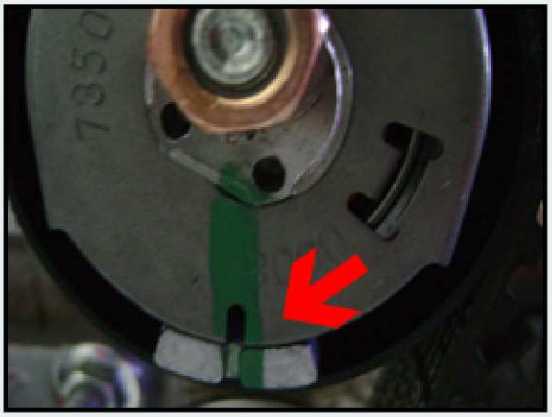
36 - Utilizando a ferramenta 60353093, ajuste a correia dentada de modo que o tensor fique com os índices de tensão alinhados;