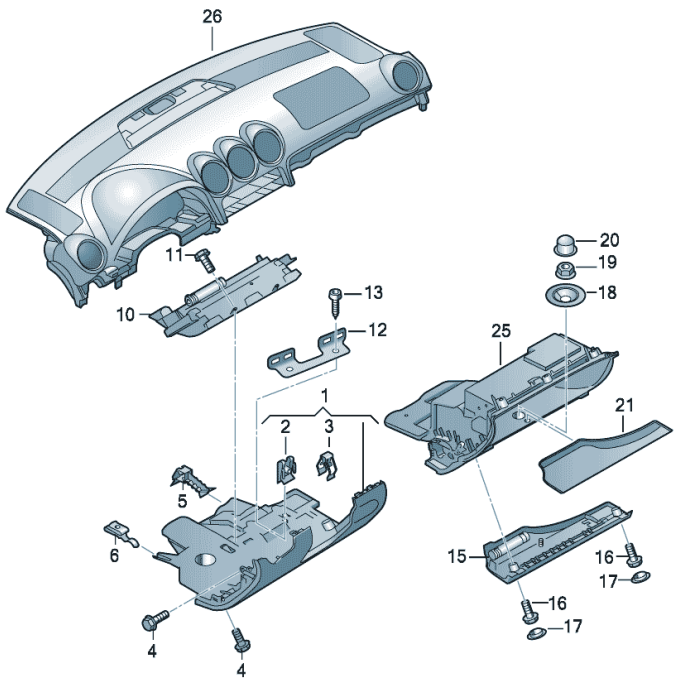

Pos	Referencia	Denominación	Nota	St	Info. del modelo
		unidad airbag rodilla ***** cuidado merc.pelig****** vease manual de reparaciones			
1	8H1 880 301	acolchado rodillas (lado conductor)		1	
	12/08-08/132R9	grafito/gris	-EK,FE		
	12/08-08/136PS	soul (negro)	-GJ		
	12/08-08/138C1	torrone (beige)	-DB		
2		grapa en su lugar utilizar:	8H1 898 173		
3		tuerca gatillo en su lugar utilizar:	8H1 898 173		
-	8H1 898 173	juego piezas peq. acolchado rodillas		1	
4	N 101 818 03	tornillo exagonal	M5X20	3	
5	8E0 863 096 A	soporte		1	
6	4B1 864 247	grapa		1	
10	8H1 880 841 A	unidad airbag rodilla ** pedir solo p. ** ** montaje inmediato **	izq.	1	
	12/08-08/132R9	grafito/gris	-EK,FE		
	12/08-08/136PS	soul (negro)	-GJ		
	12/08-08/138C1	torrone (beige)	-DB		
11	N 105 495 03	tornillo hexagonal (combinado)	M5X16	2	
12	8H1 880 947	angulo fijacion		1	
13	N 104 128 04	tornillo p.chapa hexag.int.red	5X16	2	
15		no para este modelo			
16		no para este modelo			
17		no para este modelo			
18		no para este modelo			
19		no para este modelo			
20		no para este modelo			
21		no para este modelo			

Pos	Referencia	Denominación	Nota	St	Info. del modelo	Pos	Referencia	Denominación	Nota	St	Info. del modelo
25		guantera vease ilustracion:	857-20								
26		tablero instrumentos vease ilustracion:	857-10								