INYECCION ELECTRONICA

ESCORT 1.8 CFI

FORD EEC-IV MONOPUNTO

CIRCUITOS de ENCENDIDO, FUSIBLES y RELES AFECTADOS al SISTEMA de INYECCION

VANO MOTOR

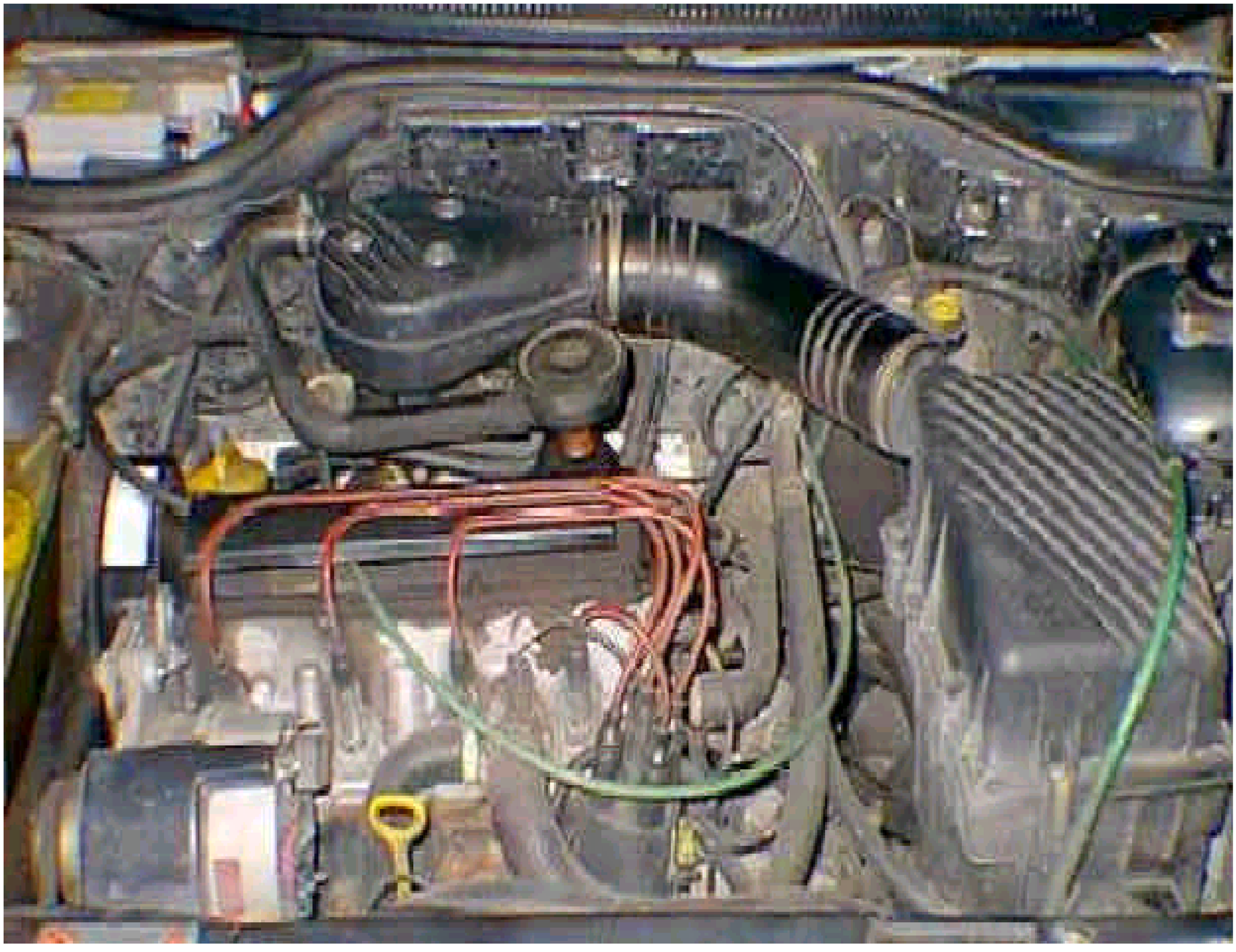

UBICACION FUSIBLERA

ESCORT EEC-IV MONOPUNTO

FUSIBLERA VISTA de ABAJO

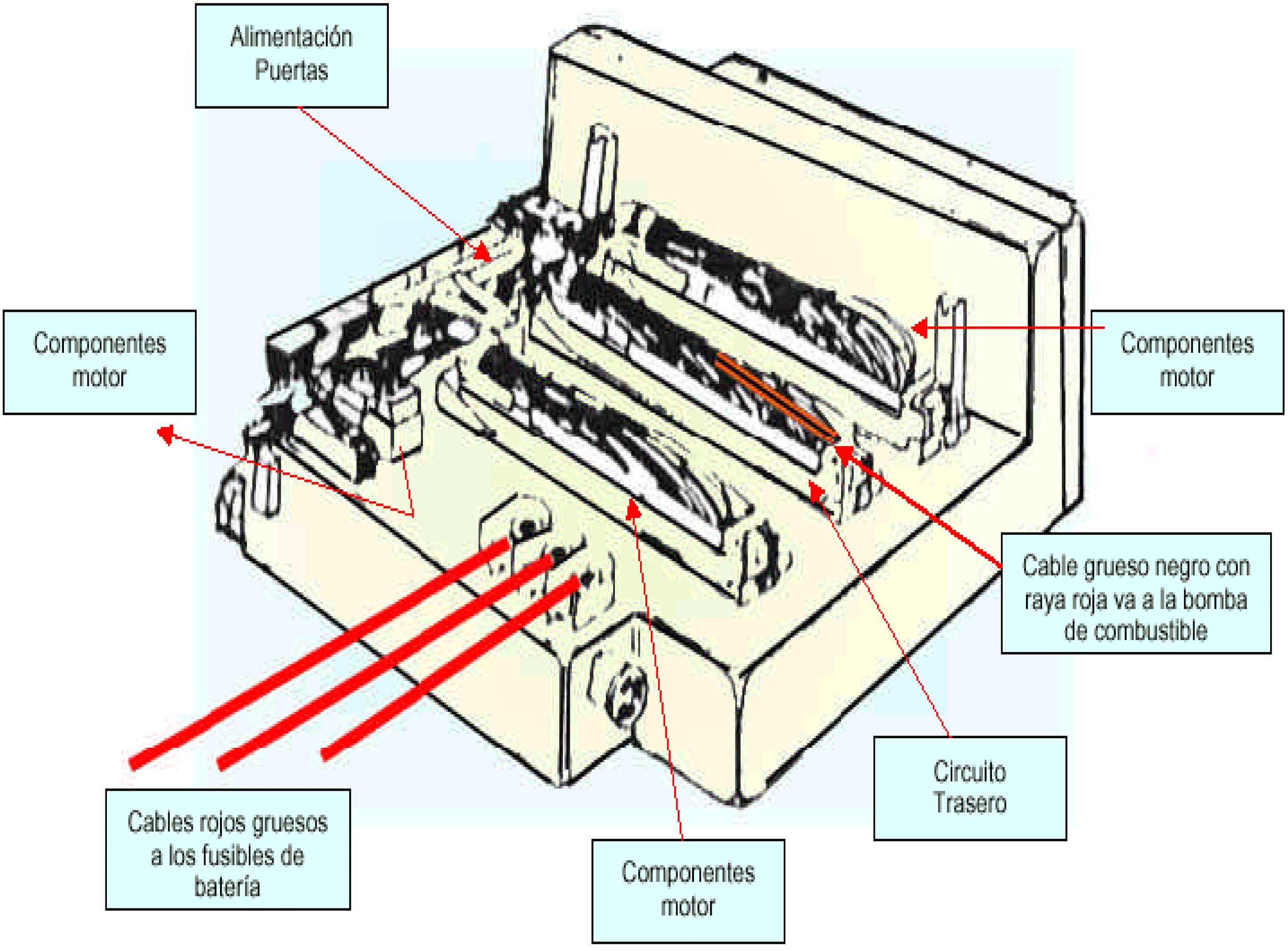

FUSIBLERA VISTA DE ABAJO

ESCORT EEC-IV MONOPUNTO

FUSIBLES de INYECCION

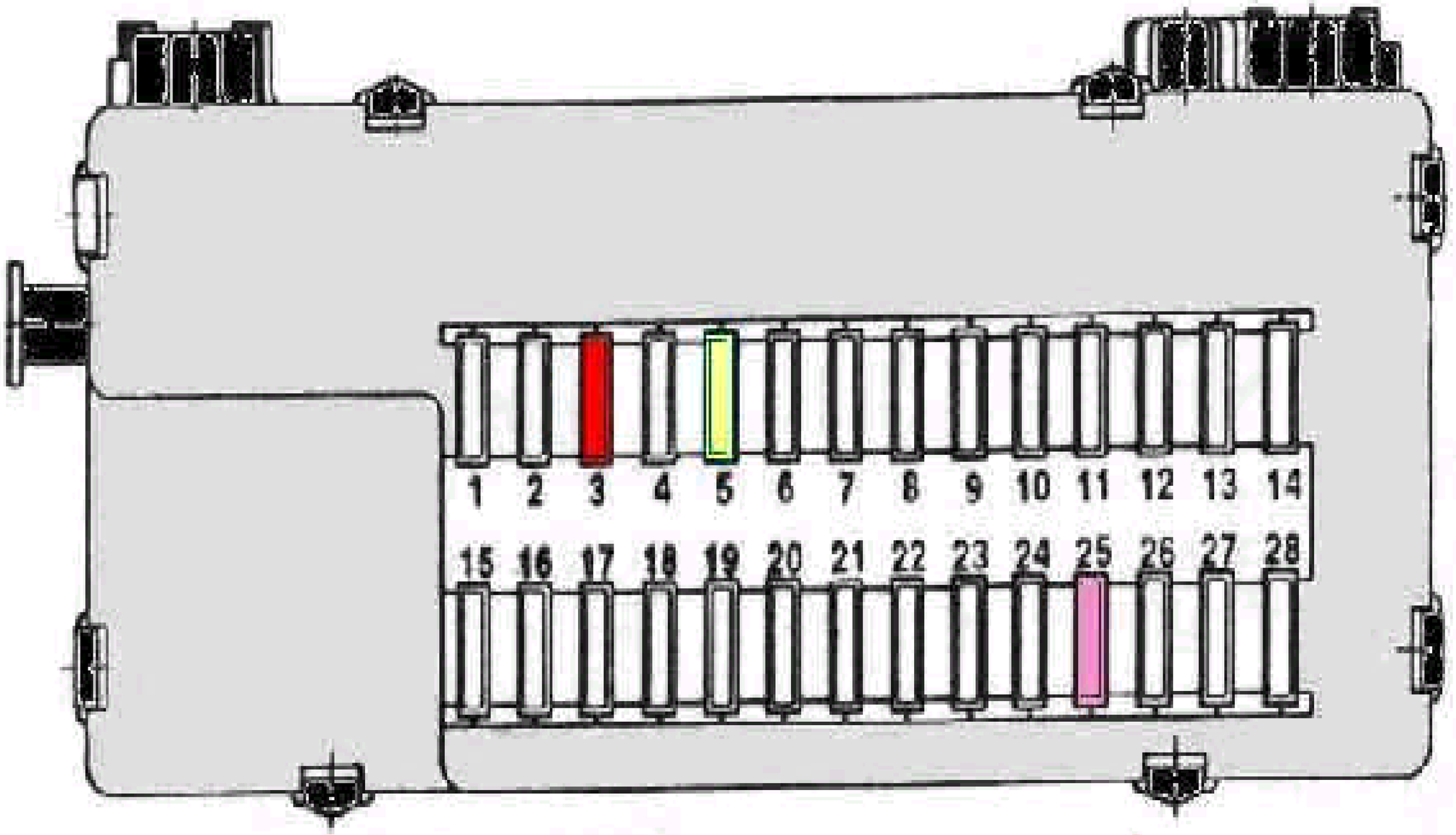

Fusible 3 10 A : Calefactor sonda lambda, SOLO EN LOS MULTIPUNTO.
Fusible 5 20 A : Bomba de combustible
Fusible 25 3 A : Módulo de Inyección. Memoria Kam.

IDENTIFICACION DE LOS FUSIBLES

CAPACIDAD Y CIRCUITO PROTEGIDO

SISTEMA EEC-IV

F 1	25A	Desempañador del vidrio trasero
F 2	-	Libre
F 3	10A	Calefactor de la Sonda Lambda
F 4	15A	Luz alta (lado derecho)
F 5	20A	Bomba de combustible
F 6	10A	Faro de posición (lado izquierdo) Iluminación de tablero
F 7	10A	Faro de posición (lado derecho)
F 8	-	Libre
F 9	30A	Electroventilador
F10	10A	Luz baja (lado izquierdo)
F11	15A	Faro de niebla (*)
F12	10A	Luces indicadoras de giro. Luz de marcha atrás
F13	20A	Limpia y Lavaparabrisas
F14	20A	Ventilador del Calefactor
F18	15A	Luz alta (lado derecho)
F19	-	Libre
F20	15A	Luces de advertencia (baliza) y bocina
F21	15A	Luces de cortesía, encendedor de cigarrillos, radio, reloj.
F22	30A	Accionador eléctrico de los vidrios de las puertas (*)
F23	-	Libre
F24	10A	Luz baja (lado derecho)
F25	3A	Módulo de inyección electrónica . Memoria Kam.
F26	-	Libre
F27	10A	Luz de freno y lámparas indicadoras del panel de Instrumentos.
F28	10A	Embrague electromagnético del aire acondicionado (*)
F29	20A	Traba centralizada de puertas(*)
F30	5A	Radio (en ficha de conexión)

NOTA: El fusible F3 de10A calefactor sonda Lambda no se encuentra presente en el EEC-IV Monopunto.

El fusible F29 se halla ubicado en la tapa superior de la central eléctrica.

(*) Disponibles sólo para algunos modelos.

ESCORD MONOPUNTO

EEC-IV CFI

IDENTIFICACION SOCALO RELES

R1- Libre
R2- Temporizador Limpiaparabrisas.
R3- Temporizador luneta térmica.
R4- Libre.
R5- Libre.
R6- Luces altas.
R7- Libre.
R8- Sistema de Inyección.
R9- Bomba de combustible.
R10- Aire acondicionado.
R11- Máxima aceleración.
R12- Libre.
R13- Puente luces antiniebla.
R14- Bocina.
R15- Libre.
R16- Libre.
R17- Puente luces de cortesía.
R18- Levanta cristales.
R19- Libre.
R20- Libre.
R21- Puente luces antiniebla.
R22- Libre.
R23- Luces bajas.
R24- Puente motor de arranque.
R25- Luces antiniebla.
R26- Ignición.
B-1- Puente de ignición.

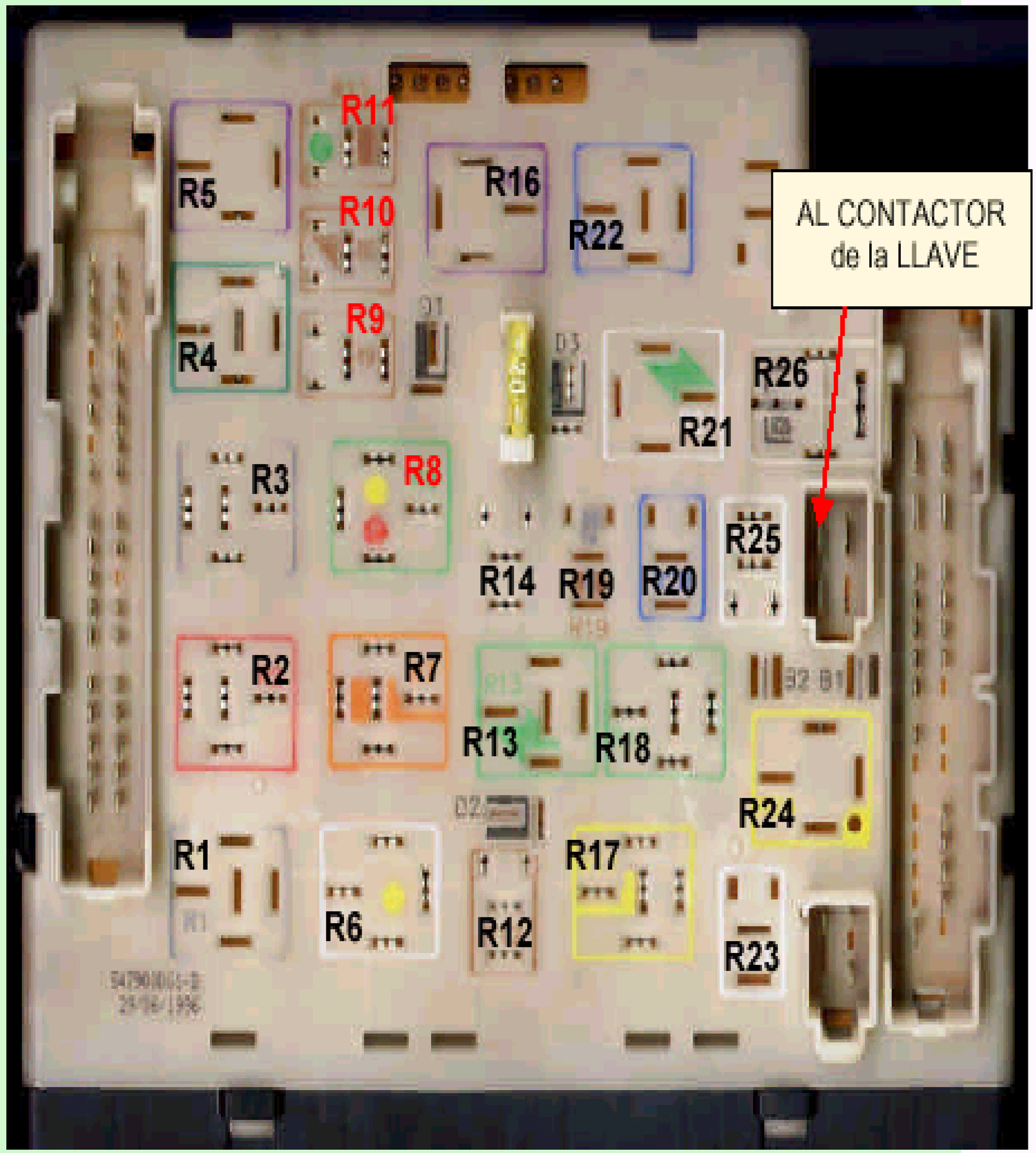

escort MONOPUNTO

EEC-IV CFI

DISTRIBUCION de RELES

Nota: El relé de Inyección es de color verde

R1- Libre
R2- Temporizador Limpiaparabrisas.
R3- Temporizador luneta térmica.
R4- Libre.
R5- Libre.
R6- Luces altas.
R7- Libre.
R8- Sistema de Inyección.
R9- Bomba de combustible.
R10- Aire acondicionado.
R11- Máxima aceleración.
R12- Libre.
R13- Puente luces antiniebla.
R14- Bocina.
R15- Libre.
R16- Libre.
R17- Puente luces de cortesía.
R18- Levanta cristales.
R19- Libre.
R20- Libre.
R21- Puente luces antiniebla.
R22- Libre.
R23- Luces bajas.
R24- Puente motor de arranque.
R25- Luces antiniebla.
R26- Ignición.
B-1- Puente de ignición.

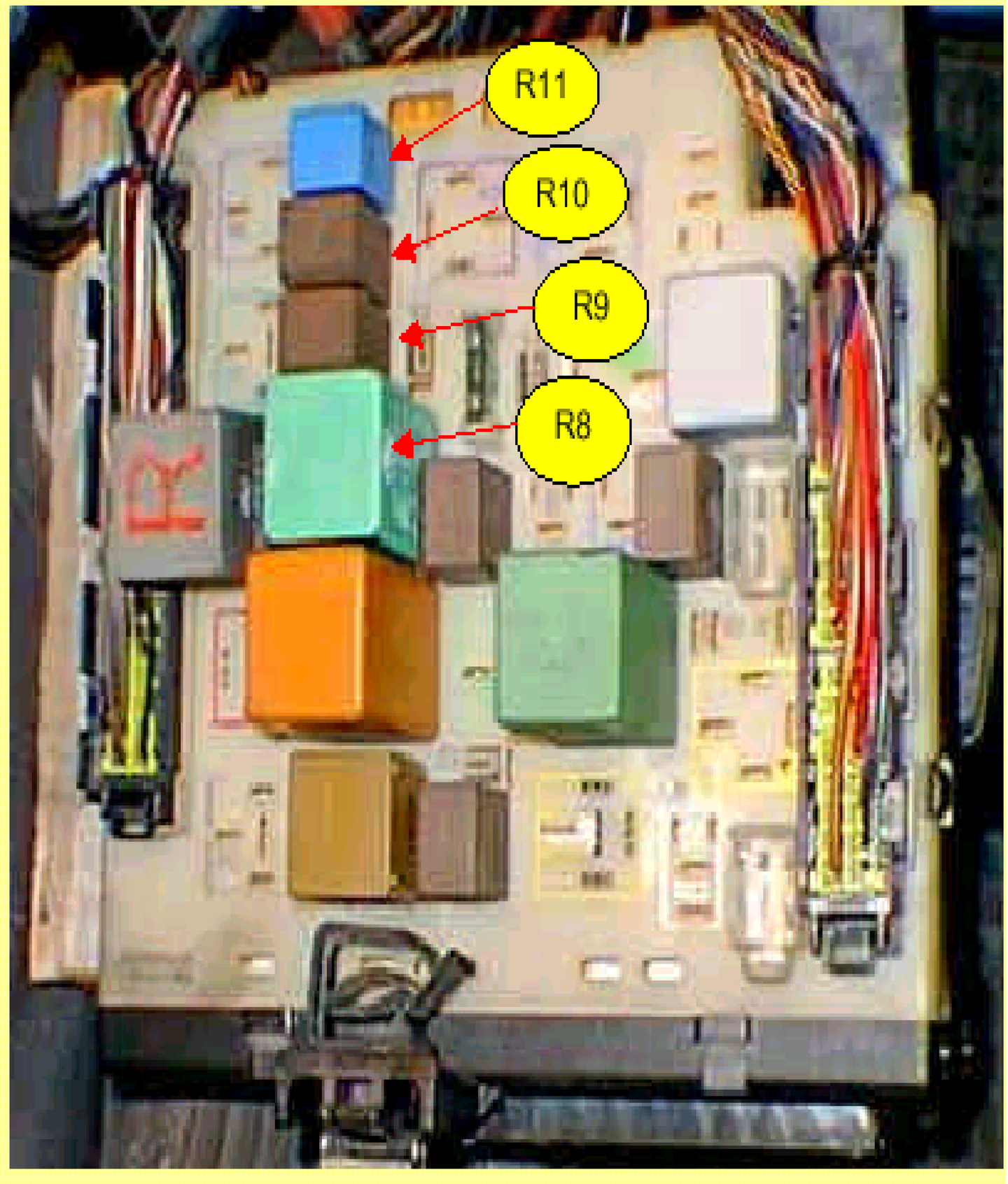

RELES de INYECCION EEC-IV

MULTIPUNTO Y MONOPUNTO

MULTIPUNTO

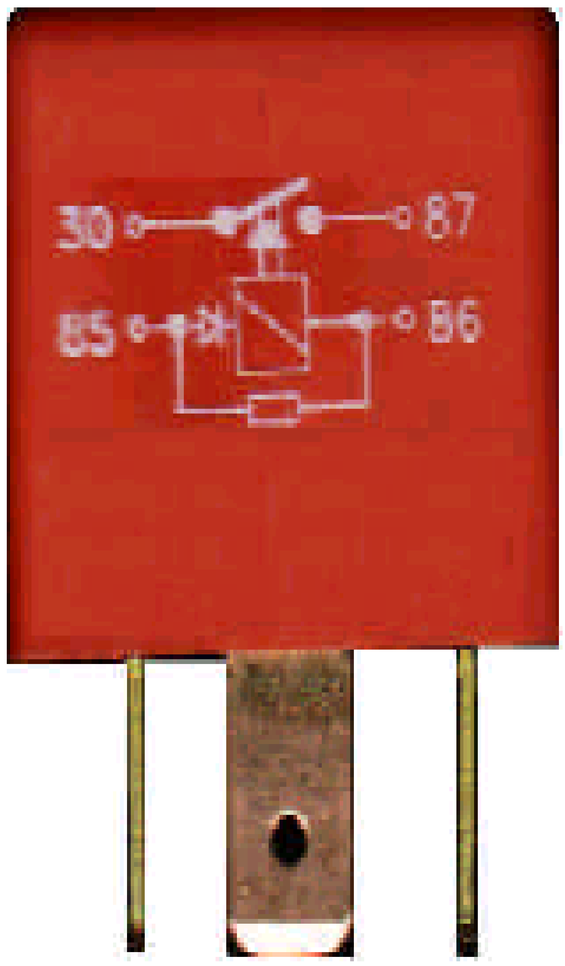

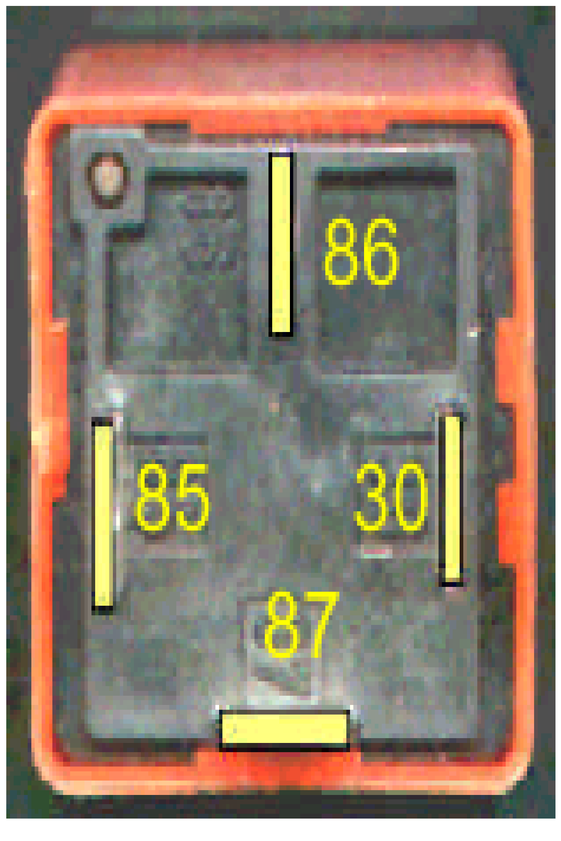

MONOPUNTO

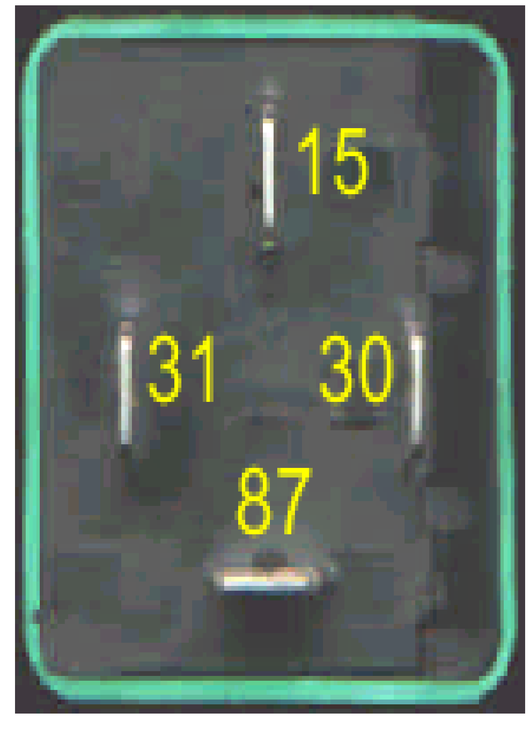

RELE A/A (WOT)

CORTE en MAXIMA ACELERACION

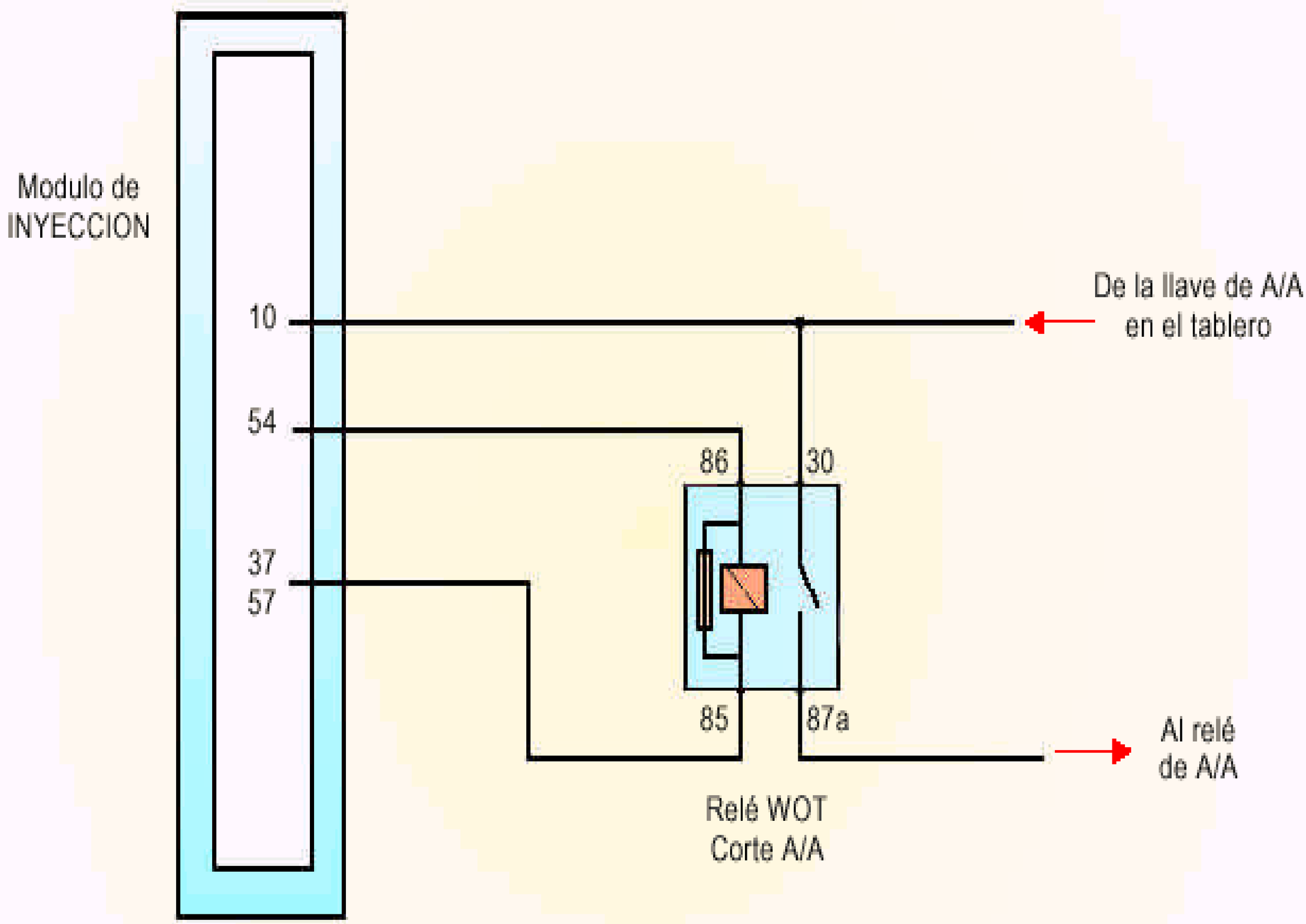

NOTA: Relé de tipo inversor, normalmente cerrado.

PARAMETROS INYECTOR
MONOPUNTO

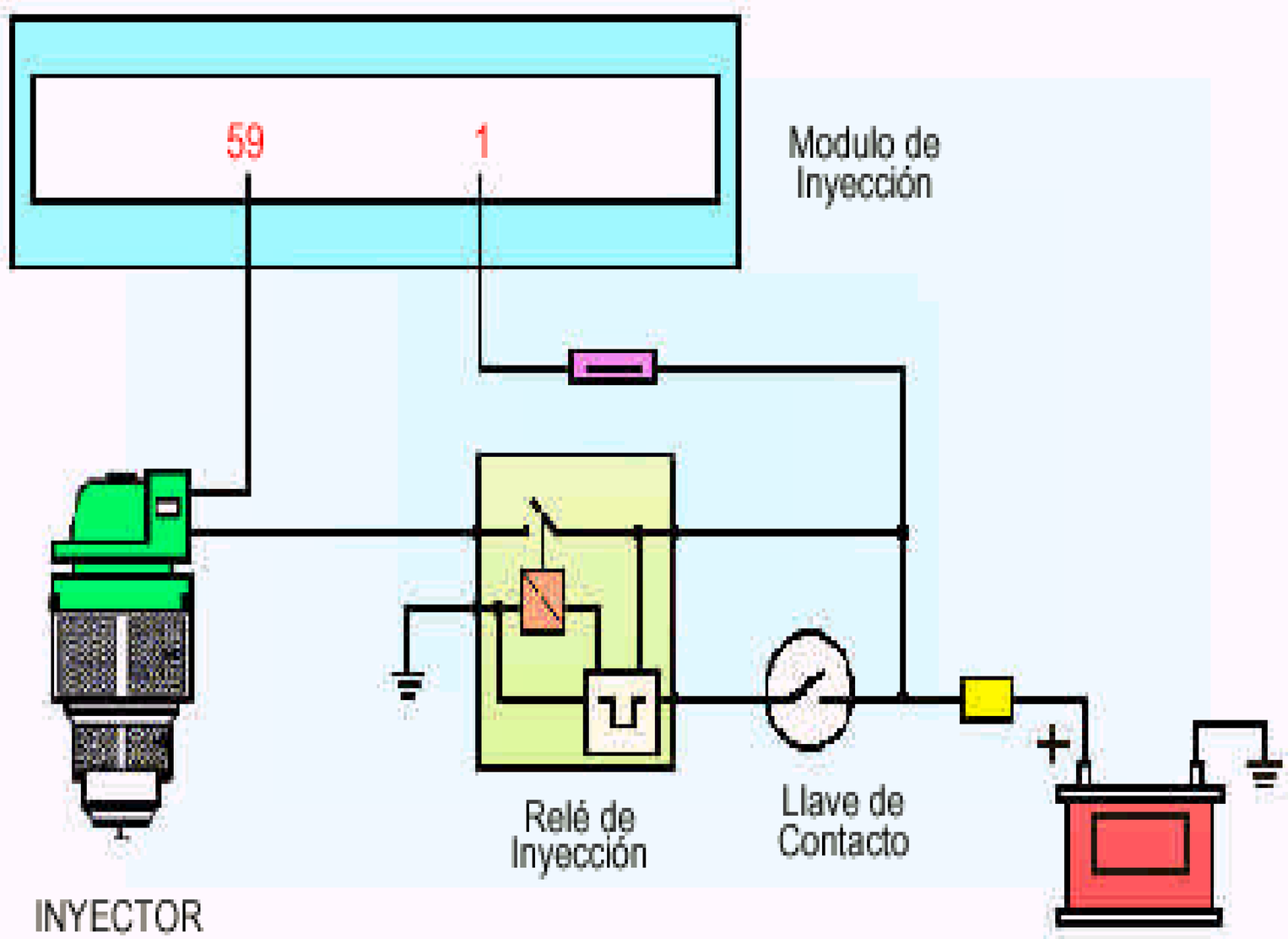

RPM	FRECUENCIA Hz	PULSO (Sin carga)	PULSO (Con carga)
900	30 Hz	1 - 2 ms	12 - 20 ms
1800	60 Hz	1 - 2 ms	12 - 20 ms
2700	90 Hz	1 - 2 ms	12 - 20 ms
3600	120 Hz	1 - 2 ms	12 - 20 ms

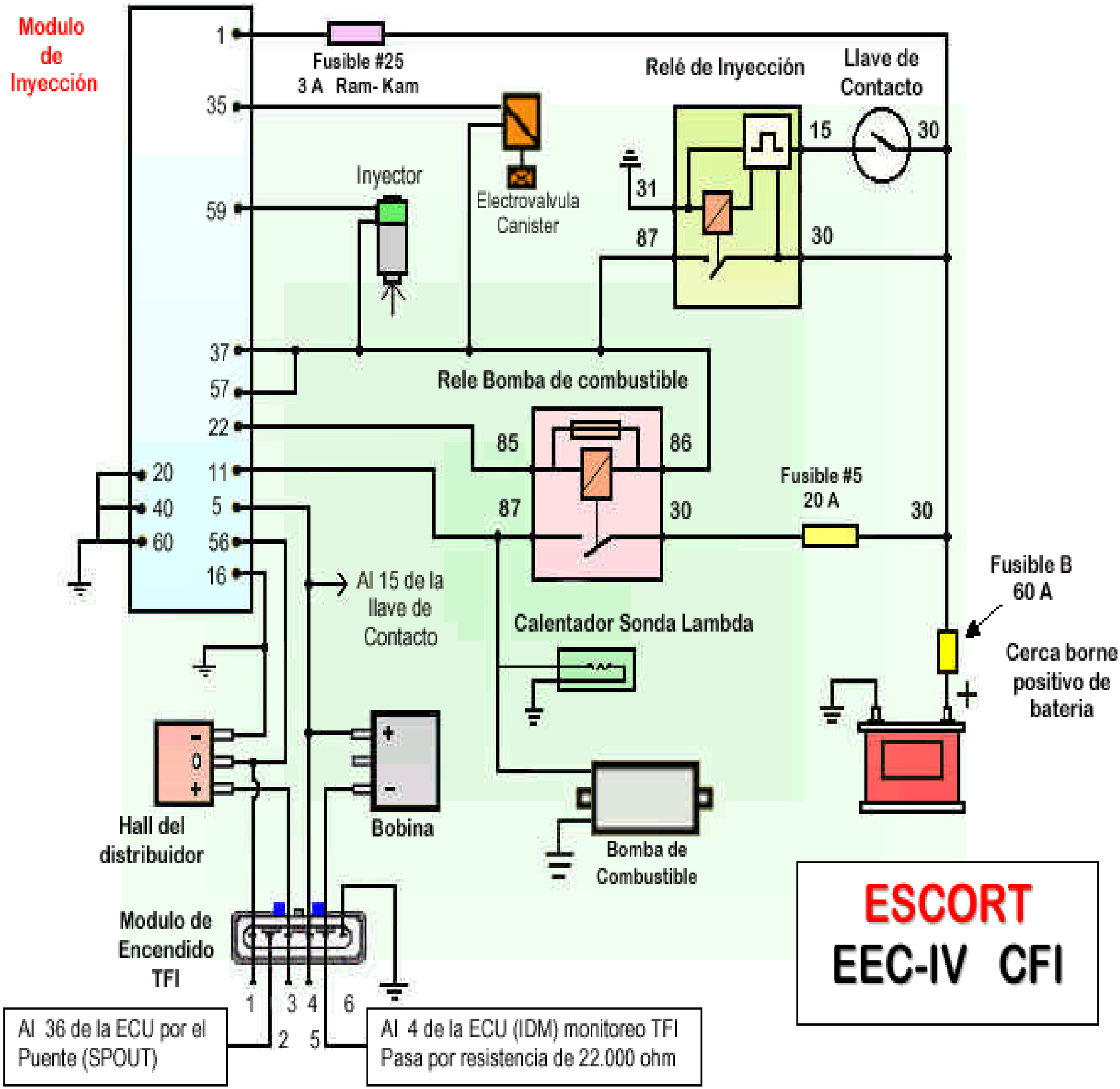
Modulo de Inyección
1
35
59
37
57
22
11
5
56
16
20
40
60
Fusible #25
3 A Ram- Kam
Relé de Inyección
Llave de Contacto
15
30
31
87
30
Inyector
Electrovalvula Canister
Rele Bomba de combustible
85
86
87
30
Fusible #5
20 A
30
Al 15 de la llave de Contacto
Calentador Sonda Lambda
Fusible B
60 A
Cerca borne positivo de bateria
+
Hall del distribuidor
Bobina
Bomba de Combustible
Modulo de Encendido TFI
1
3
4
6
2
5
Al 36 de la ECU por el Puente (SPOUT)
Al 4 de la ECU (IDM) monitoreo TFI
Pasa por resistencia de 22.000 ohm
ESCORT
EEC-IV CFI

INYECCION ELECTRONICA

ESCORT 2.0 MFI

FORD EEC-IV MULTIPUNTO

CIRCUITOS de ENCENDIDO, FUSIBLES y RELES AFECTADOS al SISTEMA de INYECCION

VANO MOTOR

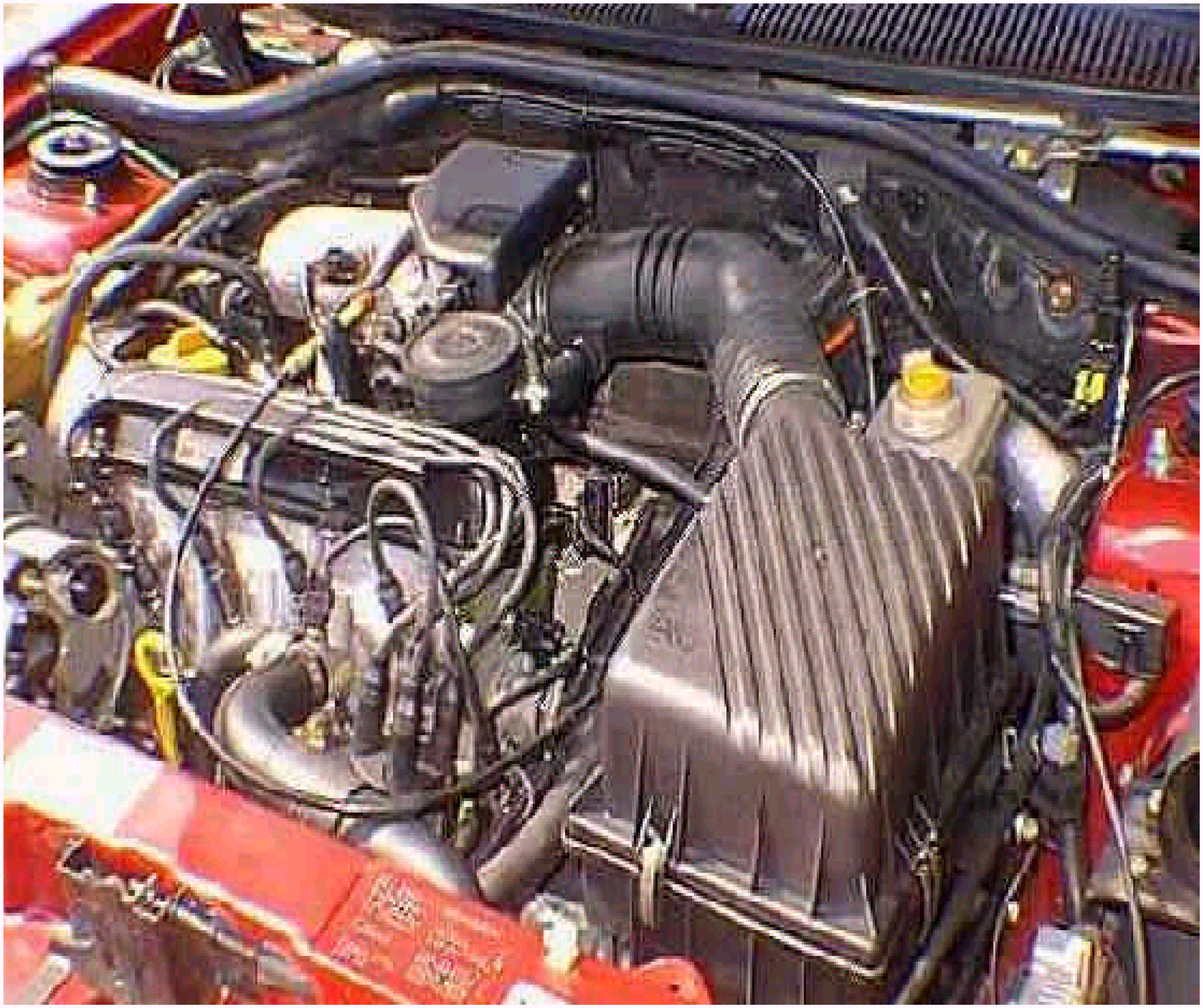

UBICACION FUSIBLERA

ESCORT EEC-IV MULTIPUNTO

FUSIBLERA VISTA de ABAJO

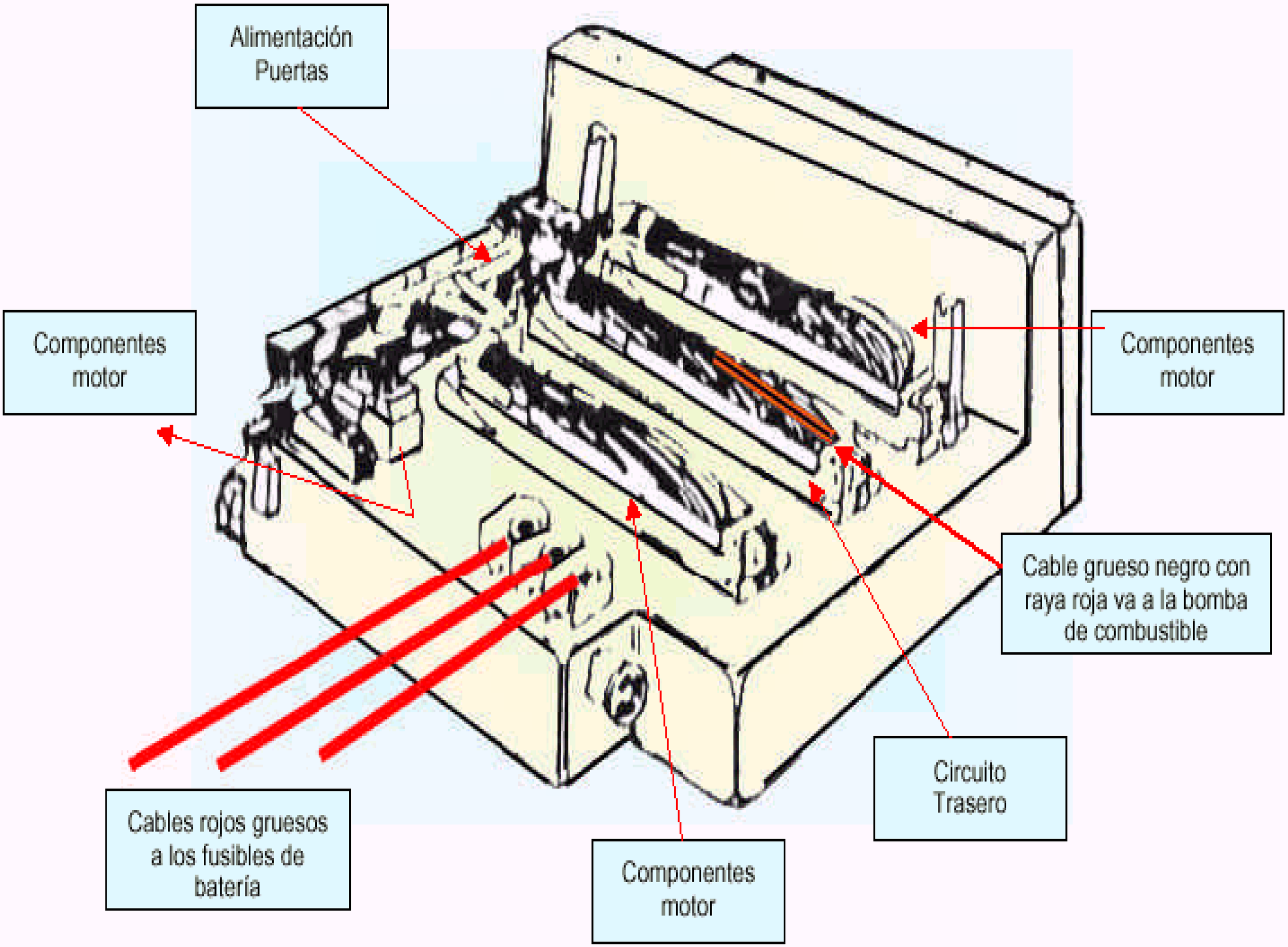

FUSIBLERA VISTA DE ATRAS

ESCORT 2.0 EEC-IV

FUSIBLES de INYECCION

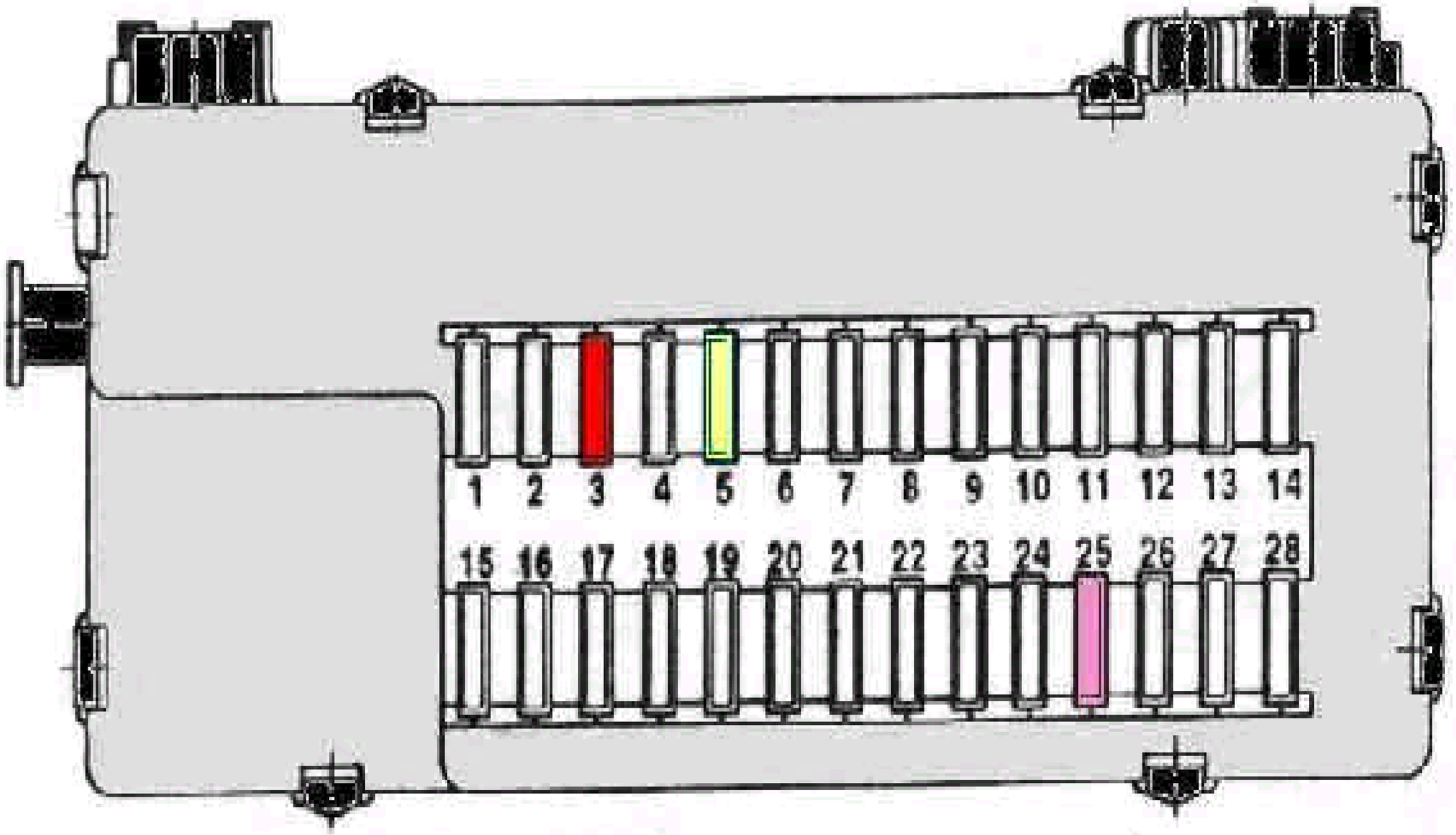

Fusible 3 10 A : Calefactor sonda lambda, SOLO EN LOS MULTIPUNTO.
Fusible 5 20 A : Bomba de combustible
Fusible 25 3 A : Módulo de Inyección. Memoria Kam.

IDENTIFICACION DE LOS FUSIBLES

CAPACIDAD Y CIRCUITO PROTEGIDO

SISTEMA EEC-IV

F 1	25A	Desempañador del vidrio trasero
F 2	-	Libre
F 3	10A	Calefactor de la Sonda Lambda
F 4	15A	Luz alta (lado derecho)
F 5	20A	Bomba de combustible
F 6	10A	Faro de posición (lado izquierdo) Iluminación de tablero
F 7	10A	Faro de posición (lado derecho)
F 8	-	Libre
F 9	30A	Electroventilador
F10	10A	Luz baja (lado izquierdo)
F11	15A	Faro de niebla (*)
F12	10A	Luces indicadoras de giro. Luz de marcha atrás
F13	20A	Limpia y Lavaparabrisas
F14	20A	Ventilador del Calefactor
F18	15A	Luz alta (lado derecho)
F19	-	Libre
F20	15A	Luces de advertencia (baliza) y bocina
F21	15A	Luces de cortesía, encendedor de cigarrillos, radio, reloj.
F22	30A	Accionador eléctrico de los vidrios de las puertas (*)
F23	-	Libre
F24	10A	Luz baja (lado derecho)
F25	3A	Módulo de inyección electrónica . Memoria Kam.
F26	-	Libre
F27	10A	Luz de freno y lámparas indicadoras del panel de Instrumentos.
F28	10A	Embrague electromagnético del aire acondicionado (*)
F29	20A	Traba centralizada de puertas(*)
F30	5A	Radio (en ficha de conexión)

NOTA: El fusible F3 de10A calefactor sonda Lambda no se encuentra presente en el EEC-IV Monopunto.

El fusible F29 se halla ubicado en la tapa superior de la central eléctrica.

(*) Disponibles sólo para algunos modelos.

ESCORD MULTIPUNTO
EEC-IV CFI

IDENTIFICACION SOCALO RELES

R1- Libre
R2- Temporizador Limpiaparabrisas.
R3- Temporizador luneta térmica.
R4- Libre.
R5- Libre.
R6- Luces altas.
R7- Libre.
R8- Sistema de Inyección.
R9- Bomba de combustible.
R10- Aire acondicionado.
R11- Máxima aceleración.
R12- Libre.
R13- Puente luces antiniebla.
R14- Bocina.
R15- Libre.
R16- Libre.
R17- Puente luces de cortesía.
R18- Levanta cristales.
R19- Libre.
R20- Libre.
R21- Puente luces antiniebla.
R22- Libre.
R23- Luces bajas.
R24- Puente motor de arranque.
R25- Luces antiniebla.
R26- Ignición.
B-1- Puente de ignición.

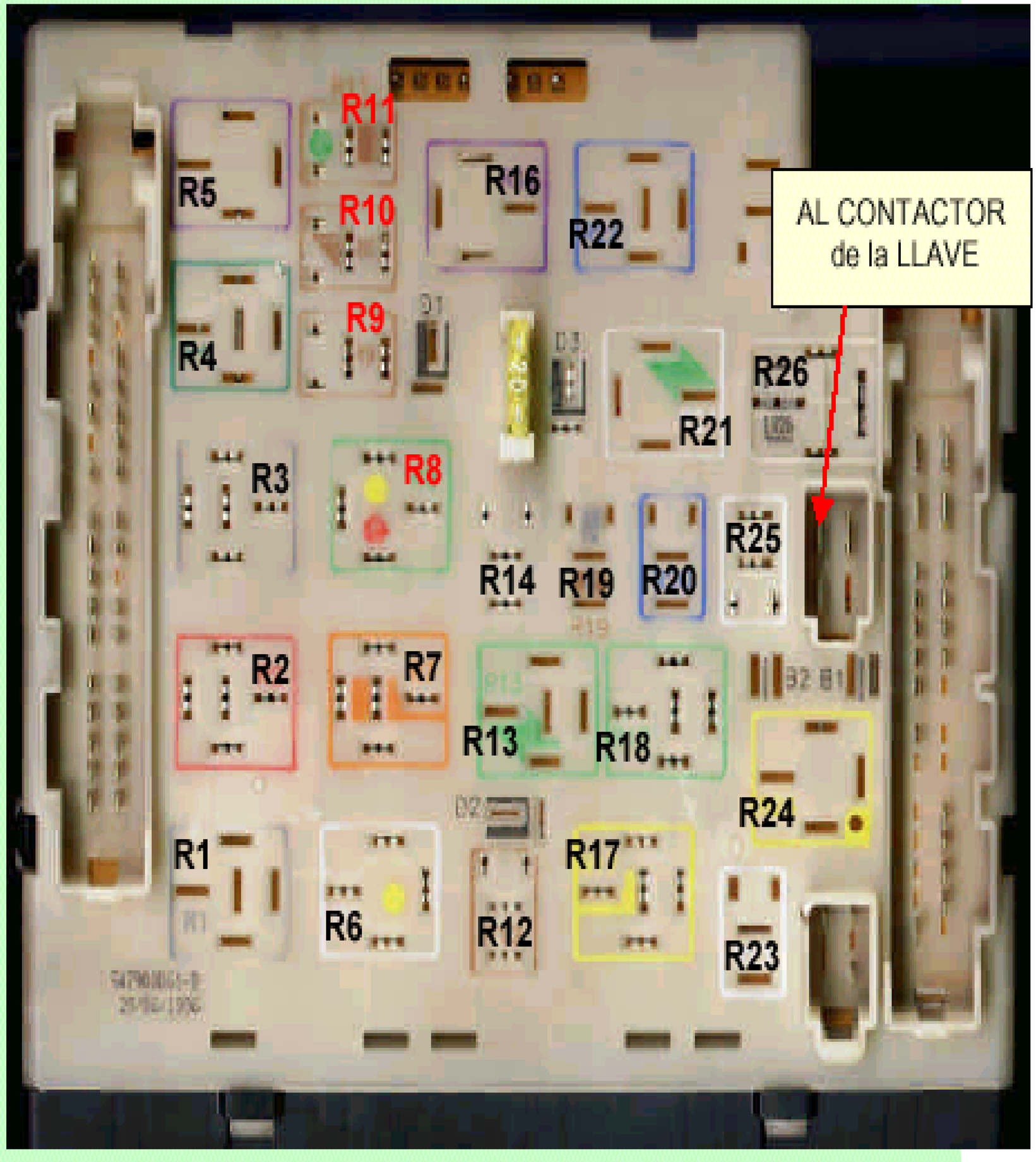

escort MULTIPUNTO
EEC-IV MFI

DISTRIBUCION de RELES

Nota: El relé de Inyección es de color ROJO

R1- Libre
R2- Temporizador Limpiaparabrisas.
R3- Temporizador luneta térmica.
R4- Libre.
R5- Libre.
R6- Luces altas.
R7- Libre.
R8- Sistema de Inyección.
R9- Bomba de combustible.
R10- Aire acondicionado.
R11- Máxima aceleración.
R12- Libre.
R13- Puente luces antiniebla.
R14- Bocina.
R15- Libre.
R16- Libre.
R17- Puente luces de cortesía.
R18- Levanta cristales.
R19- Libre.
R20- Libre.
R21- Puente luces antiniebla.
R22- Libre.
R23- Luces bajas.
R24- Puente motor de arranque.
R25- Luces antiniebla.
R26- Ignición.
B-1- Puente de ignición.

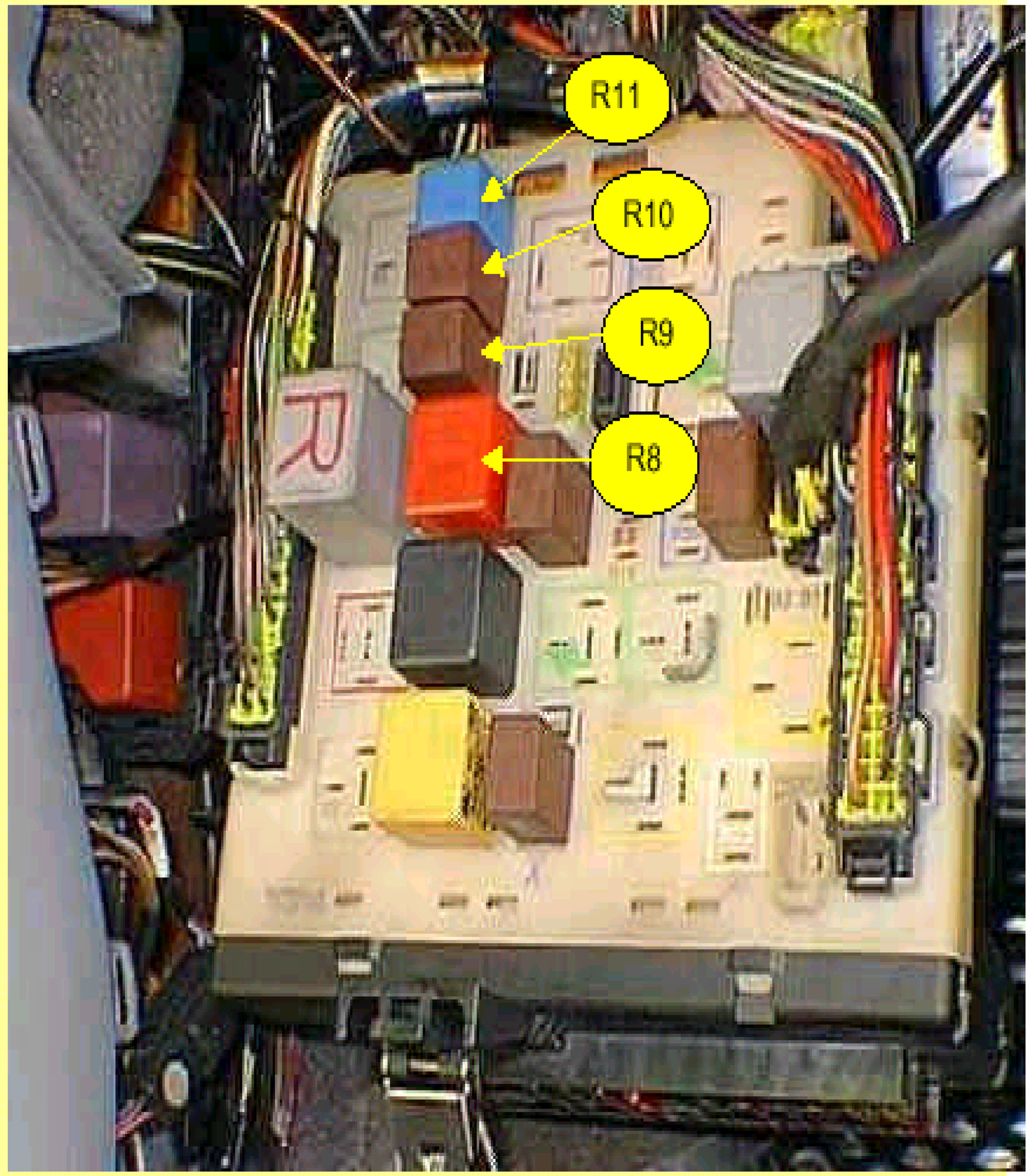

RELES de INYECCION EEC-IV

MULTIPUNTO Y MONOPUNTO

MULTIPUNTO

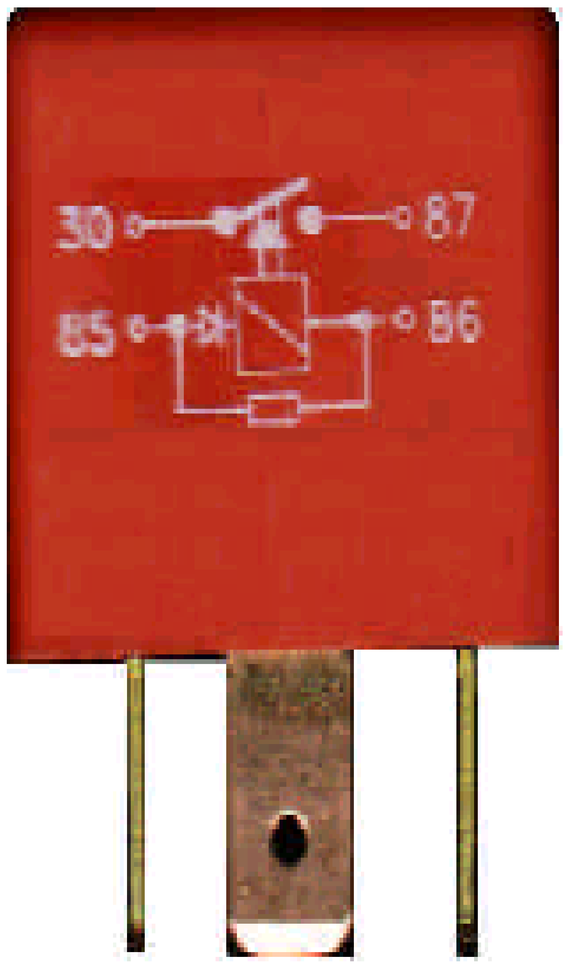

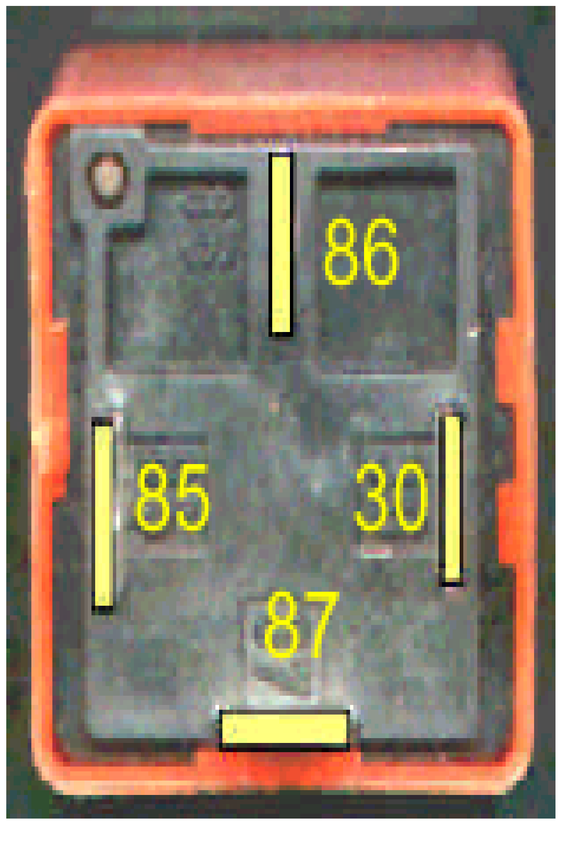

MONOPUNTO

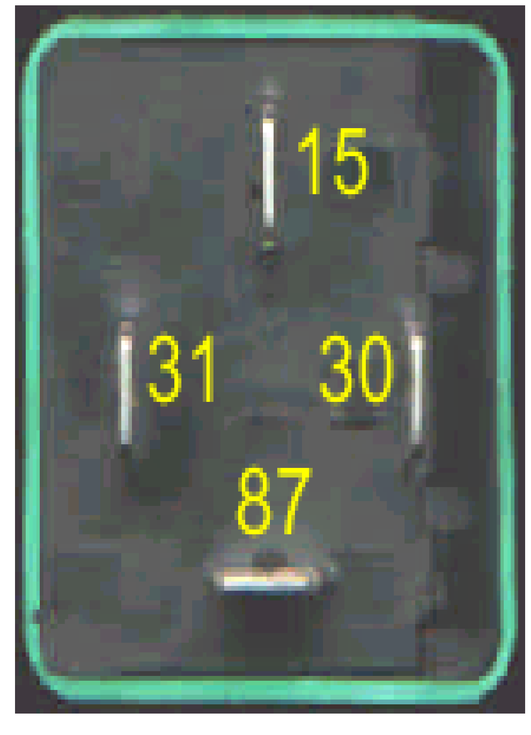

RELE A/A (WOT)

CORTE en MAXIMA ACELERACION

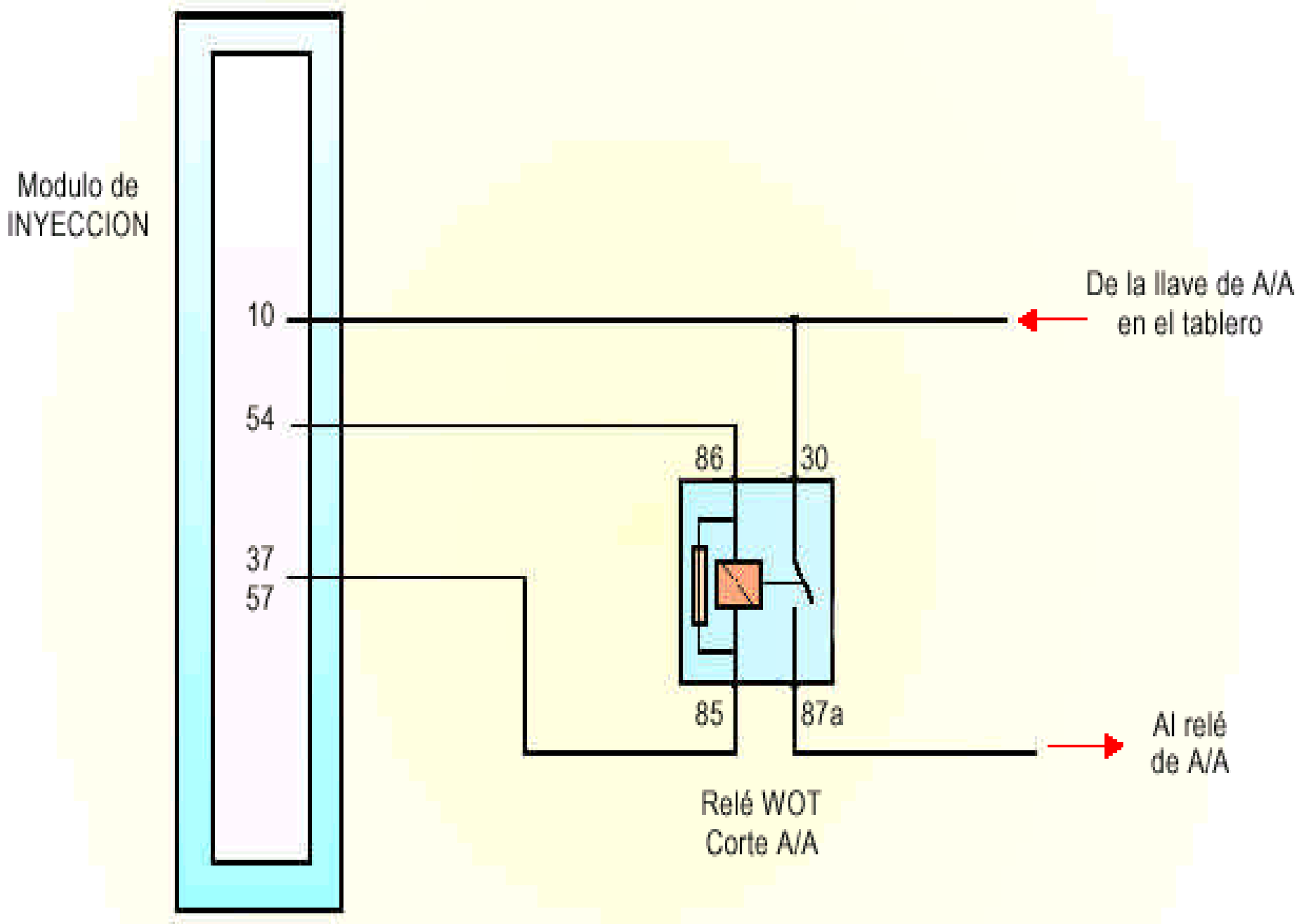

NOTA: Relé de tipo inversor, normalmente cerrado.

PARAMETROS INYECTORES
MULTIPUNTO GRUPAL

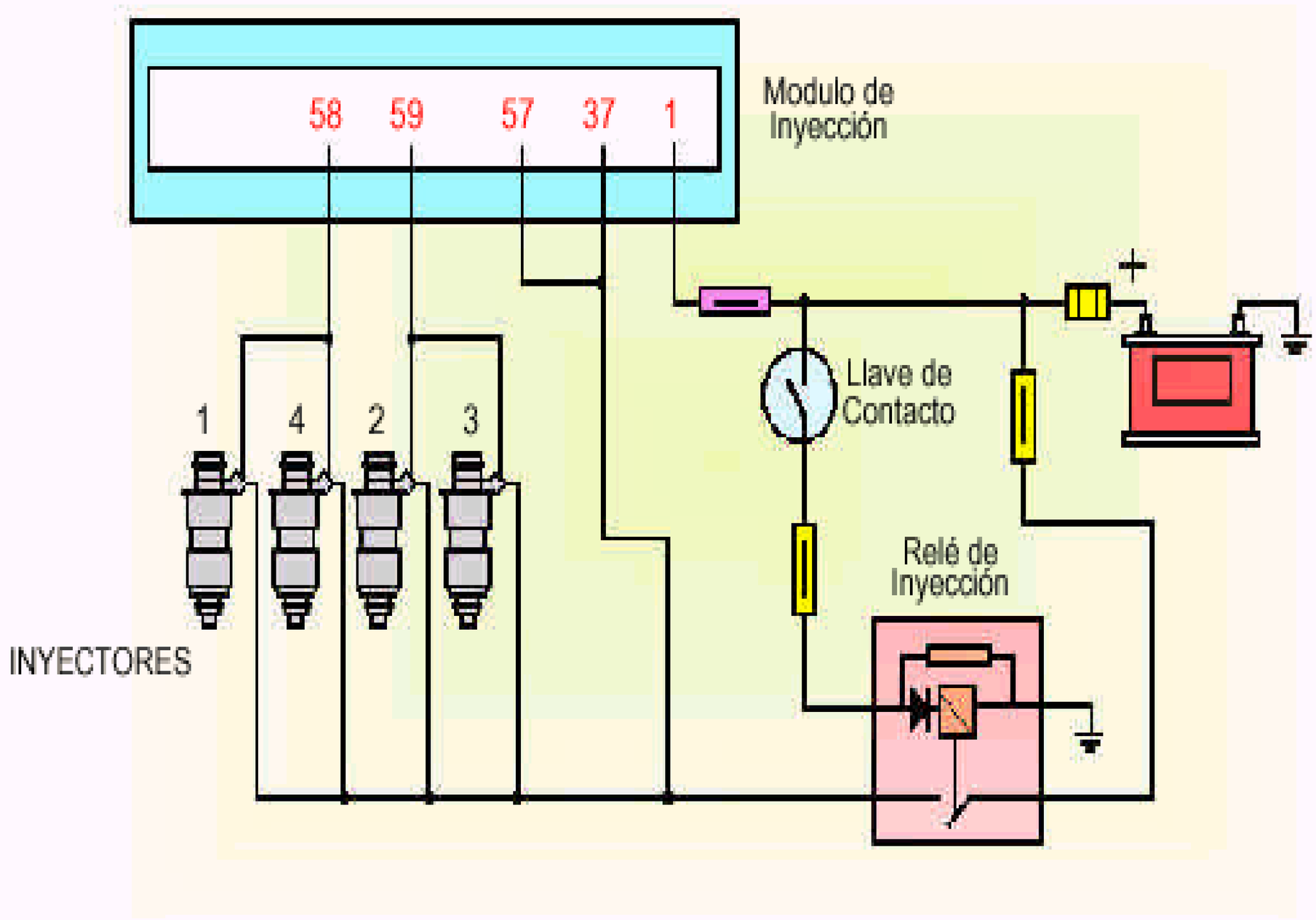

RPM	FRECUENCIA Hz	PULSO (Sin carga)	PULSO (Con carga)
900	15 Hz	2 - 4 ms	12 - 20 ms
1800	30 Hz	2 - 4 ms	12 - 20 ms
2700	45 Hz	2 - 4 ms	12 - 20 ms
3600	60 Hz	2 - 4 ms	12 - 20 ms

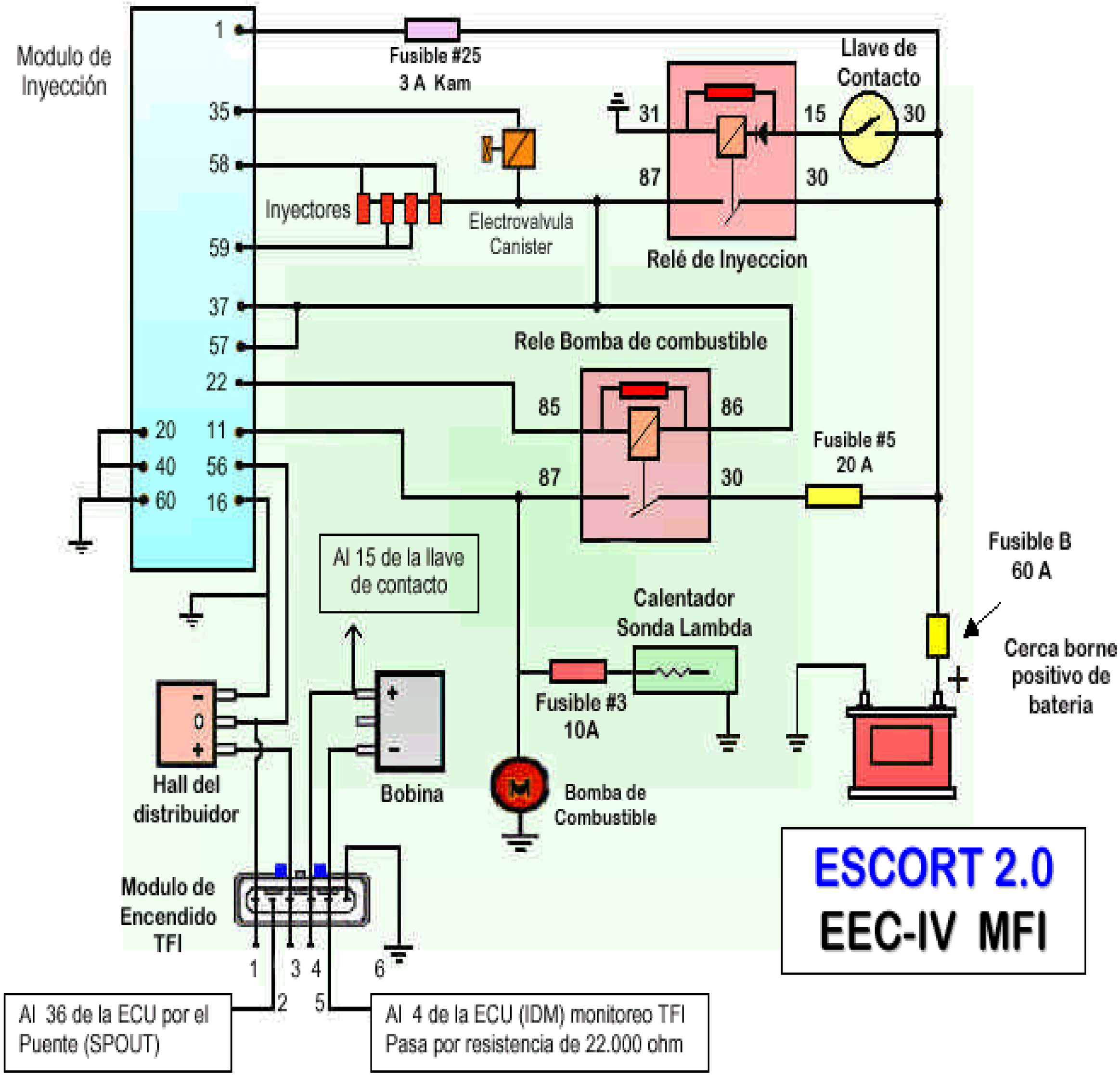
Modulo de Inyección
1
35
58
59
37
57
22
11
56
16
20
40
60
Fusible #25
3 A Kam
Llave de Contacto
31
15
30
87
30
Inyectores
Electrovalvula Canister
Relé de Inyeccion
Rele Bomba de combustible
85
86
87
30
Fusible #5
20 A
Fusible B
60 A
Al 15 de la llave de contacto
Calentador Sonda Lambda
Cerca borne positivo de bateria
Fusible #3
10A
Hall del distribuidor
Bobina
Bomba de Combustible
Modulo de Encendido TFI
1
2
3
4
5
6
ESCORT 2.0
EEC-IV MFI
Al 36 de la ECU por el Puente (SPOUT)
Al 4 de la ECU (IDM) monitoreo TFI
Pasa por resistencia de 22.000 ohm

INYECCION ELECTRONICA

ORION MONOPUNTO

FORD EEC-IV CFI

CIRCUITOS de ENCENDIDO, FUSIBLES y RELES AFECTADOS al SISTEMA de INYECCION

VANO MOTOR ORION CFI

UBICACION FUSIBLERA

ORION EEC-IV MONOPUNTO

FUSIBLERA VISTA de ABAJO

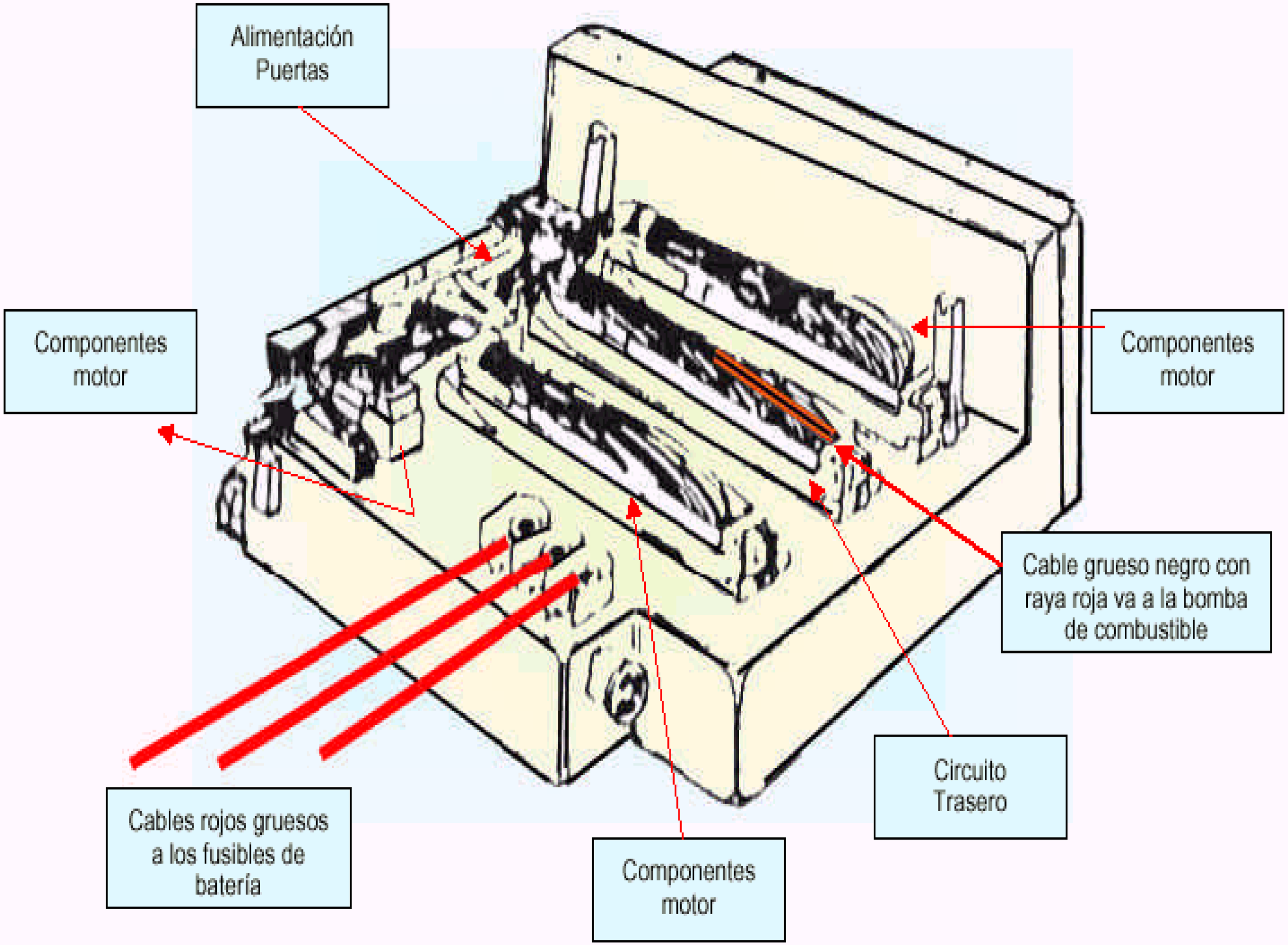

FUSIBLERA VISTA de ABAJO

ORION EEC-IV MONOPUNTO

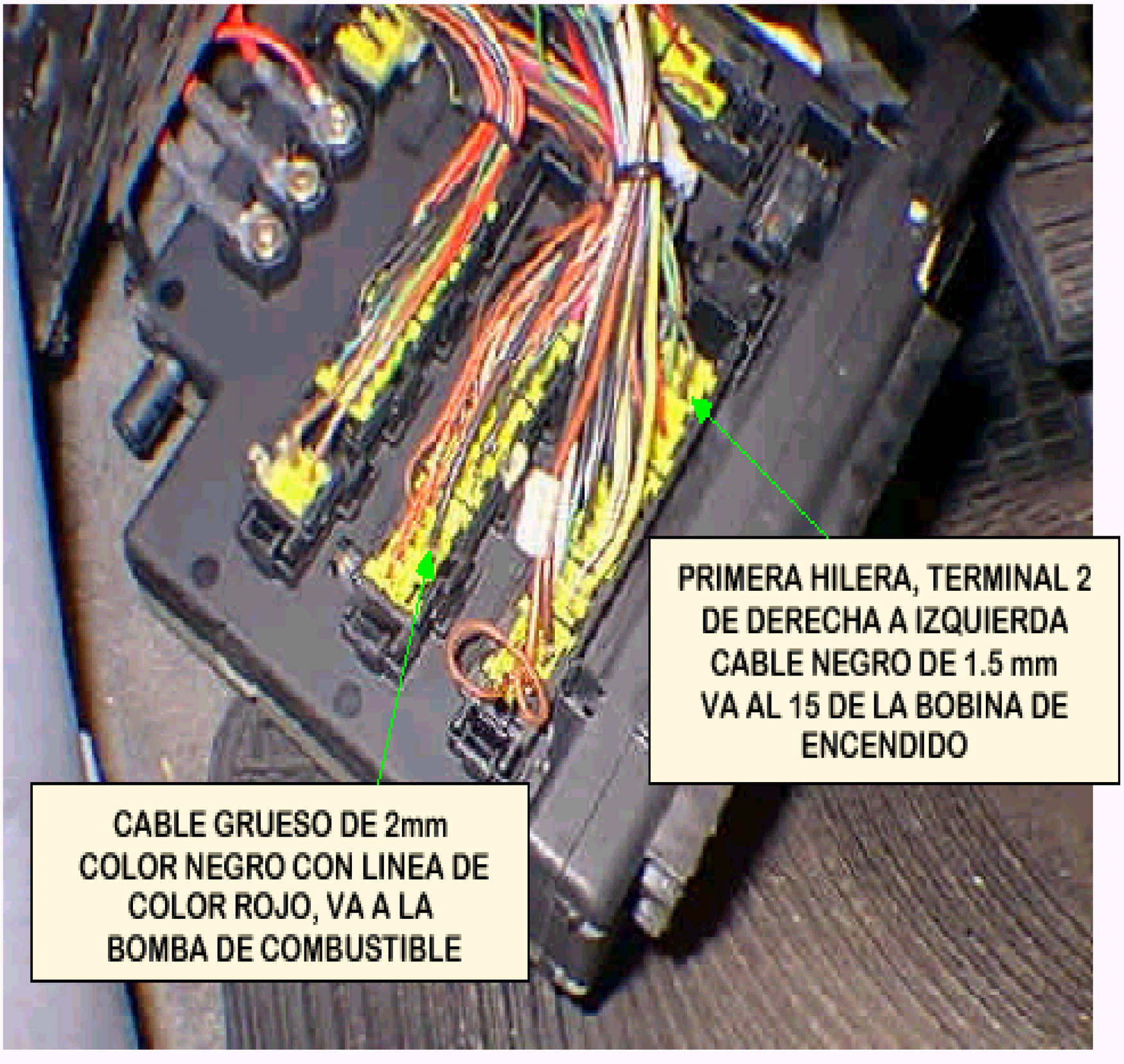

FUSIBLES de INYECCION

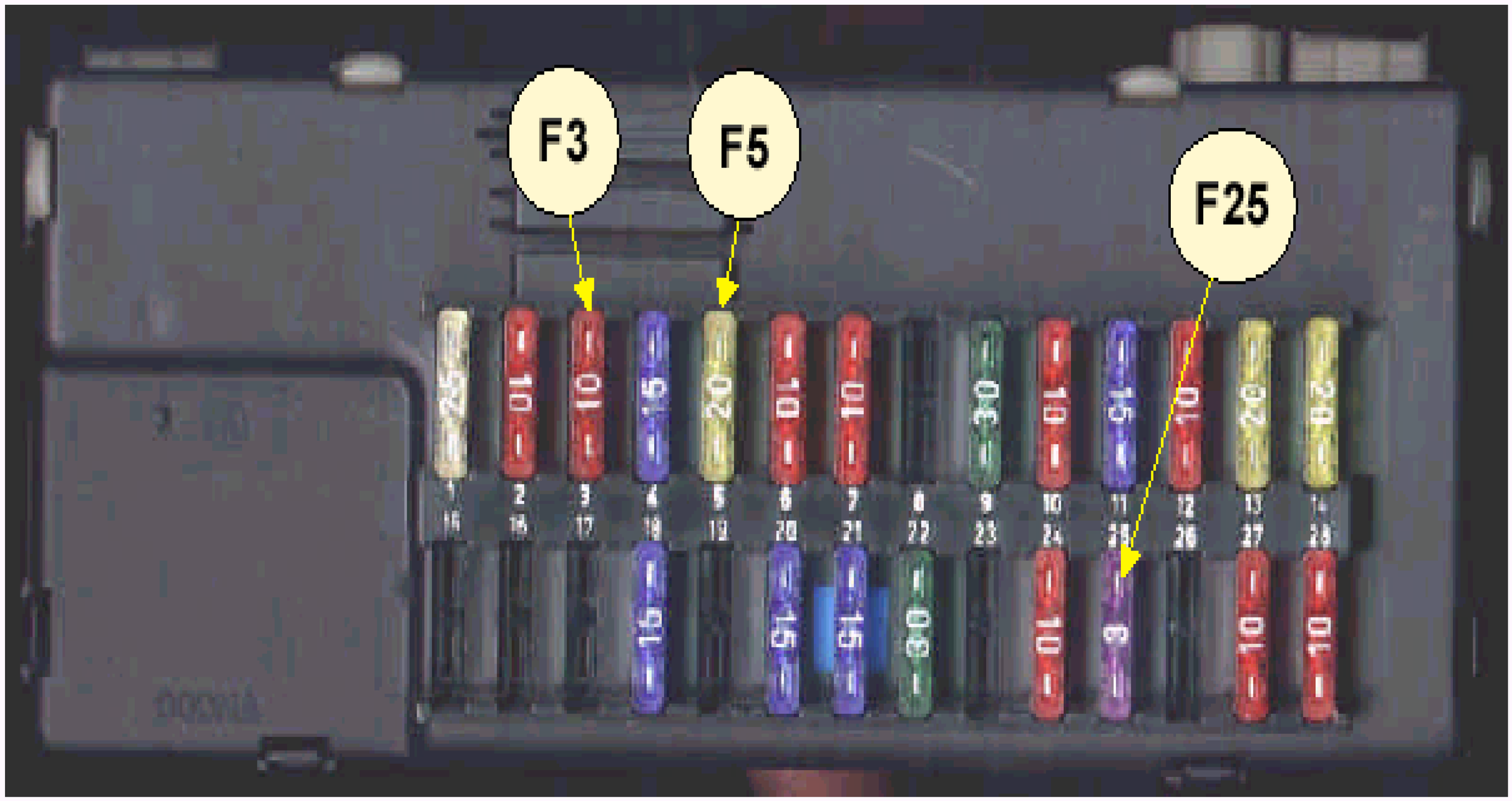

Fusible 3 10 A : Calefactor sonda lambda, SOLO EN LOS MULTIPUNTO.
Fusible 5 20 A : Bomba de combustible
Fusible 25 3 A : Módulo de Inyección. Memoria Kam.

IDENTIFICACION DE LOS FUSIBLES
CAPACIDAD Y CIRCUITO PROTEGIDO
SISTEMA EEC-IV

F 1	25A	Desempañador del vidrio trasero
F 2	-	Libre
F 3	10A	Calefactor de la Sonda Lambda
F 4	15A	Luz alta (lado derecho)
F 5	20A	Bomba de combustible
F 6	10A	Faro de posición (lado izquierdo) Iluminación de tablero
F 7	10A	Faro de posición (lado derecho)
F 8	-	Libre
F 9	30A	Electroventilador
F10	10A	Luz baja (lado izquierdo)
F11	15A	Faro de niebla (*)
F12	10A	Luces indicadoras de giro. Luz de marcha atrás
F13	20A	Limpia y Lavaparabrisas
F14	20A	Ventilador del Calefactor
F18	15A	Luz alta (lado derecho)
F19	-	Libre
F20	15A	Luces de advertencia (baliza) y bocina
F21	15A	Luces de cortesía, encendedor de cigarrillos, radio, reloj.
F22	30A	Accionador eléctrico de los vidrios de las puertas (*)
F23	-	Libre
F24	10A	Luz baja (lado derecho)
F25	3A	Módulo de inyección electrónica . Memoria Kam.
F26	-	Libre
F27	10A	Luz de freno y lámparas indicadoras del panel de Instrumentos.
F28	10A	Embrague electromagnético del aire acondicionado (*)
F29	20A	Traba centralizada de puertas(*)
F30	5A	Radio (en ficha de conexión)

NOTA: El fusible F3 de10A calefactor sonda Lambda no se encuentra presente en el EEC-IV Monopunto.

El fusible F29 se halla ubicado en la tapa superior de la central eléctrica.

(*) Disponibles sólo para algunos modelos.

ORION MONOPUNTO
EEC-IV CFI

IDENTIFICACION SOCALO RELES

R1- Libre
R2- Temporizador Limpiaparabrisas.
R3- Temporizador luneta térmica.
R4- Libre.
R5- Libre.
R6- Luces altas.
R7- Libre.
R8- Sistema de Inyección.
R9- Bomba de combustible.
R10- Aire acondicionado.
R11- Máxima aceleración.
R12- Libre.
R13- Puente luces antiniebla.
R14- Bocina.
R15- Libre.
R16- Libre.
R17- Puente luces de cortesía.
R18- Levanta cristales.
R19- Libre.
R20- Libre.
R21- Puente luces antiniebla.
R22- Libre.
R23- Luces bajas.
R24- Puente motor de arranque.
R25- Luces antiniebla.
R26- Ignición.
B-1- Puente de ignición.

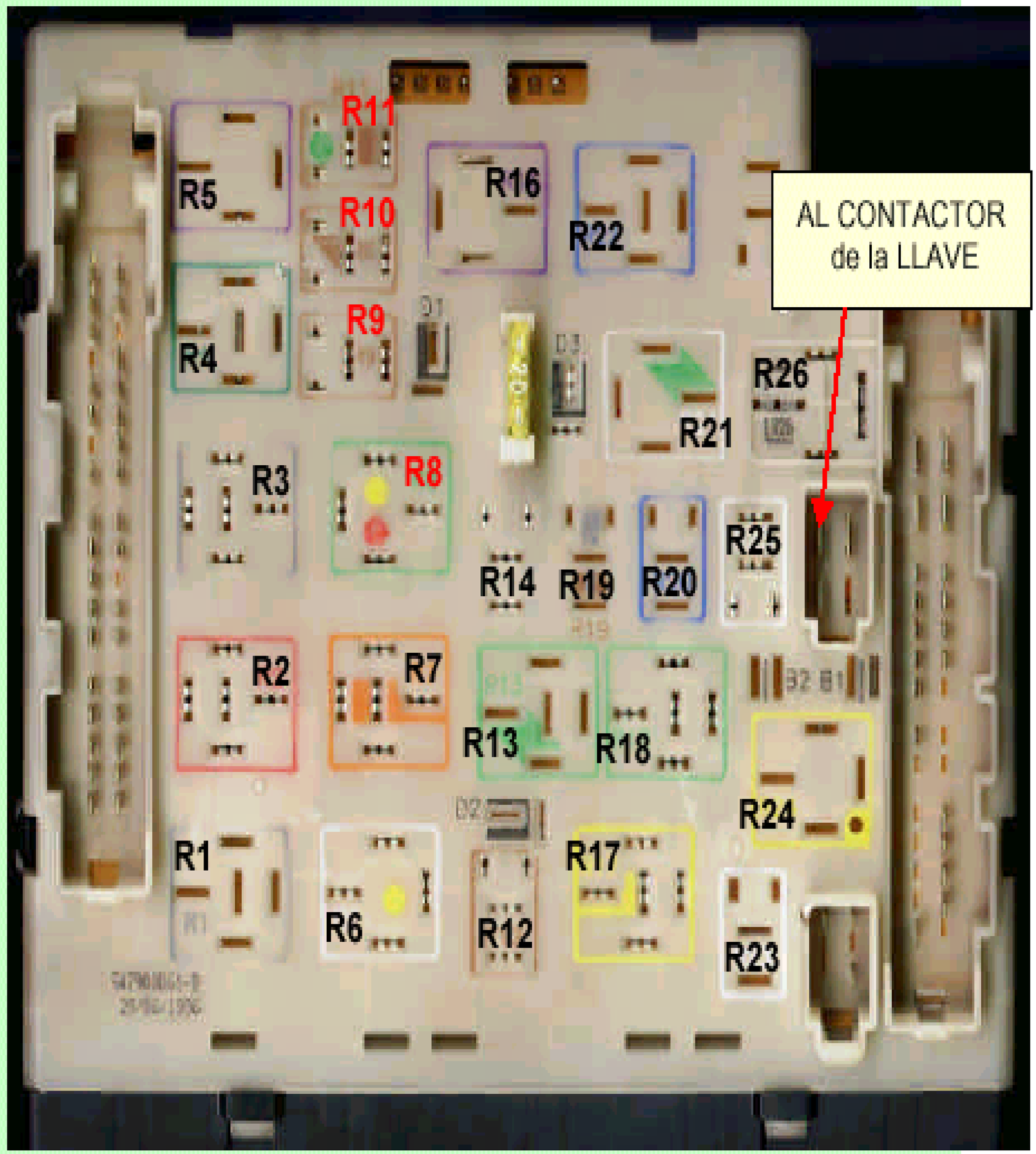

Orion MONOPUNTO
EEC-IV CFI

DISTRIBUCION de RELES

Nota: El relé de Inyección es de color verde

R1- Libre
R2- Temporizador Limpiaparabrisas.
R3- Temporizador luneta térmica.
R4- Libre.
R5- Libre.
R6- Luces altas.
R7- Libre.
R8- Sistema de Inyección.
R9- Bomba de combustible.
R10- Aire acondicionado.
R11- Máxima aceleración.
R12- Libre.
R13- Puente luces antiniebla.
R14- Bocina.
R15- Libre.
R16- Libre.
R17- Puente luces de cortesía.
R18- Levanta cristales.
R19- Libre.
R20- Libre.
R21- Puente luces antiniebla.
R22- Libre.
R23- Luces bajas.
R24- Puente motor de arranque.
R25- Luces antiniebla.
R26- Ignición.
B-1- Puente de ignición.

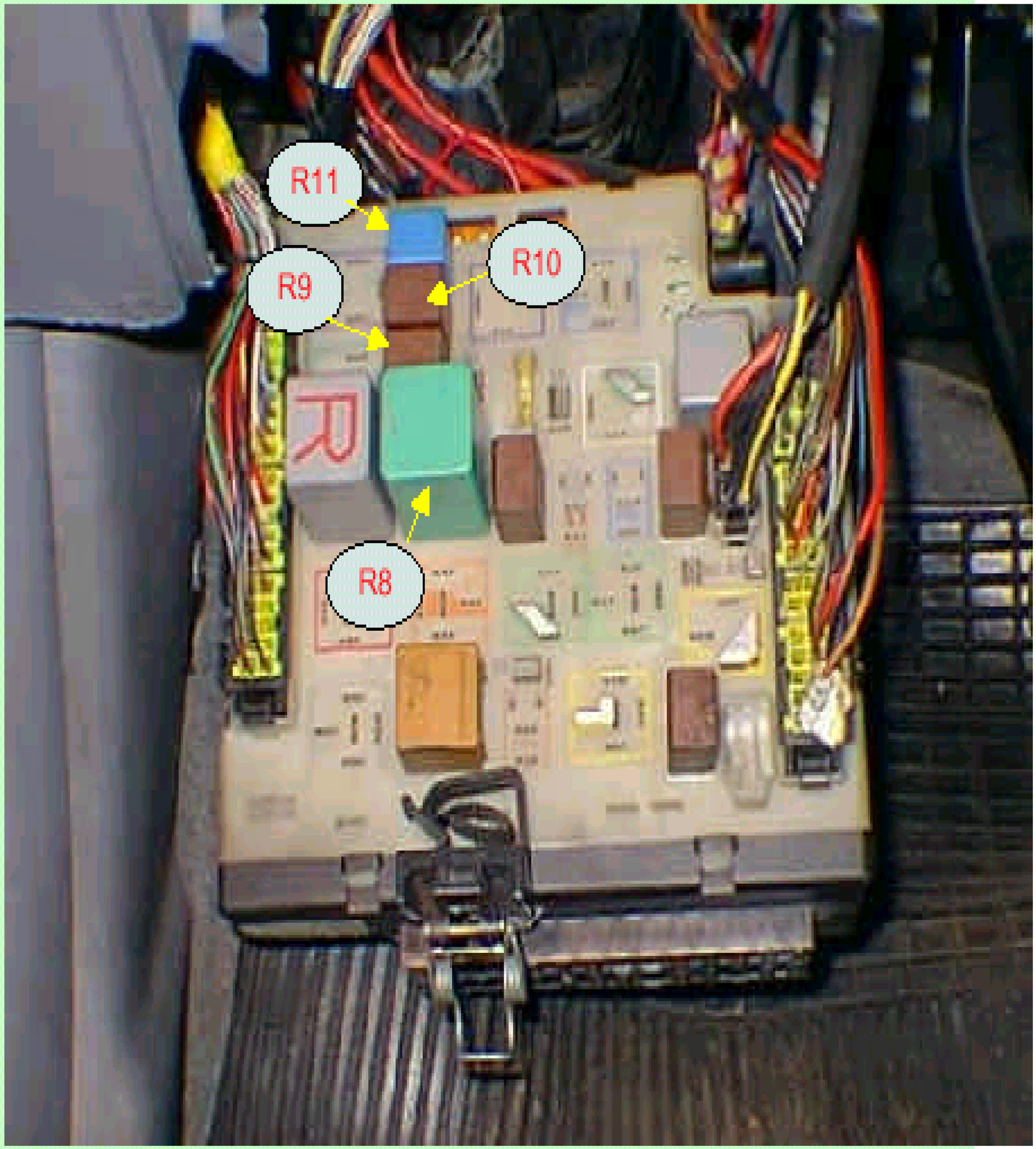

RELES de INYECCION EEC-IV

MULTIPUNTO Y MONOPUNTO

MULTIPUNTO

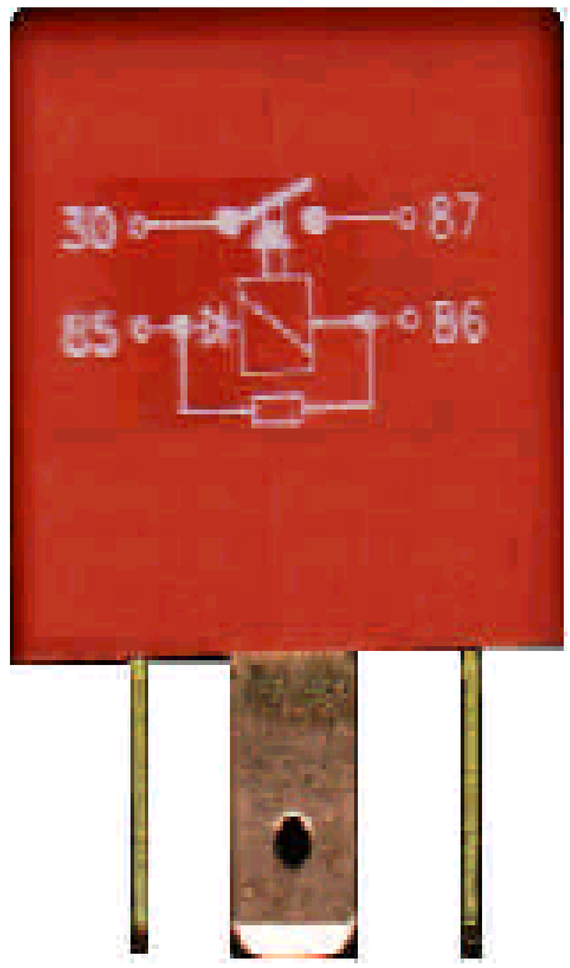

MONOPUNTO

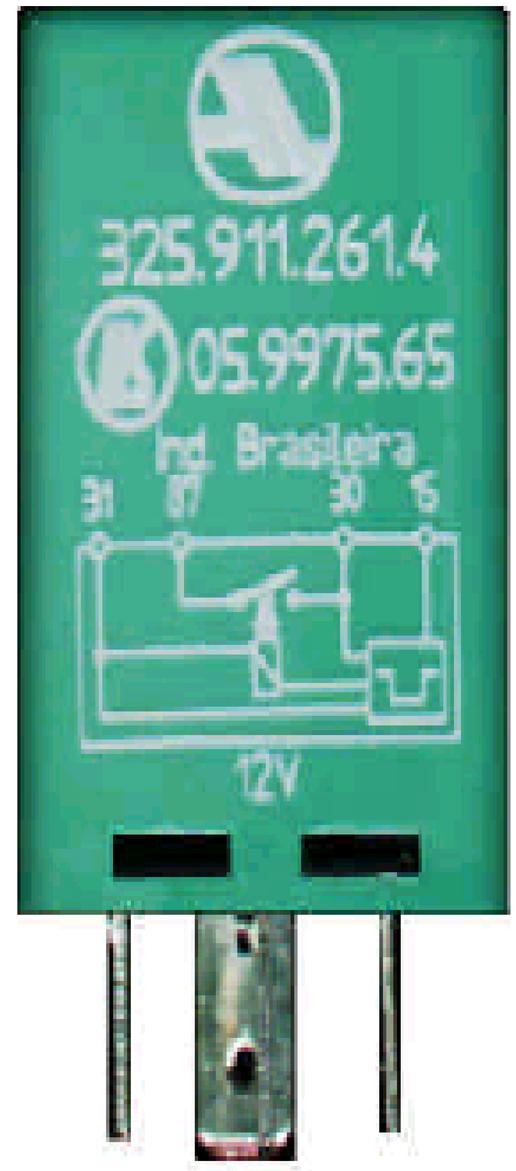

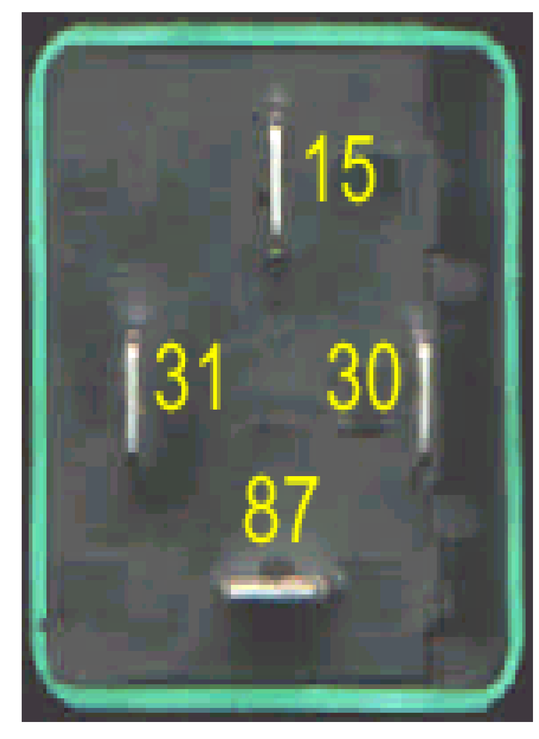

RELE A/A (WOT)

CORTE en MAXIMA ACELERACION

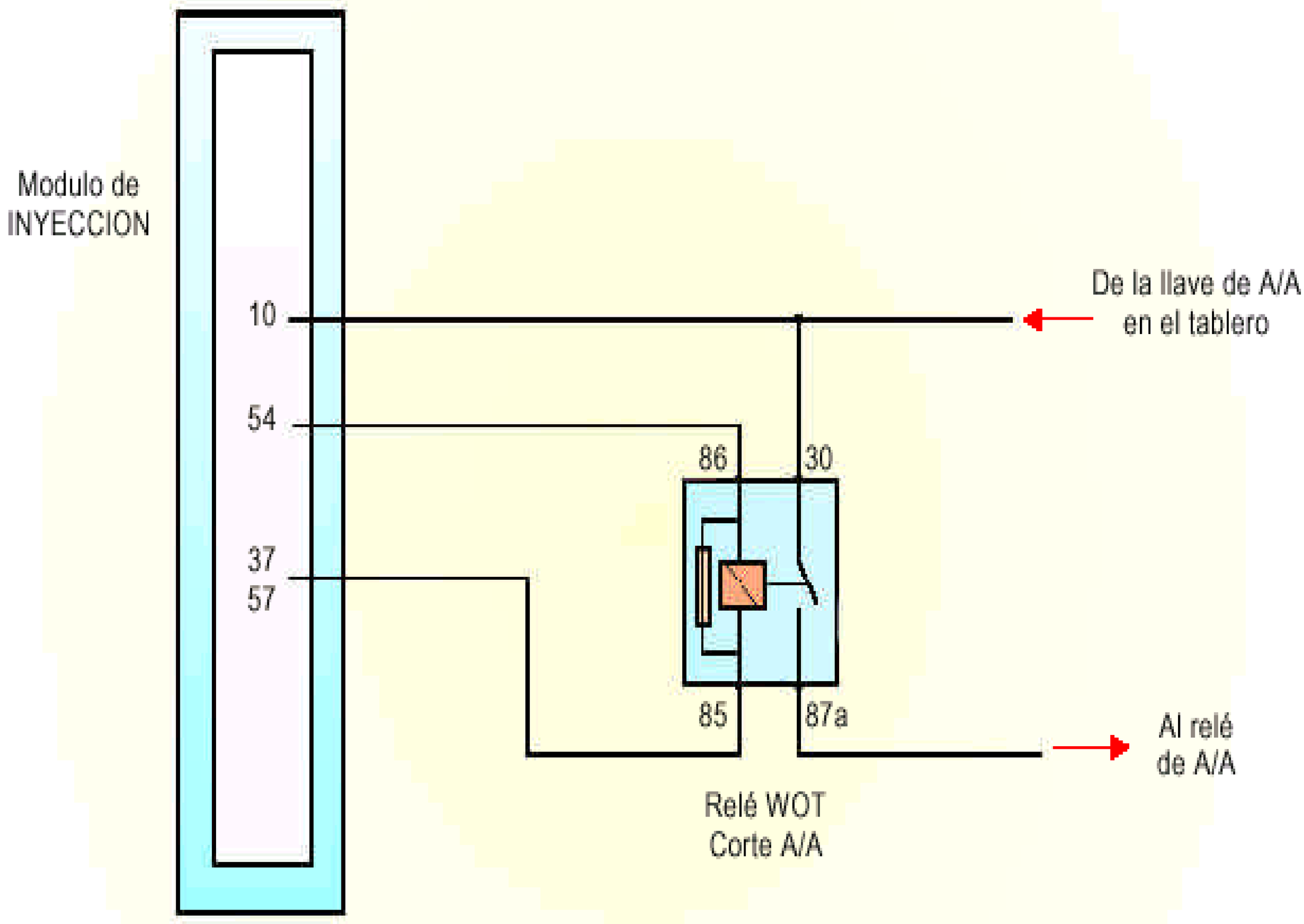

NOTA: Relé de tipo inversor, normalmente cerrado.

PARAMETROS INYECTOR
MONOPUNTO

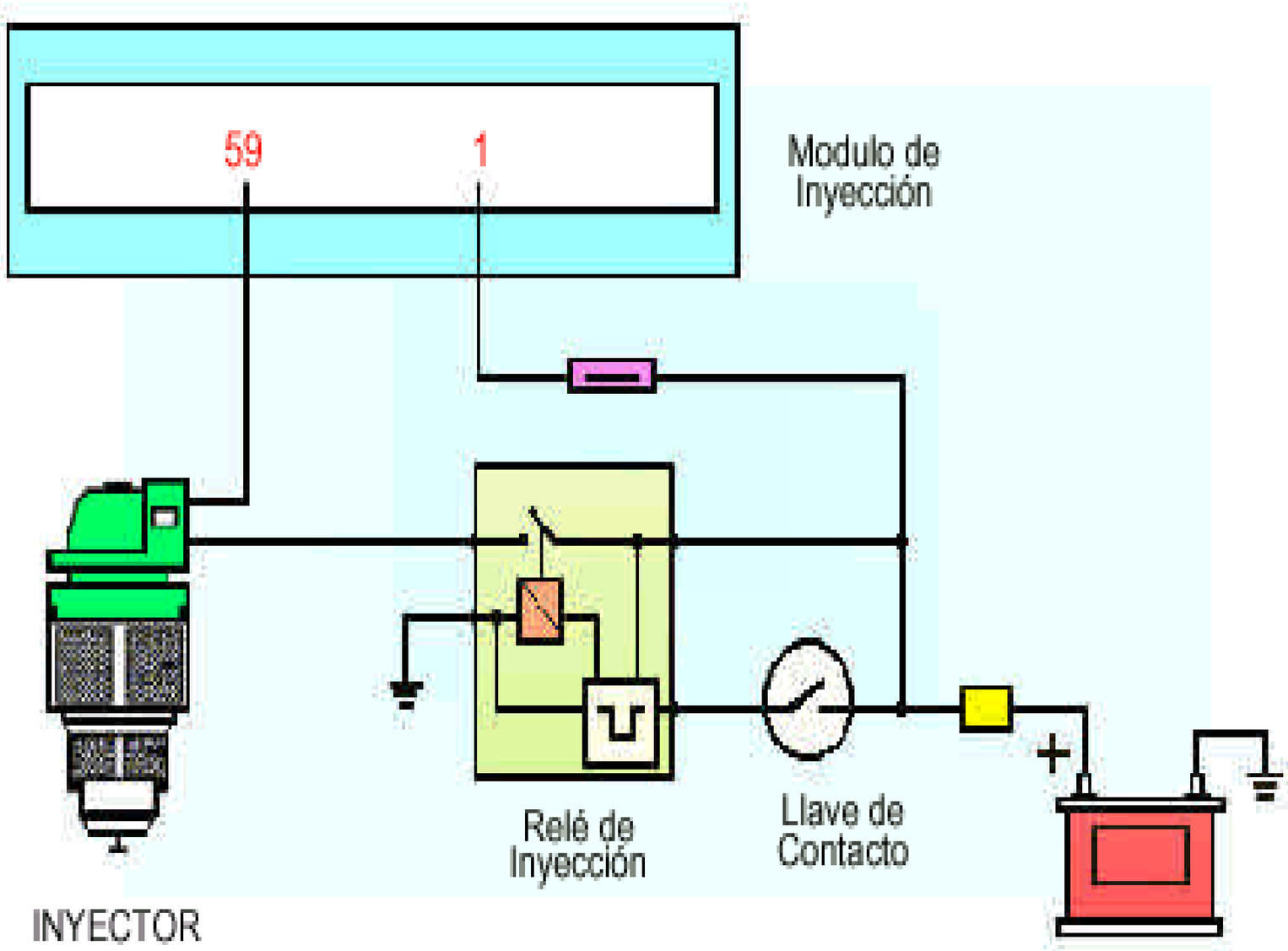

RPM	FRECUENCIA Hz	PULSO (Sin carga)	PULSO (Con carga)
900	30 Hz	1 - 2 ms	12 - 20 ms
1800	60 Hz	1 - 2 ms	12 - 20 ms
2700	90 Hz	1 - 2 ms	12 - 20 ms
3600	120 Hz	1 - 2 ms	12 - 20 ms

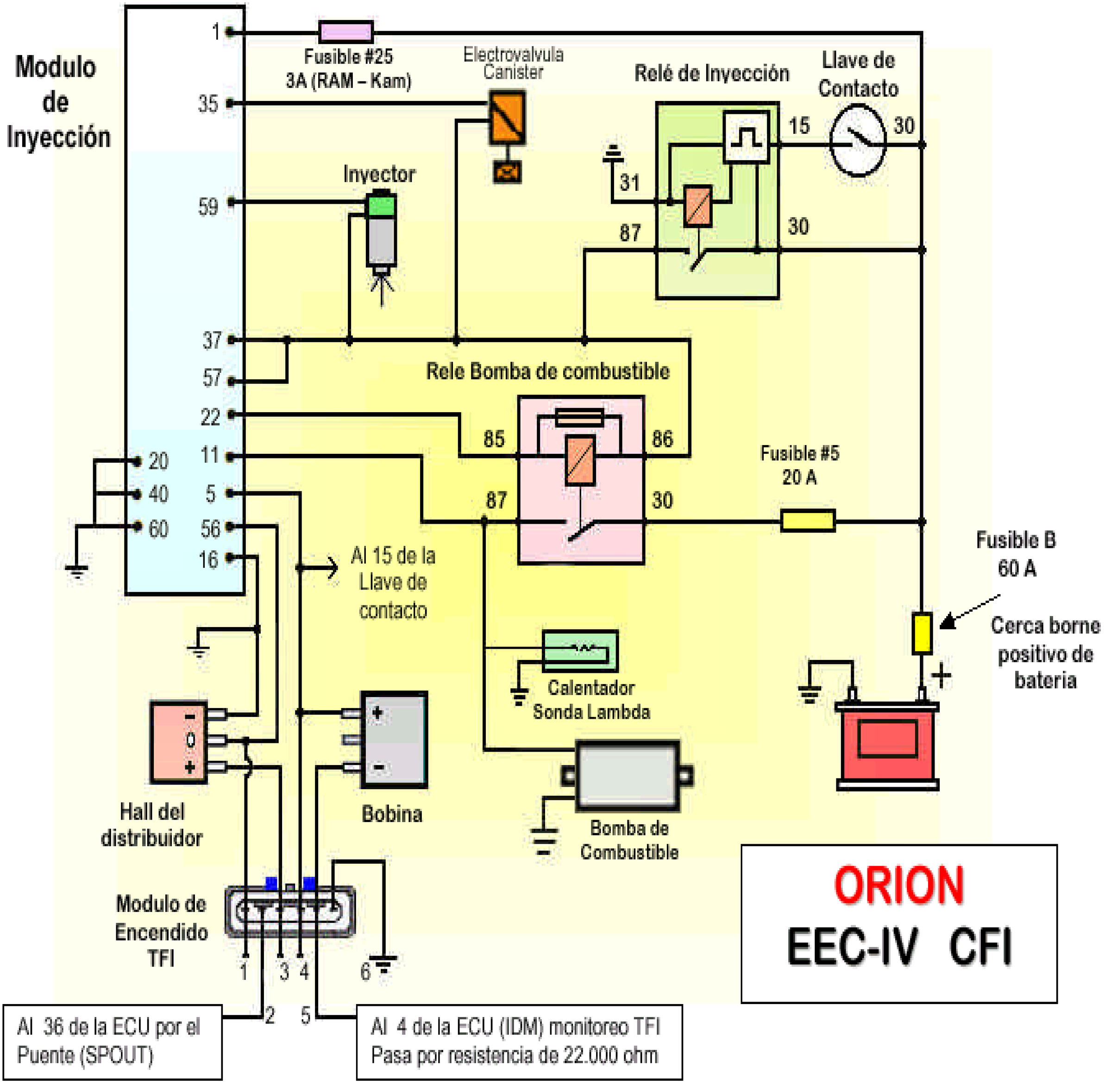
Modulo de Inyección
1
35
59
37
57
22
11
5
56
16
20
40
60
Fusible #25
3A (RAM – Kam)
Electrovalvula Canister
Relé de Inyección
Llave de Contacto
15
30
31
87
30
Inyector
Rele Bomba de combustible
85
86
87
30
Fusible #5
20 A
Fusible B
60 A
Cerca borne positivo de bateria
+
Al 15 de la Llave de contacto
Calentador Sonda Lambda
Bomba de Combustible
Hall del distribuidor
Bobina
Modulo de Encendido TFI
1
2
3
4
5
6
ORION
EEC-IV CFI
Al 36 de la ECU por el Puente (SPOUT)
Al 4 de la ECU (IDM) monitoreo TFI
Pasa por resistencia de 22.000 ohm

INYECCION ELECTRONICA

FORD ORION 2.0

EEC IV MFI

CIRCUITOS de ENCENDIDO, FUSIBLES y RELES AFECTADOS al SISTEMA de INYECCION

VANO MOTOR ORION 2.0

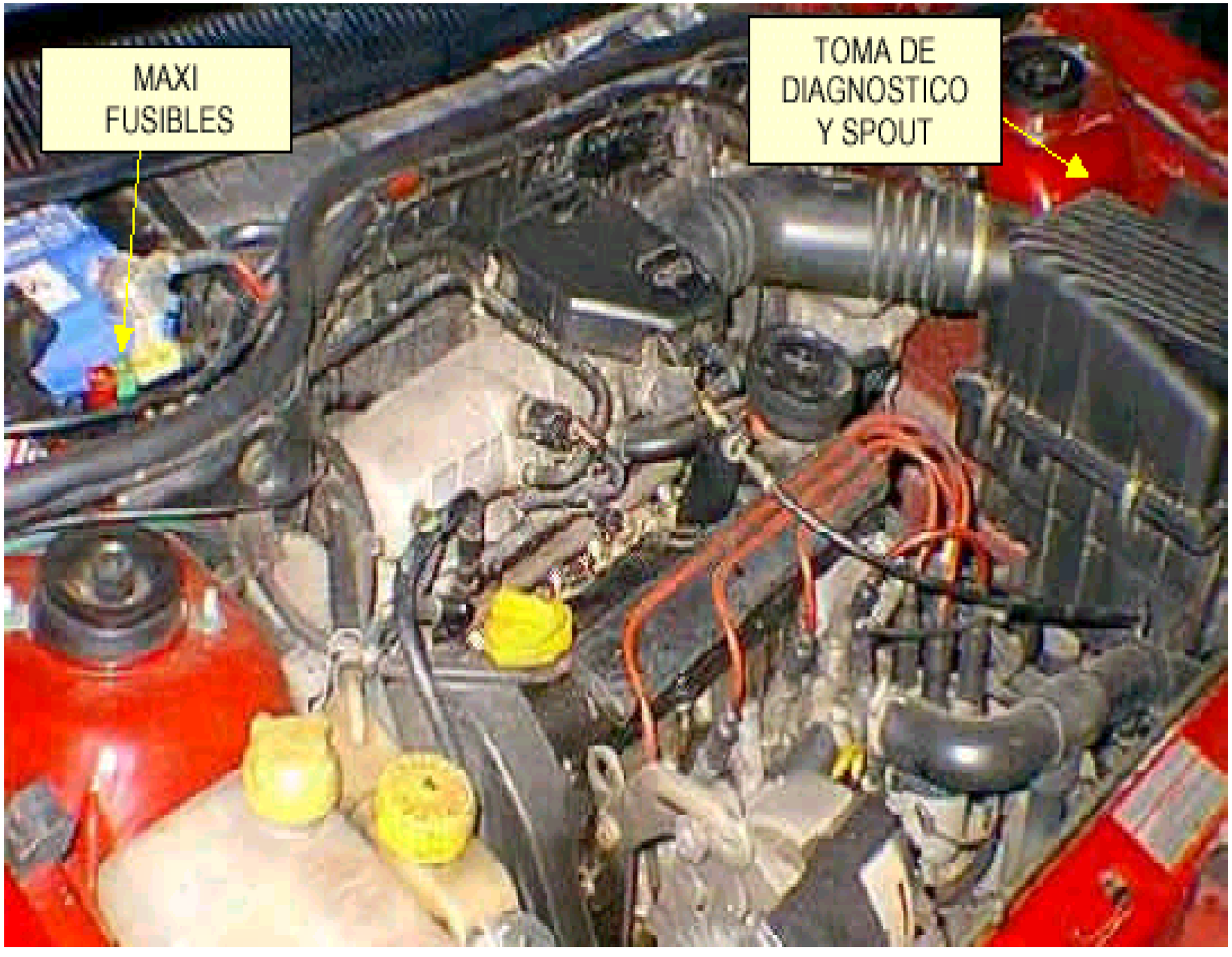

UBICACION FUSIBLERA

ORION EEC-IV MULTIPUNTO

FUSIBLERA VISTA de ABAJO

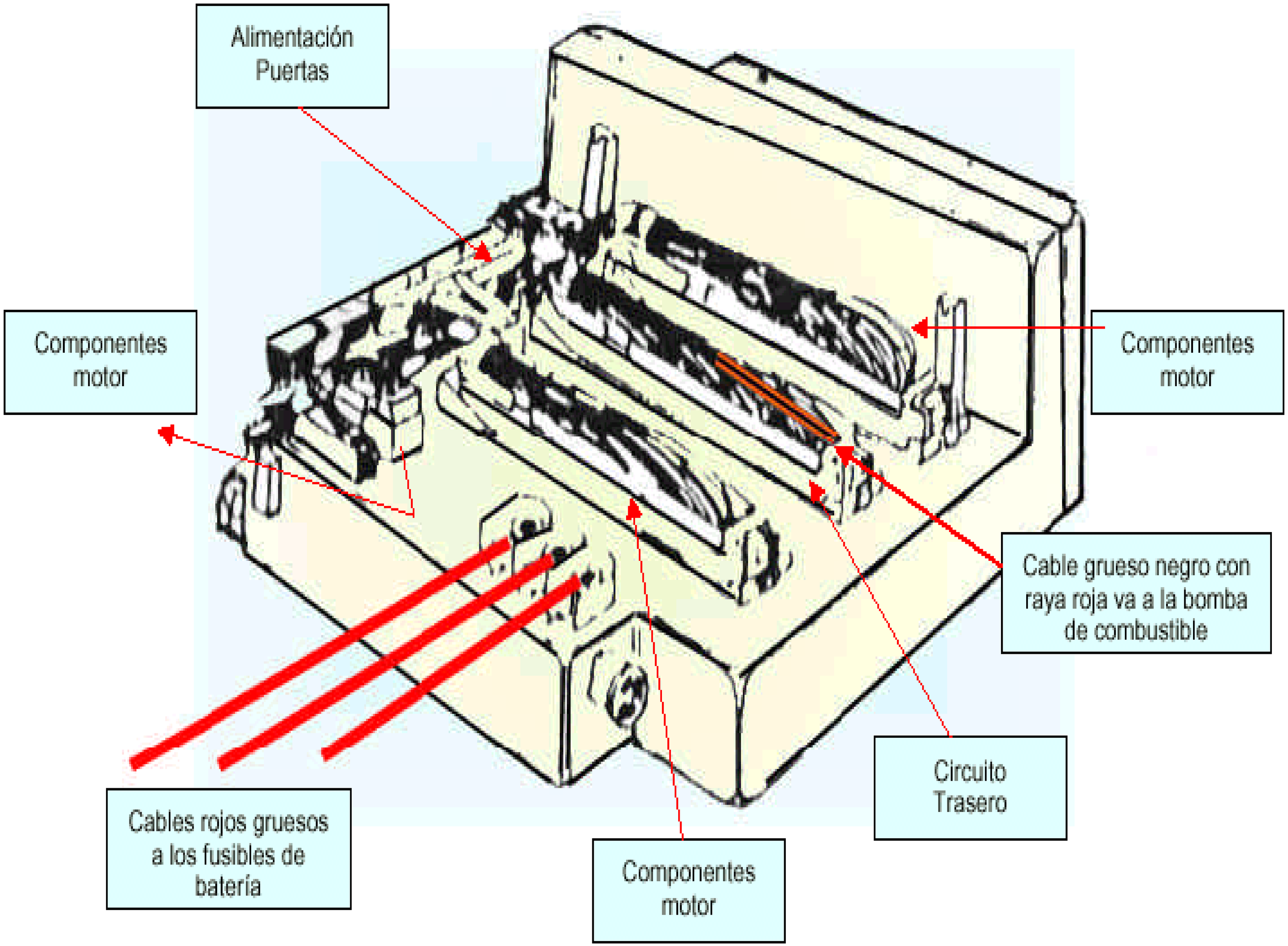

FUSIBLERA VISTA DE ABAJO

ORION 2.0 EEC-IV

FUSIBLES de INYECCION

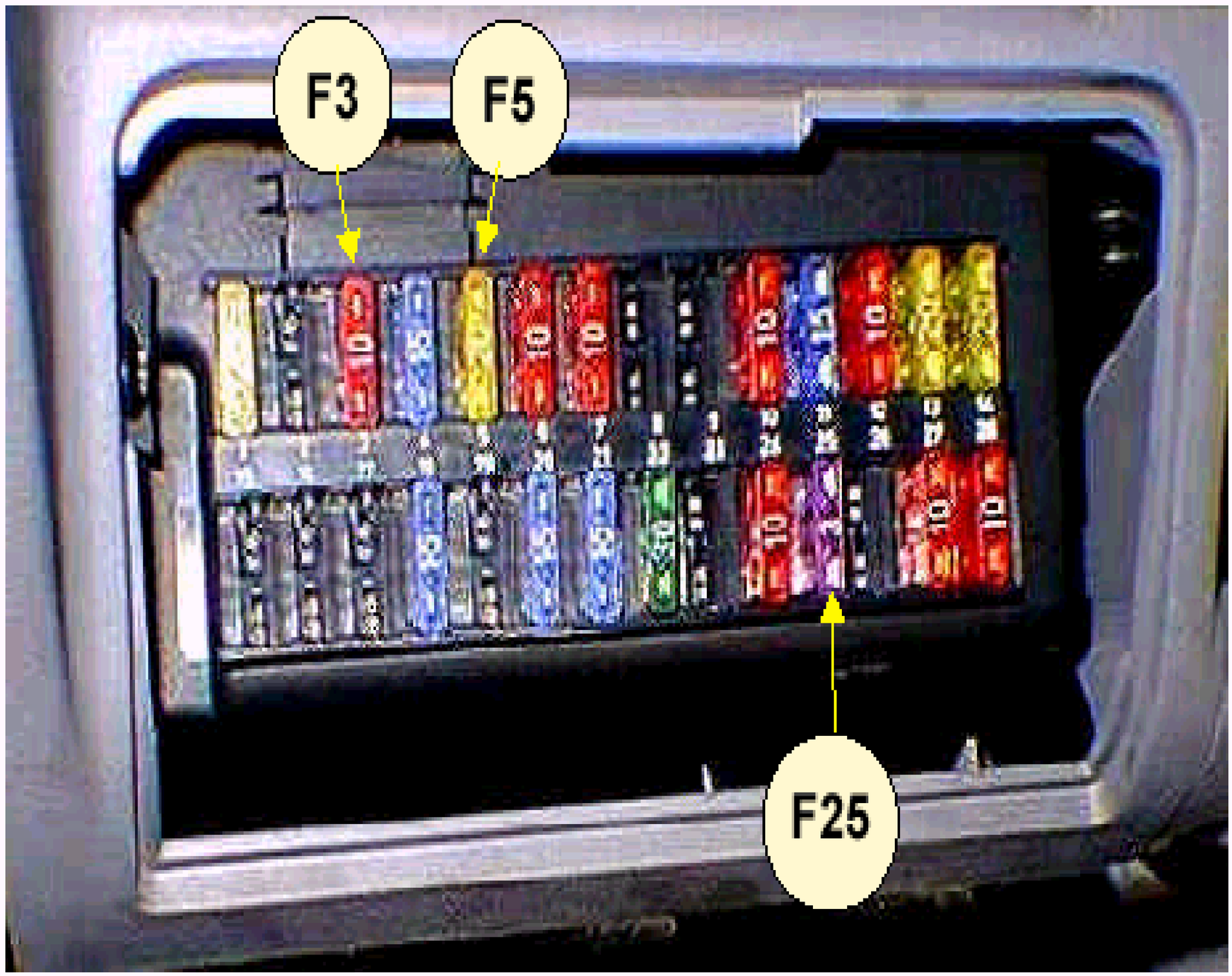

Fusible 3 10 A : Calefactor sonda lambda, SOLO EN LOS MULTIPUNTO.
Fusible 5 20 A : Bomba de combustible
Fusible 25 3 A : Módulo de Inyección. Memoria Kam.

IDENTIFICACION DE LOS FUSIBLES
CAPACIDAD Y CIRCUITO PROTEGIDO
SISTEMA EEC-IV

F 1	25A	Desempañador del vidrio trasero
F 2	-	Libre
F 3	10A	Calefactor de la Sonda Lambda
F 4	15A	Luz alta (lado derecho)
F 5	20A	Bomba de combustible
F 6	10A	Faro de posición (lado izquierdo) Iluminación de tablero
F 7	10A	Faro de posición (lado derecho)
F 8	-	Libre
F 9	30A	Electroventilador
F10	10A	Luz baja (lado izquierdo)
F11	15A	Faro de niebla (*)
F12	10A	Luces indicadoras de giro. Luz de marcha atrás
F13	20A	Limpia y Lavaparabrisas
F14	20A	Ventilador del Calefactor
F18	15A	Luz alta (lado derecho)
F19	-	Libre
F20	15A	Luces de advertencia (baliza) y bocina
F21	15A	Luces de cortesía, encendedor de cigarrillos, radio, reloj.
F22	30A	Accionador eléctrico de los vidrios de las puertas (*)
F23	-	Libre
F24	10A	Luz baja (lado derecho)
F25	3A	Módulo de inyección electrónica . Memoria Kam.
F26	-	Libre
F27	10A	Luz de freno y lámparas indicadoras del panel de Instrumentos.
F28	10A	Embrague electromagnético del aire acondicionado (*)
F29	20A	Traba centralizada de puertas(*)
F30	5A	Radio (en ficha de conexión)

NOTA: El fusible F3 de10A calefactor sonda Lambda no se encuentra presente en el EEC-IV Monopunto.

El fusible F29 se halla ubicado en la tapa superior de la central eléctrica.

(*) Disponibles sólo para algunos modelos.

ORION MULTIPUNTO
EEC-IV MFI

IDENTIFICACION SOCALO RELES

R1- Libre
R2- Temporizador Limpiaparabrisas.
R3- Temporizador luneta térmica.
R4- Libre.
R5- Libre.
R6- Luces altas.
R7- Libre.

R8- Sistema de Inyección.
R9- Bomba de combustible.
R10- Aire acondicionado.
R11- Máxima aceleración.

R12- Libre.
R13- Puente luces antiniebla.
R14- Bocina.
R15- Libre.
R16- Libre.
R17- Puente luces de cortesía.
R18- Levanta cristales.
R19- Libre.
R20- Libre.
R21- Puente luces antiniebla.
R22- Libre.
R23- Luces bajas.
R24- Puente motor de arranque.
R25- Luces antiniebla.
R26- Ignición.
B-1- Puente de ignición.

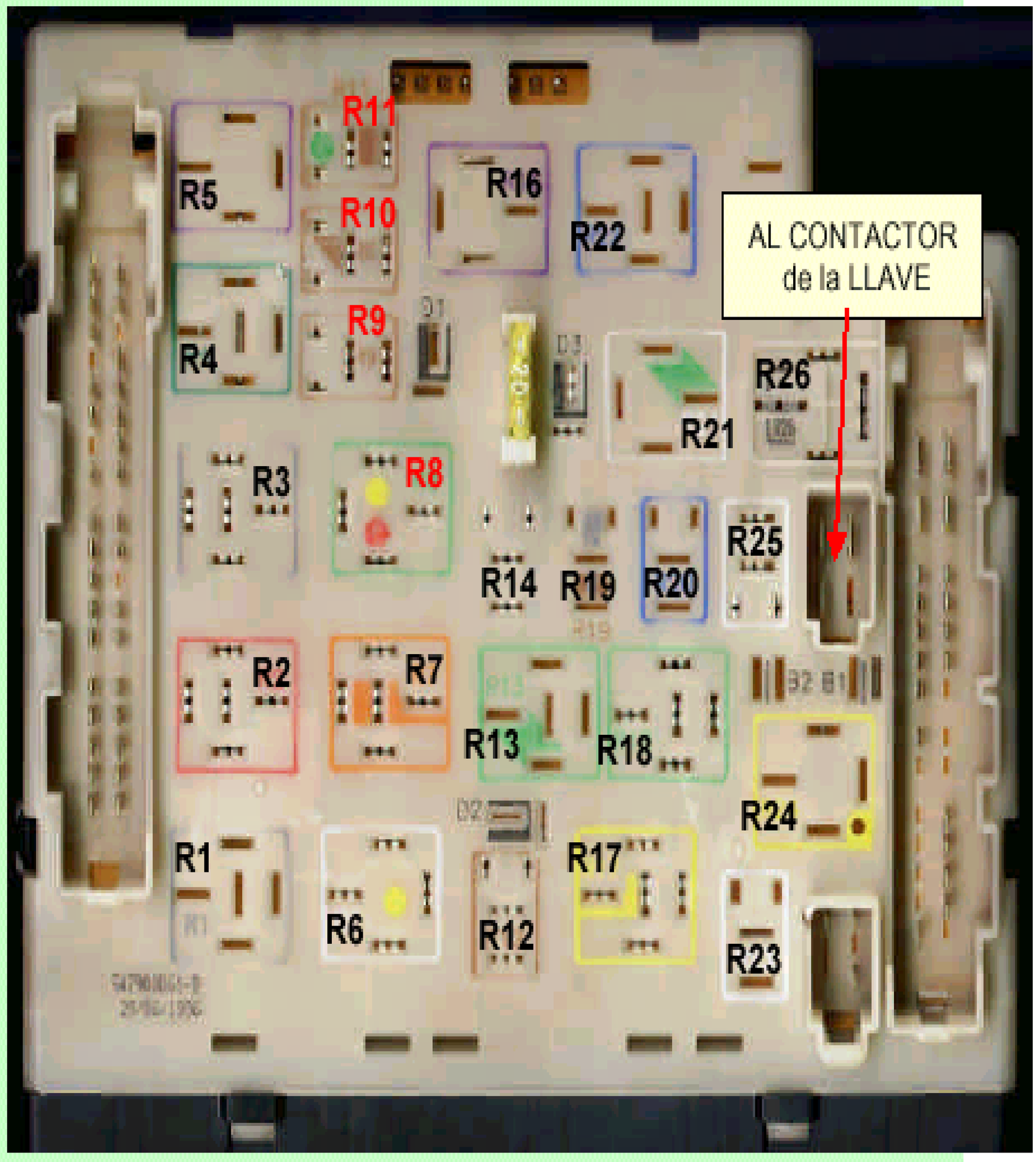

Orion MULTIPUNTO

EEC-IV MFI

DISTRIBUCION de RELES

Nota: El relé de inyección es de color rojo

R1- Libre
R2- Temporizador Limpiaparabrisas.
R3- Temporizador luneta térmica.
R4- Libre.
R5- Libre.
R6- Luces altas.
R7- Libre.
R8- Sistema de Inyección.
R9- Bomba de combustible.
R10- Aire acondicionado.
R11- Máxima aceleración.
R12- Libre.
R13- Puente luces antiniebla.
R14- Bocina.
R15- Libre.
R16- Libre.
R17- Puente luces de cortesía.
R18- Levanta cristales.
R19- Libre.
R20- Libre.
R21- Puente luces antiniebla.
R22- Libre.
R23- Luces bajas.
R24- Puente motor de arranque.
R25- Luces antiniebla.
R26- Ignición.
B-1- Puente de ignición.

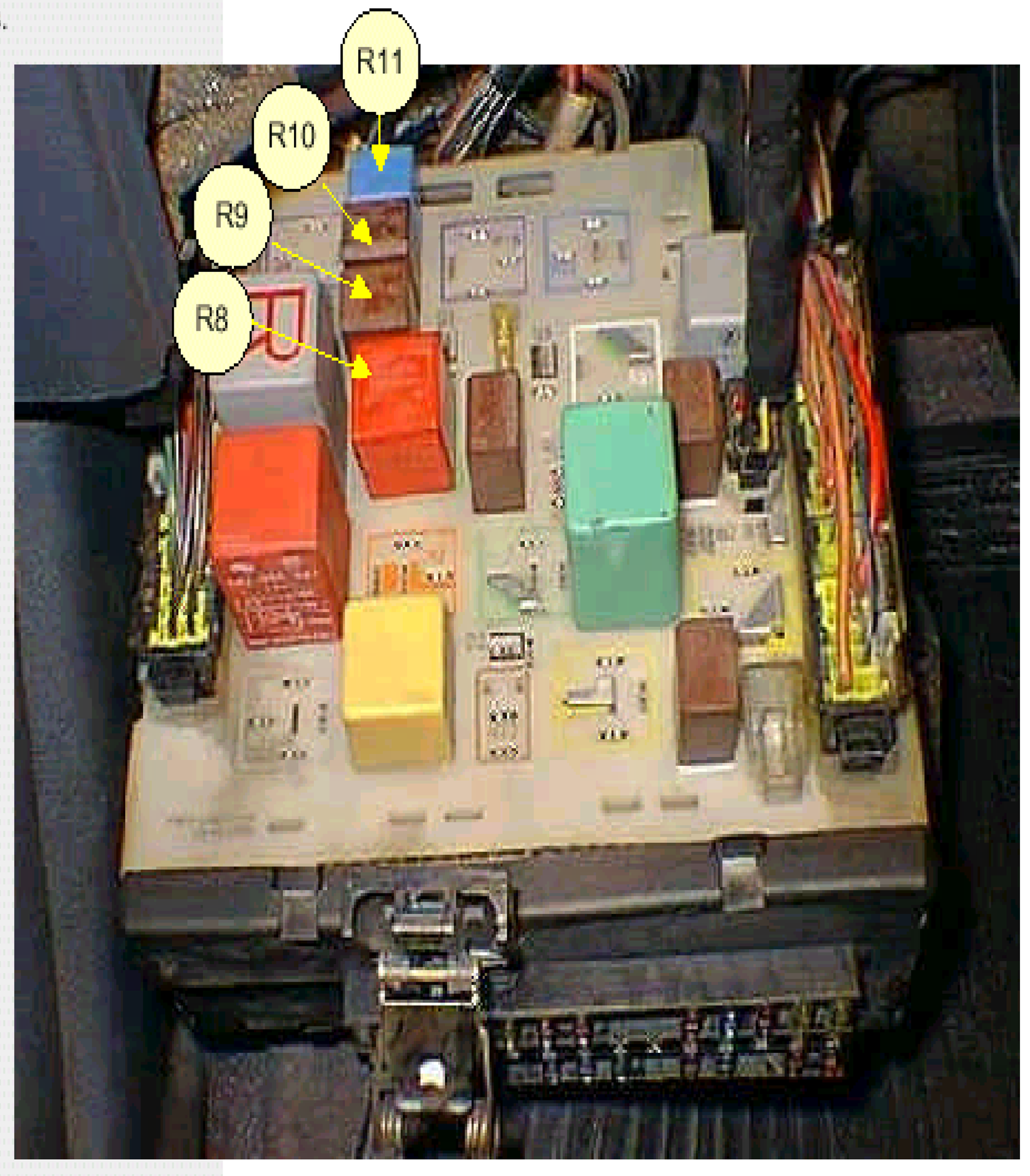

RELES de INYECCION EEC-IV

MULTIPUNTO Y MONOPUNTO

MULTIPUNTO

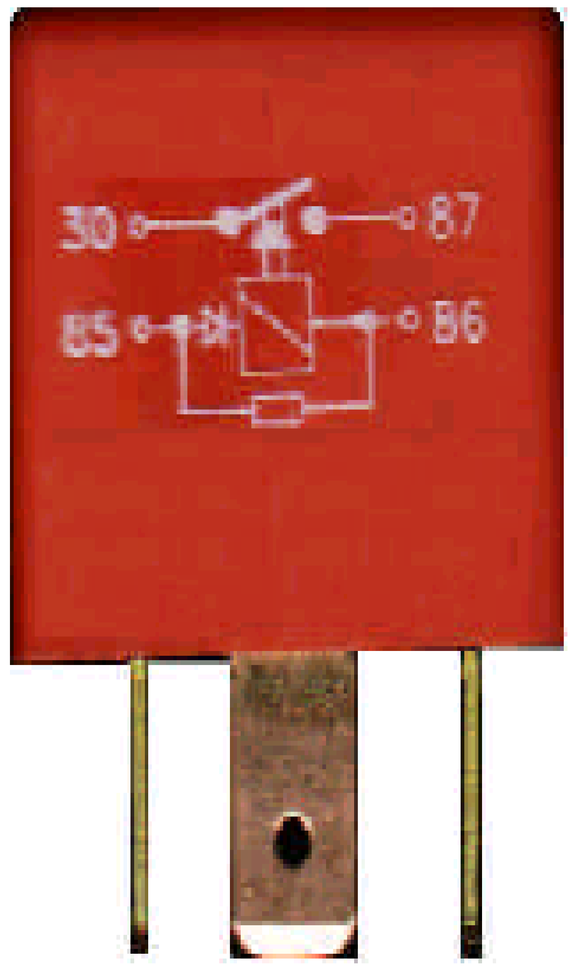

MONOPUNTO

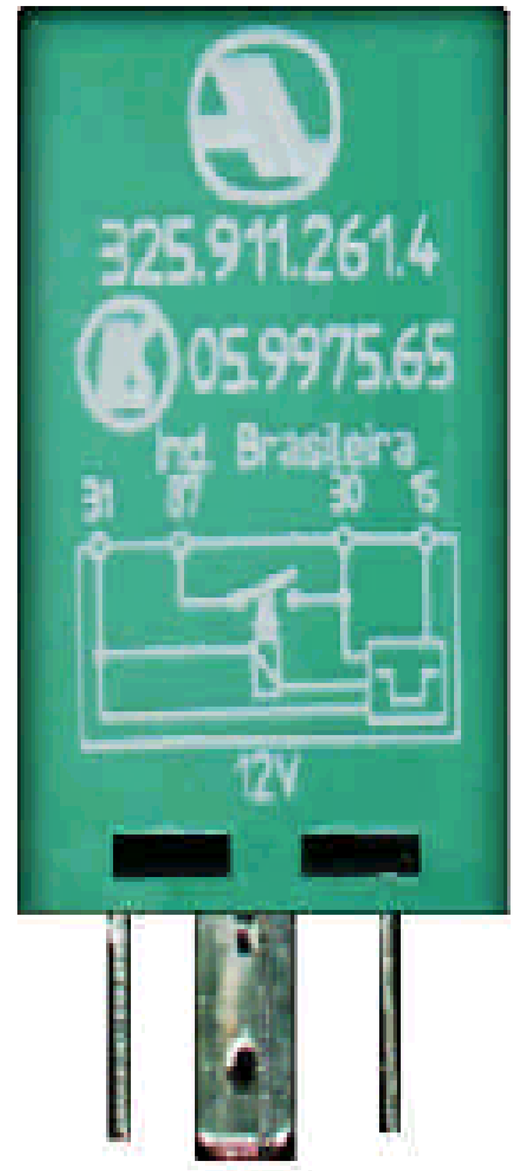

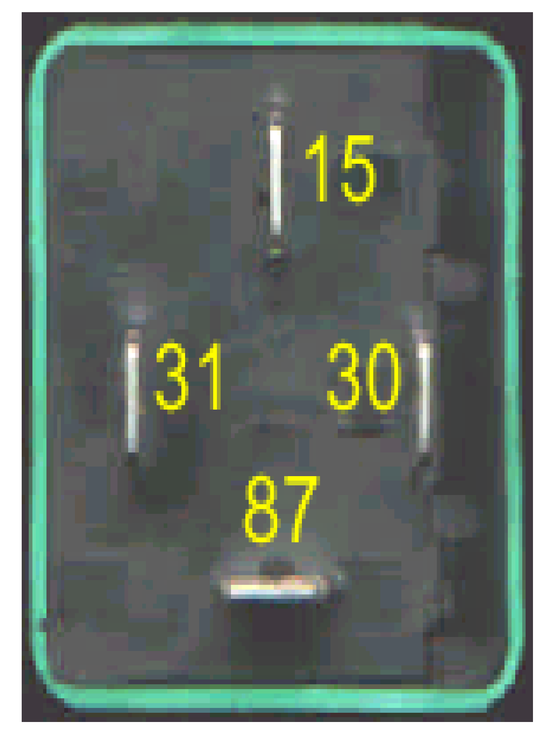

RELE A/A (WOT)
CORTE en MAXIMA ACELERACION

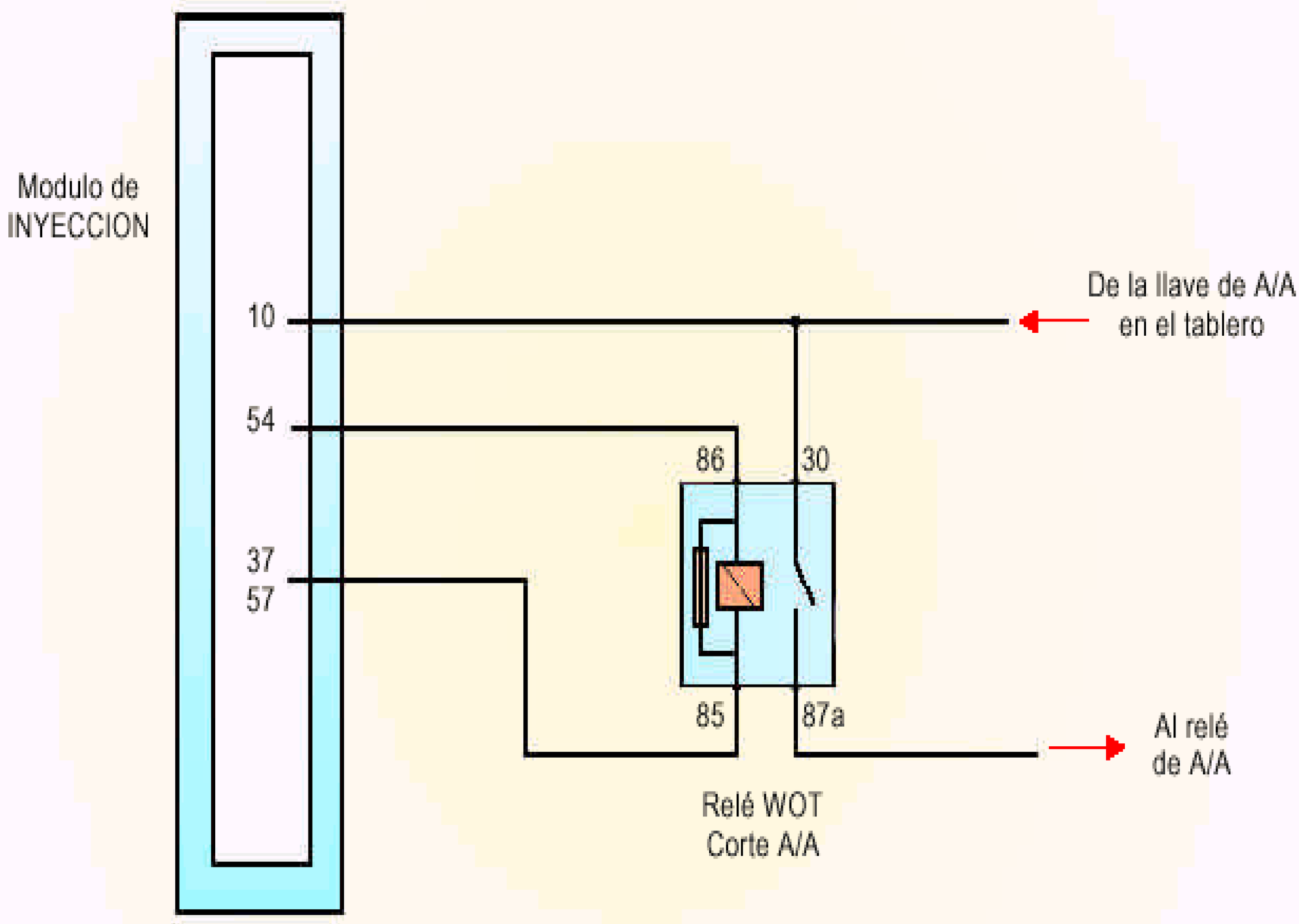

NOTA: Relé de tipo inversor, normalmente cerrado.

PARAMETROS INYECTORES

MULTIPUNTO GRUPAL

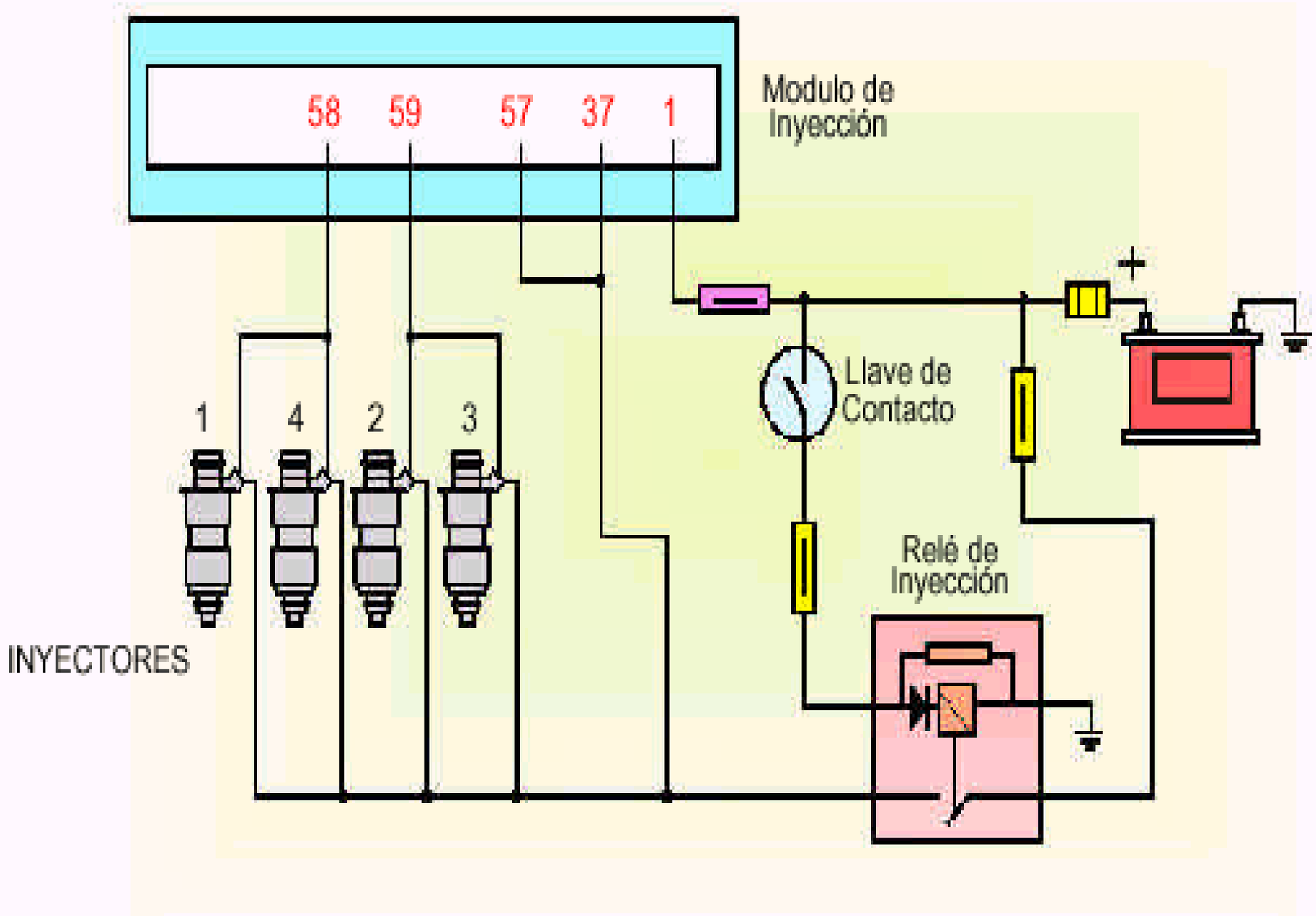

RPM	FRECUENCIA Hz	PULSO (Sin carga)	PULSO (Con carga)
900	15 Hz	2 - 4 ms	12 - 20 ms
1800	30 Hz	2 - 4 ms	12 - 20 ms
2700	45 Hz	2 - 4 ms	12 - 20 ms
3600	60 Hz	2 - 4 ms	12 - 20 ms

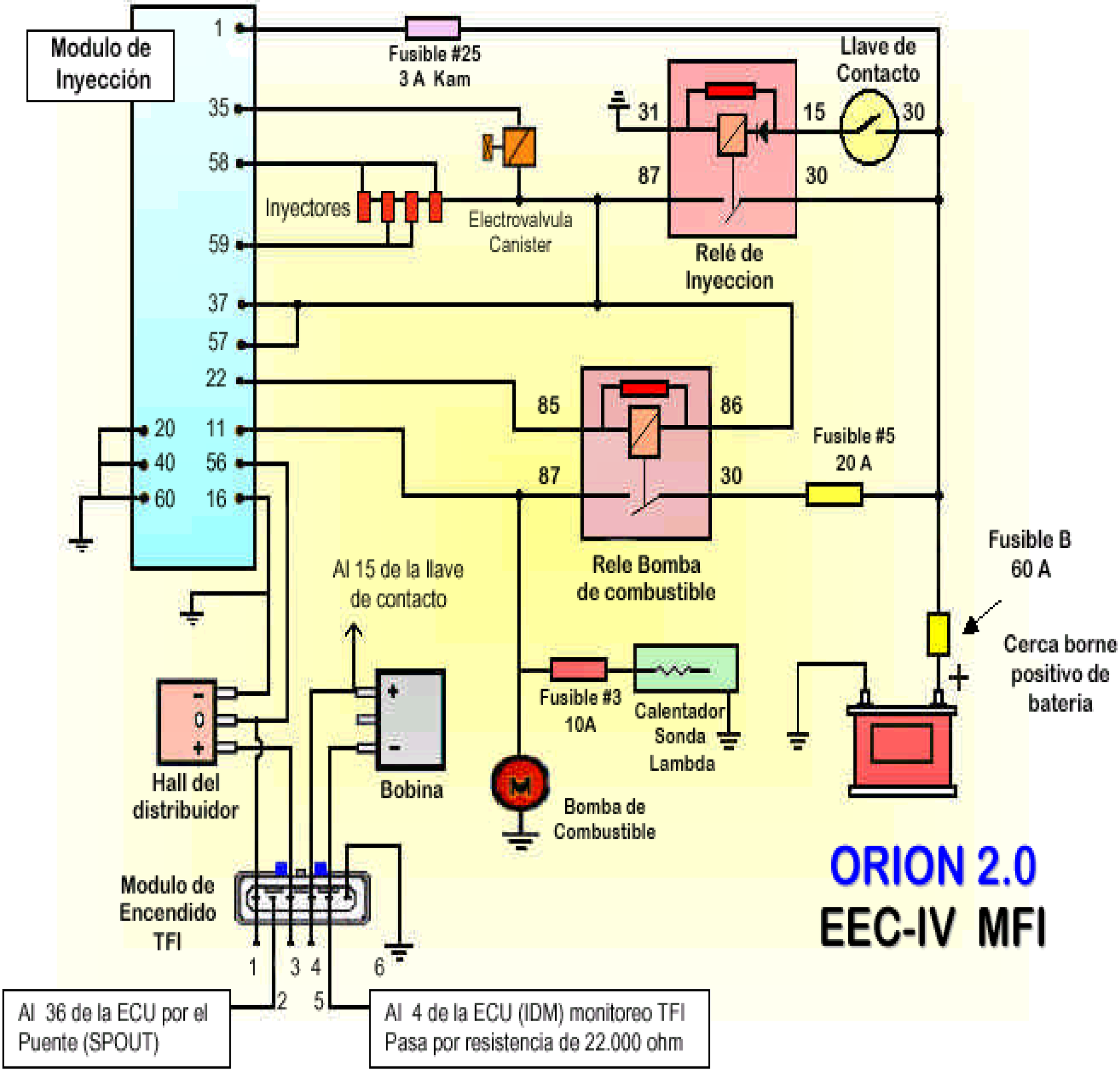
Modulo de Inyección
1
35
58
59
37
57
22
20
40
60
11
56
16
Fusible #25
3 A Kam
Llave de Contacto
31
15
30
87
30
Inyectores
Electrovalvula Canister
Relé de Inyeccion
85
86
87
30
Fusible #5
20 A
Fusible B
60 A
Cerca borne positivo de bateria
Al 15 de la llave de contacto
Rele Bomba de combustible
Fusible #3
10A
Calentador Sonda Lambda
Hall del distribuidor
Bobina
Bomba de Combustible
Modulo de Encendido TFI
1
2
3
4
5
6
ORION 2.0
EEC-IV MFI
Al 36 de la ECU por el Puente (SPOUT)
Al 4 de la ECU (IDM) monitoreo TFI
Pasa por resistencia de 22.000 ohm