Zapatas de freno (122850)

Desmontaje

1. Desmonte la tapa de guarnecido de la palanca del freno de mano. Para obtener más información, véase «Sección 501-05A». Para obtener más información, véase «Sección 501-05B».

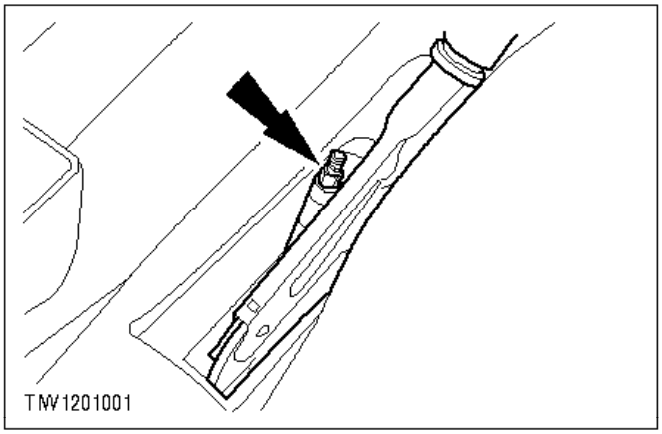

µ 2. Baje la palanca del freno de mano y afloje la tuerca de ajuste.

3. Afloje las tuercas de la rueda.

4. Suba y apoye el vehículo. Para obtener más información, véase «Sección 100-02».

5. Desmonte la rueda.

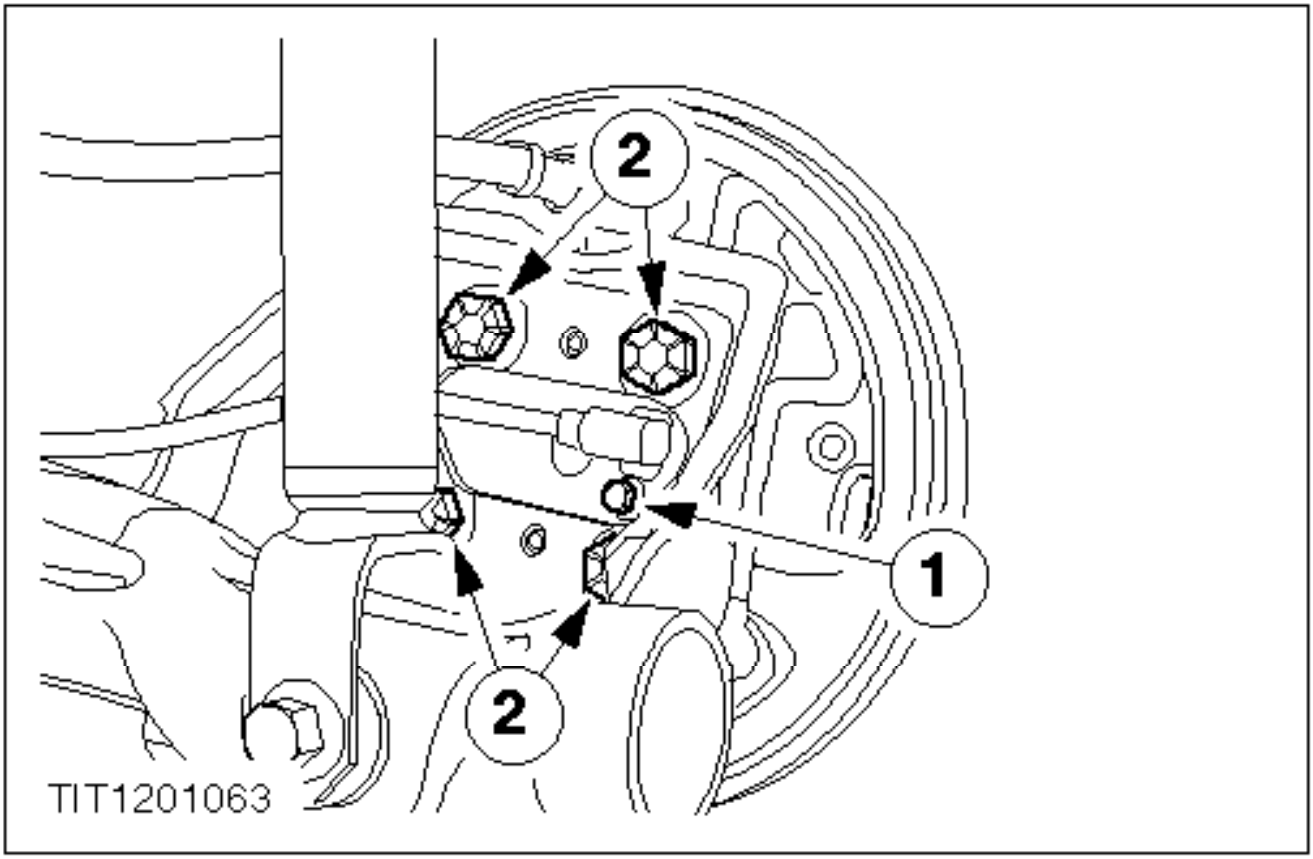

µ 6. Desmonte el tambor y el cubo.

1 Desmonte el sensor de ABS.

2 Retire los tornillos de sujeción del cubo.

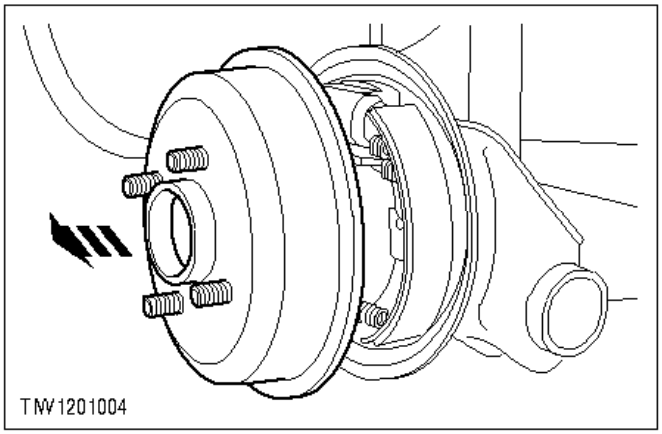

µ 7. Retire el tambor y el cubo.

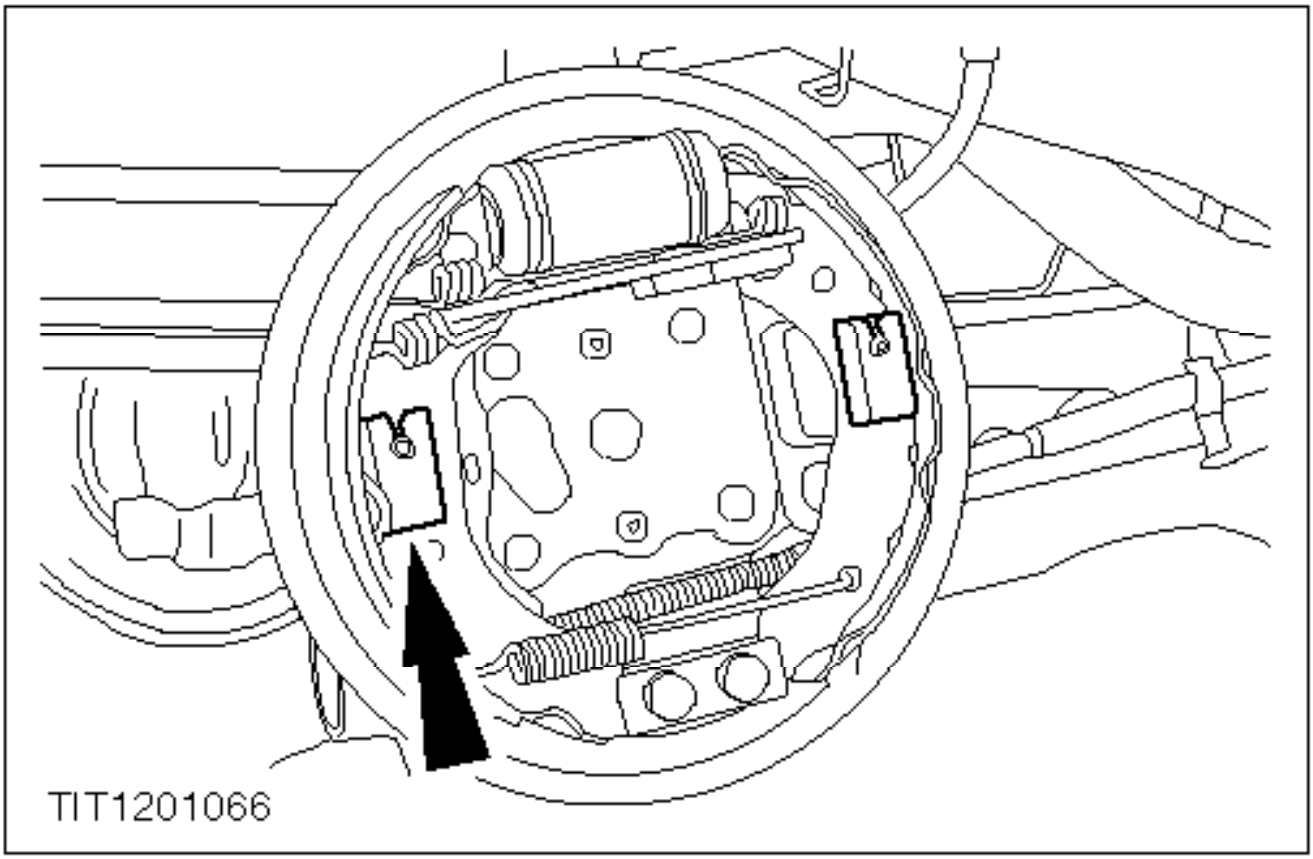

µ 8. Desmonte los muelles de sujeción de las zapatas de freno.

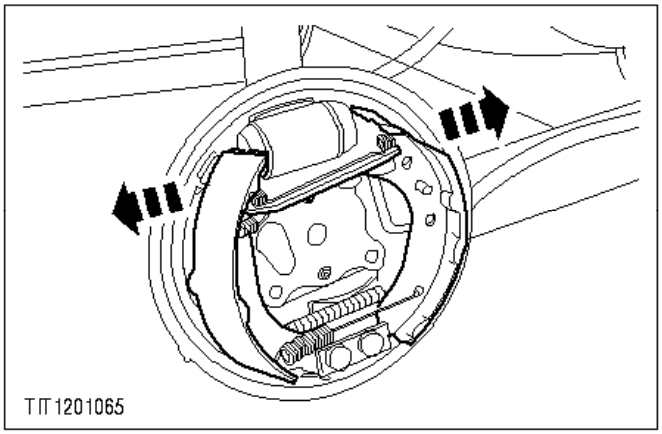

µ 9. ⚠ **ATENCIÓN:**
No dañe los fuelles de goma del bombín cuando desenganche las zapatas.

Desenganche las zapatas de los pistones del bombín.

10. Sujete los pistones del bombín en posición con una banda elástica.

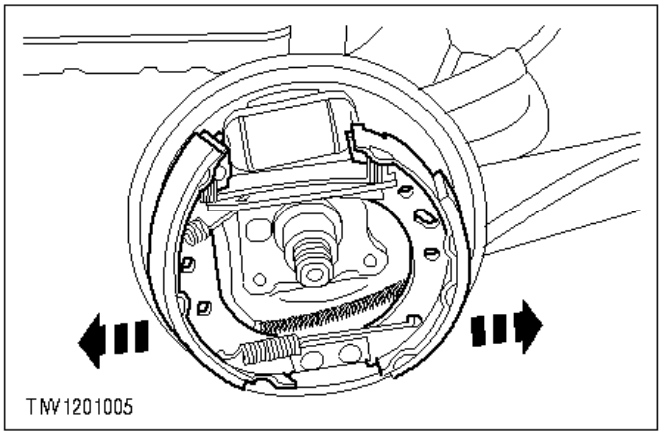

µ 11. Desenganche las zapatas del soporte tope.

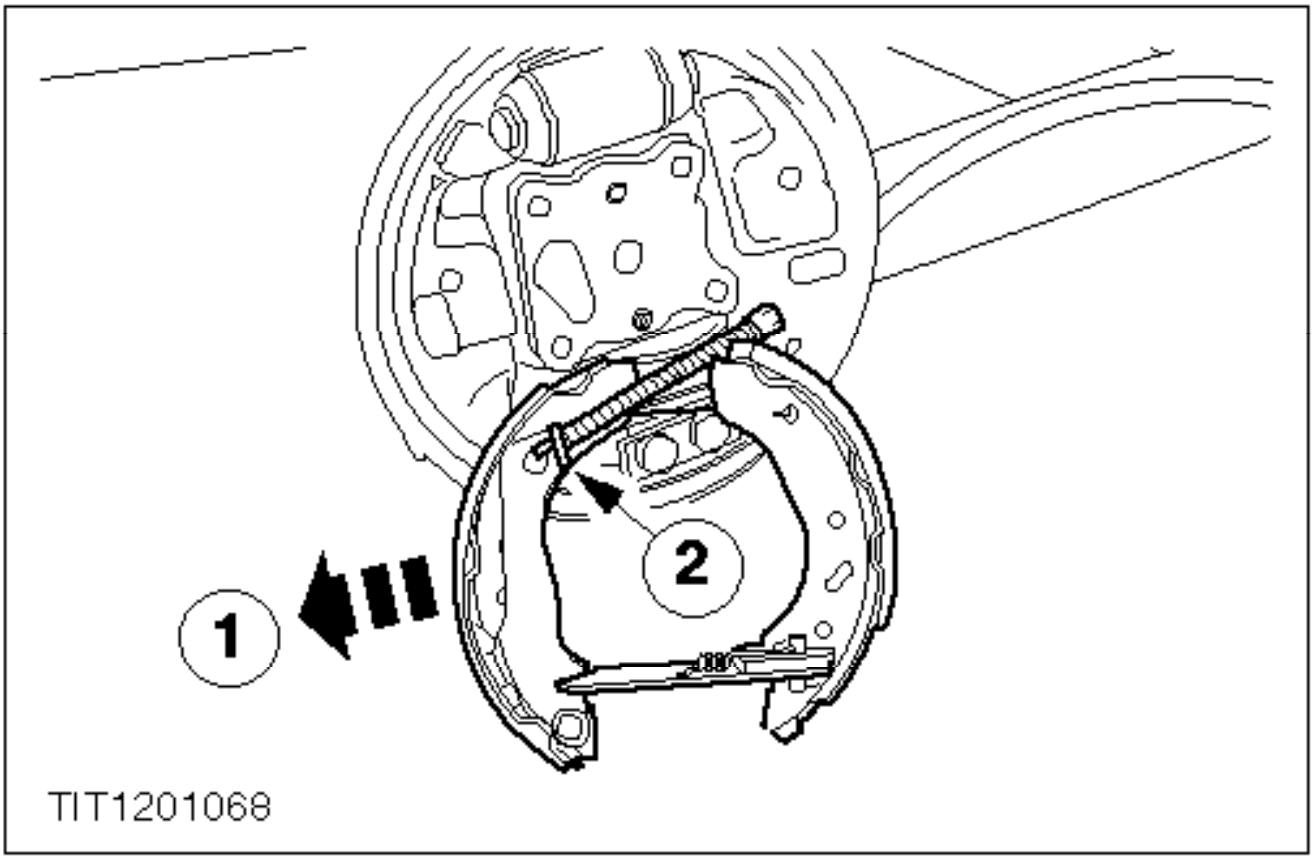

µ 12. Suelte el cable del freno de mano.

1 Tire de la zapata trasera hacia atrás.

2 Desconecte el cable de la zapata trasera.

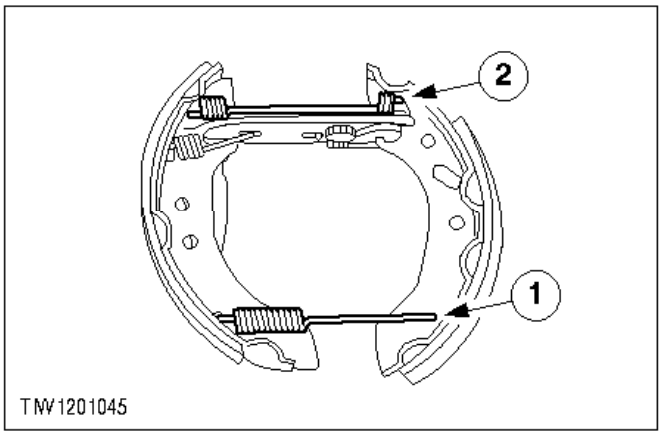

µ 13. Desmonte los muelles antagonistas.

1 Desmonte el muelle inferior.

2 Desmonte el muelle superior.

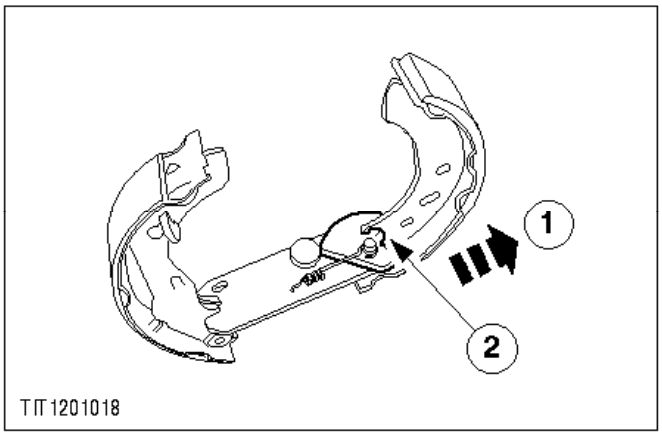

µ 14. Suelte la zapata delantera del soporte.

1 Aparte la zapata delantera del soporte.

2 Suelte la zapata.

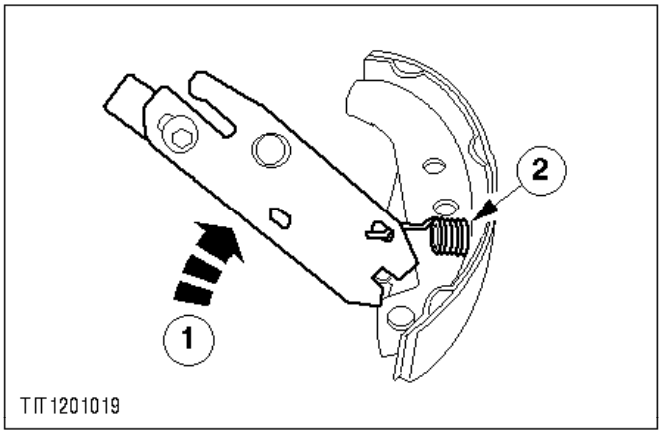

µ 15. Suelte la zapata trasera del soporte.

1 Gire la zapata 90 grados.

2 Suelte el muelle.

Montaje

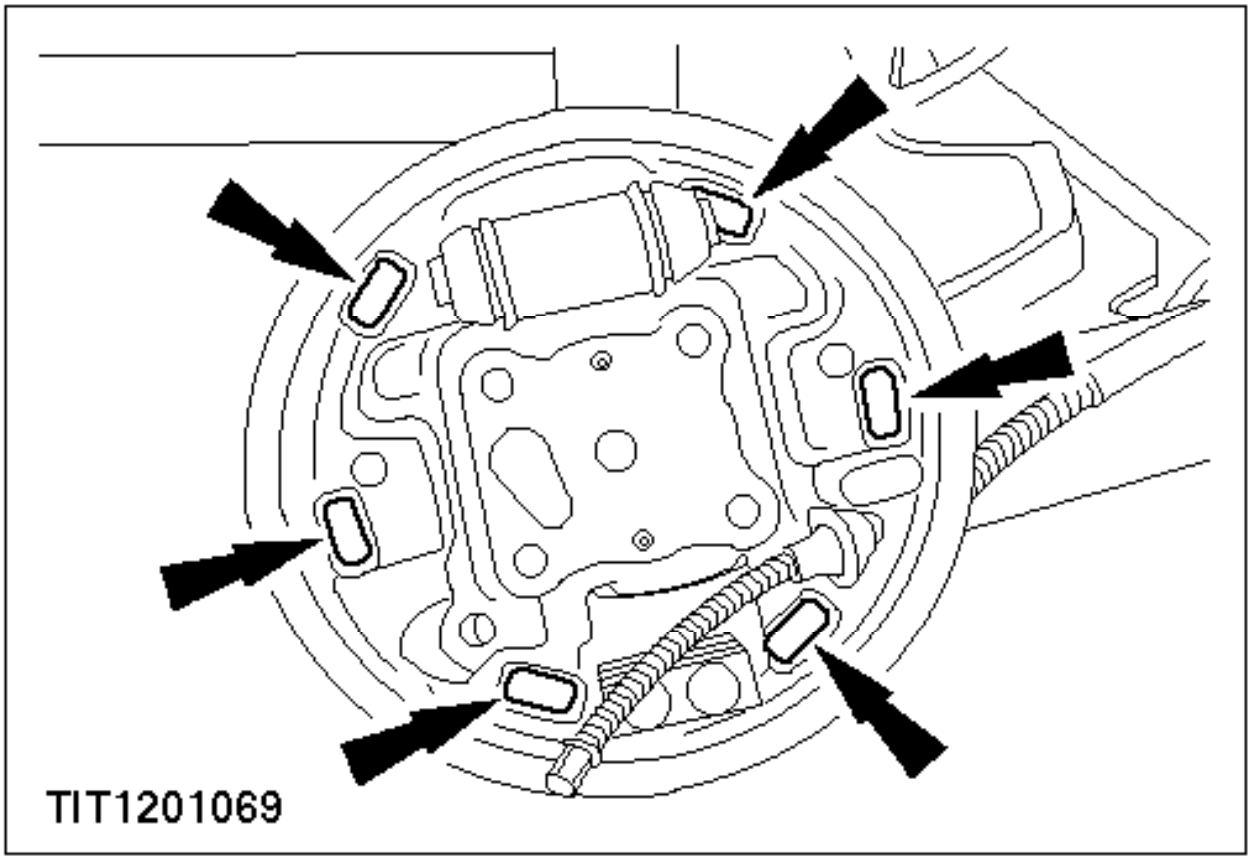

μ 1. Aplique grasa al portazapatas y en los puntos de contacto.

2. **ATENCIÓN:**
No dañe los fuelles de goma del bombín cuando enganche las zapatas.

Nota:
Asegúrese de que el compensador de desgaste está completamente retirado hacia atrás durante el montaje.

Para el montaje, siga los pasos en el orden inverso al de desmontaje.

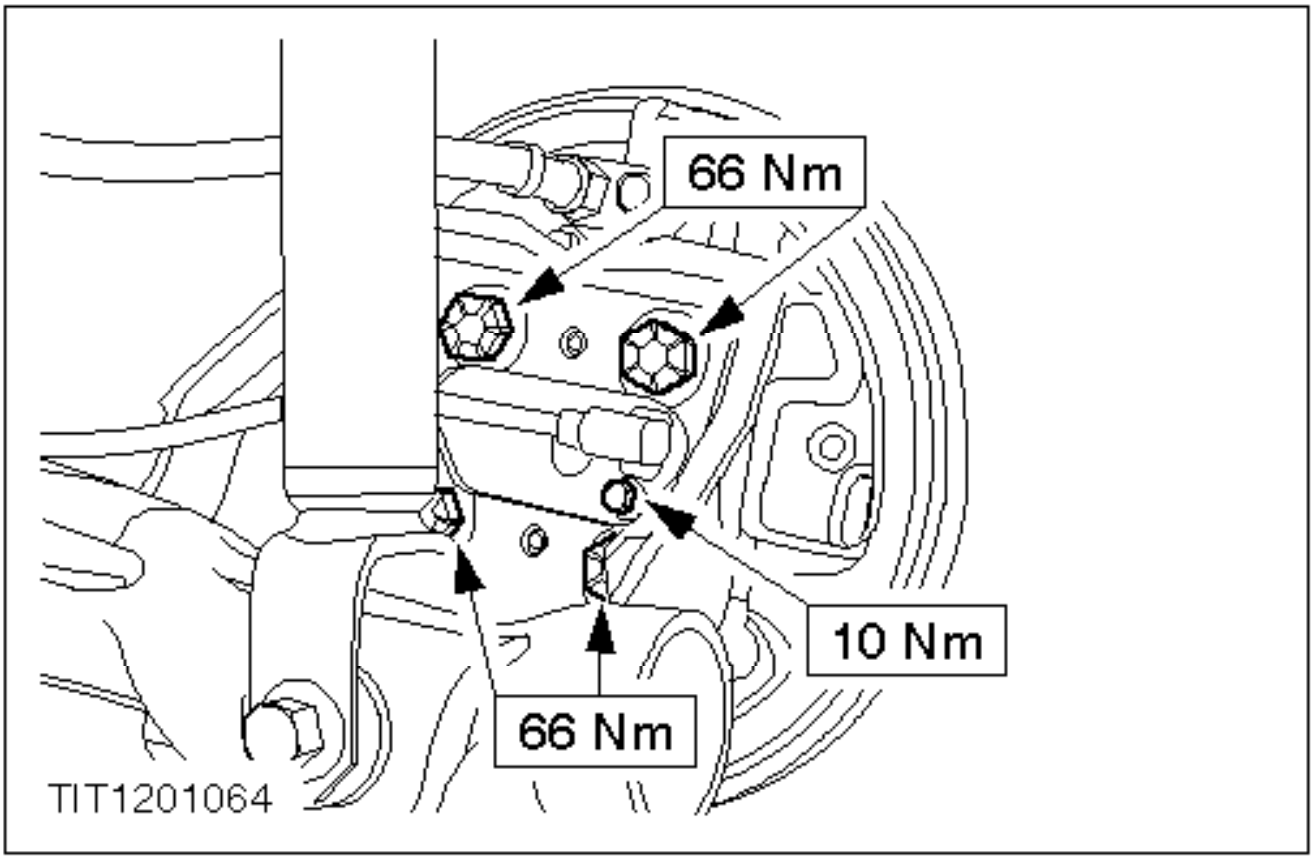

µ Ver la ilustración correspondiente.

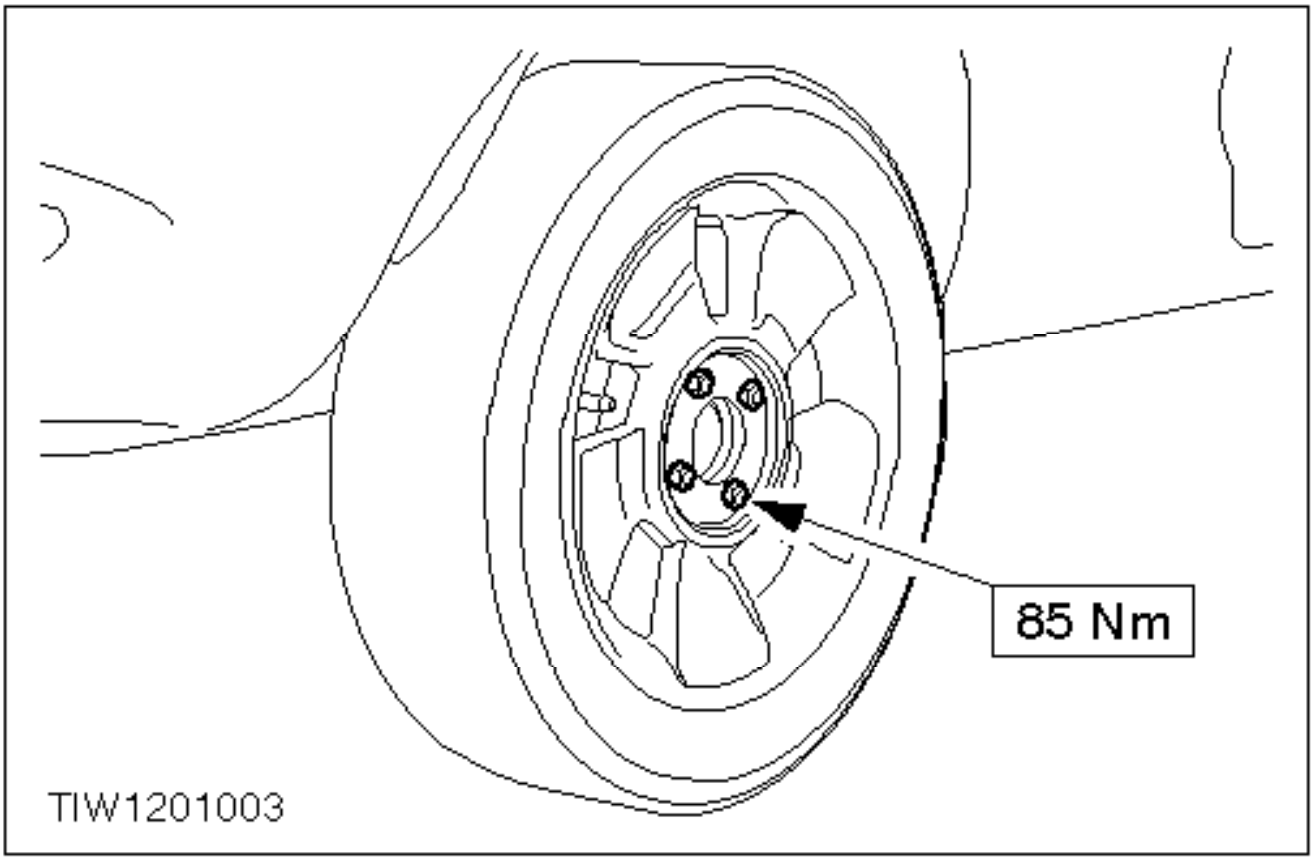

µ Ver la ilustración correspondiente.

3. Ajuste el cable del freno de mano. Para obtener más información, véase «Sección 206-05A». Para obtener más información, véase «Sección 206-05B».