Caja de cambios — Endura E 1,3l (161140)

Herramientas especiales

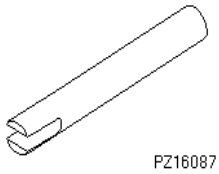

Herramienta de desmontaje de palieres
16-087

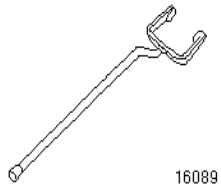

Herramienta de desmontaje del palier
16-089

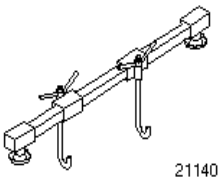

Barra de soporte del motor
21-140

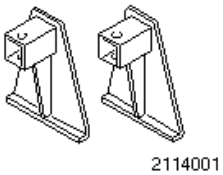

Adaptador para 21-140
21-140-01

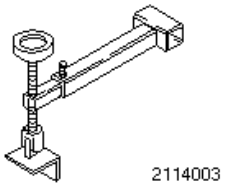

Adaptador para 21-140
21-140-03

Consumibles

Aceite para cajas de cambios	WSD-M2C200-C	

Desmontaje

1. Información general
   - La descripción de las posiciones de los tacos motor y limitadores de balanceo se ha realizado visto desde la caja de cambios hacia el motor.
2. Medidas preliminares
   - Tome nota del código de seguridad de la radio.
   - Tome nota de las emisoras de radio presintonizadas.
3. Desconecte el cable de masa de la batería.

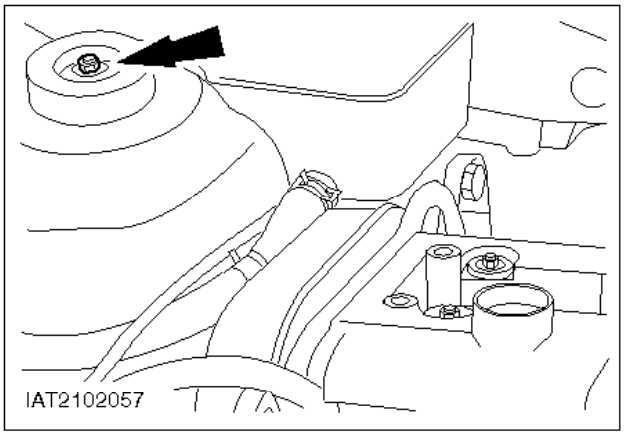

4. **Nota:**
   Inmovilice el vástago del amortiguador con una llave Allen.

   Afloje cinco vueltas las tuercas de los dos amortiguadores.

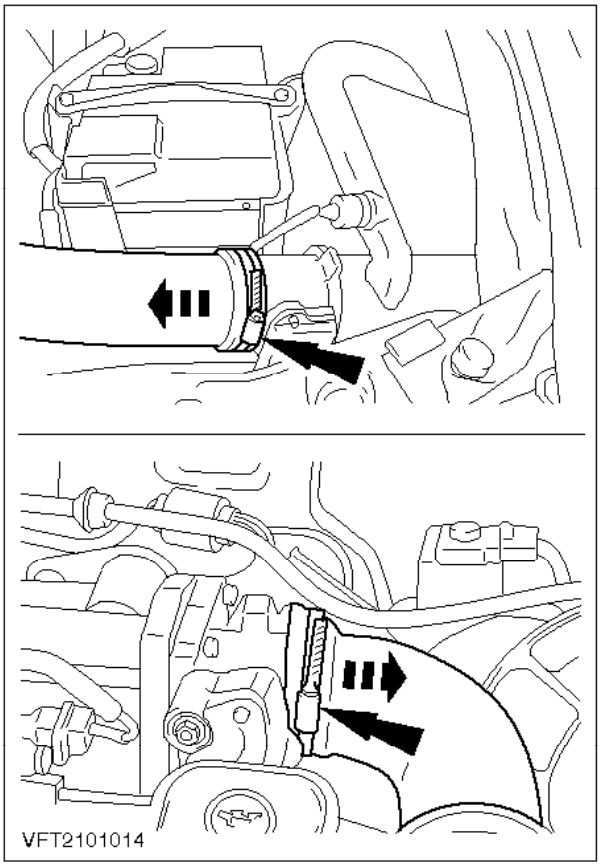

5. Desmonte el conducto de admisión de aire.

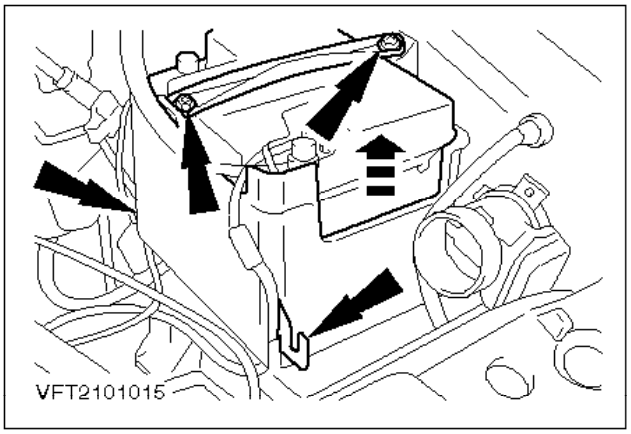

6. Desmonte la batería.

- Desconecte el cable positivo de la batería.
- Desatornille la pletina de sujeción.
- Desenganche el soporte del cableado.

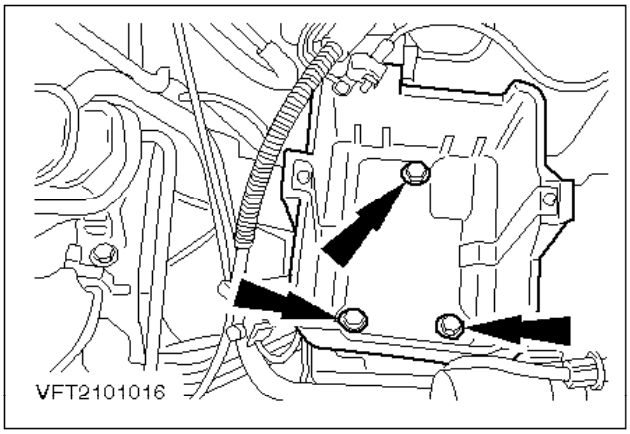

7. Desmonte la caja portabatería.

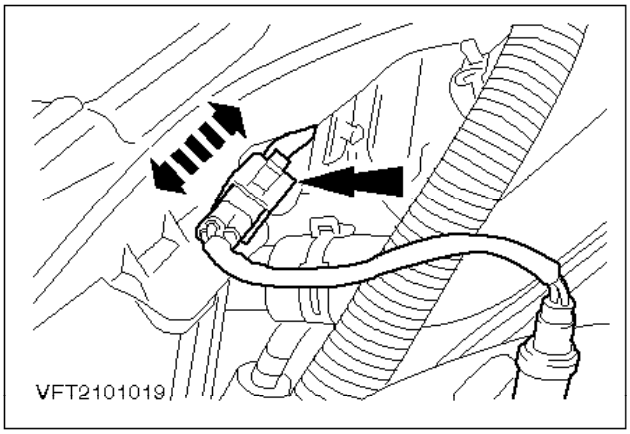

8. Desenchufe el conector del sensor de oxígeno (HO2S).

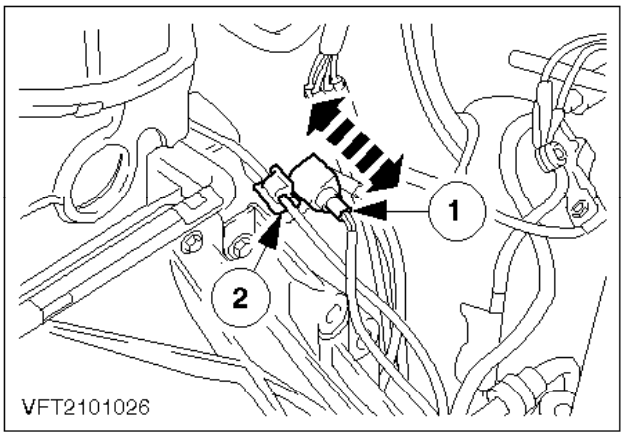

9. Desenchufe el conector del solenoide del motor de arranque.

1 Desenchufe el conector del solenoide

2 Desenganche el soporte del cableado.

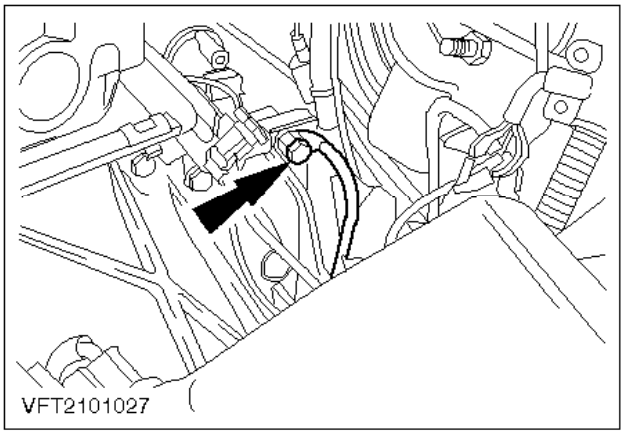

10. Desconecte el cable de masa de la caja de cambios.

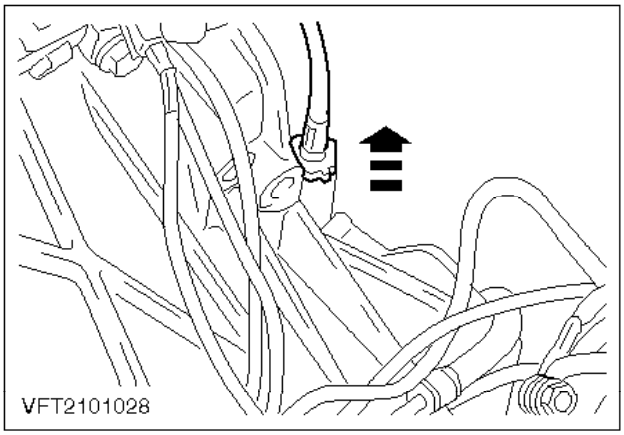

11. Desacople el cable impulsor del velocímetro.

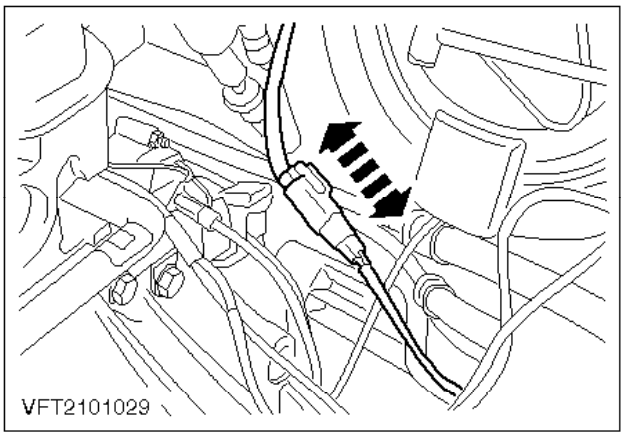

12. Desenchufe el conector del sensor de velocidad del vehículo (VSS).

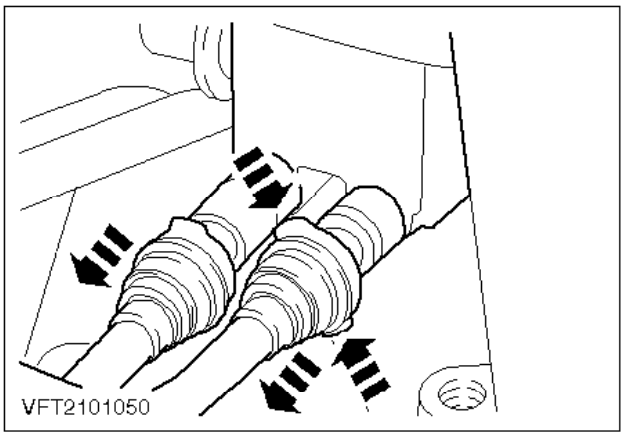

13. **PELIGRO:**
Esté preparado para posibles derrames de combustible.

Desconecte los tubos de alimentación y de retorno de combustible de la rampa de inyectores. Para obtener más información, véase «Sección 310-00».

- Marque las tuberías para poder identificarlas más tarde.
- Suelte los racores de desconexión rápida.

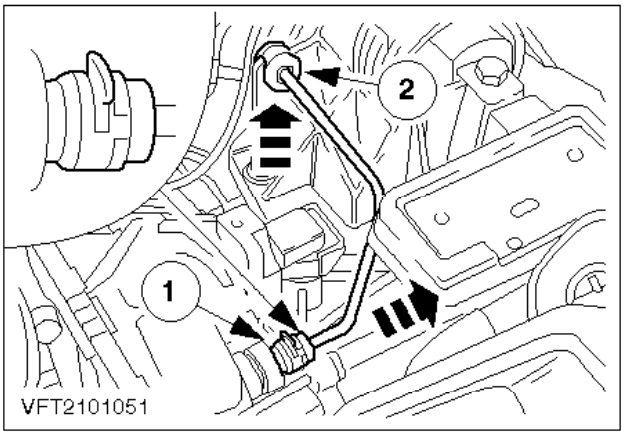

14. **Nota:**
Esté preparado para posibles derrames de líquido de frenos. Observe las normas de seguridad sobre manipulación de líquido de frenos.

Saque la tubería del soporte.

1 Saque el muelle de sujeción y desconecte la tubería.

2 Obture inmediatamente las aberturas con tapones adecuados.

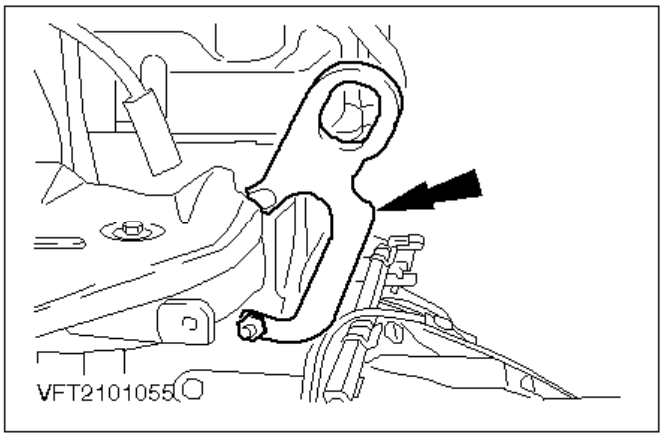

15. Monte las argollas para izar el motor.

- Monte las argollas para izar el motor con la tuerca del colector de escape (4º cilindro).
- Código Finis de la argolla: 6009618

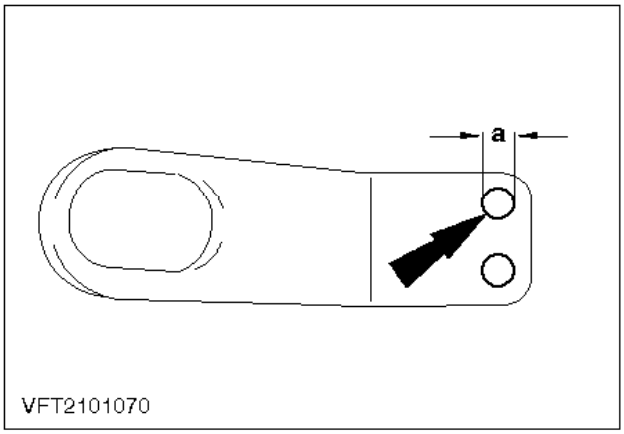

16. Monte la argolla de izar el motor (cont.).

- **Nota:**
  Perfore el orificio derecho (10 mm de diámetro).

  Código Finis de la argolla: 6630411

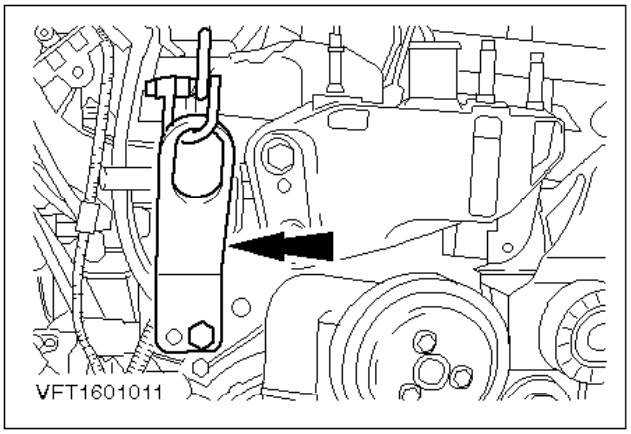

17. Monte la argolla de izar el motor (cont.).

- Código Finis de la argolla: 6630411

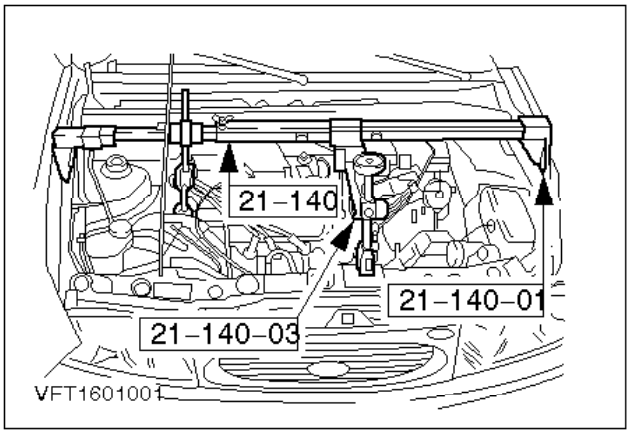

18. Acople las herramientas especiales.

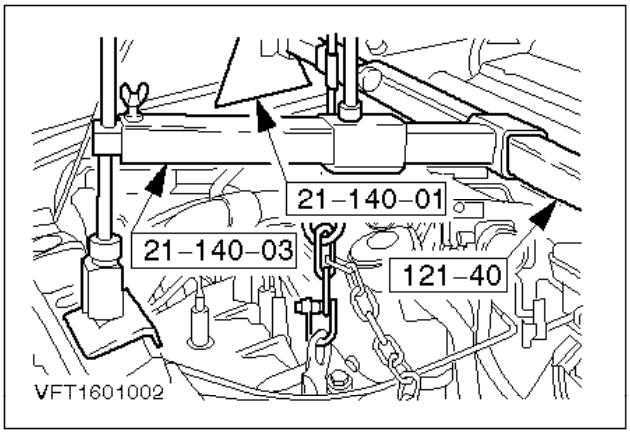

19. Monte las herramientas especiales (cont.).

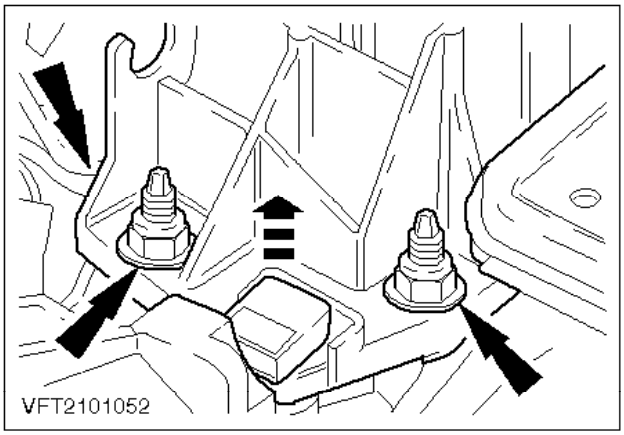

20. Desmonte el soporte trasero del motor (tres tuercas).

- Saque la ventilación de la caja de cambios.

21. Suba el vehículo.

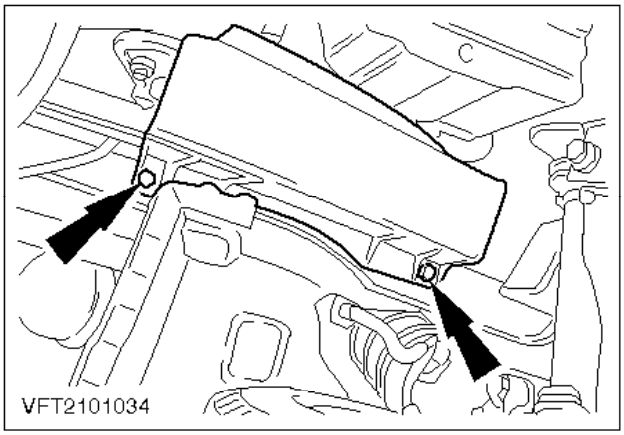

22. **Nota:**
La tapa de la correa de accesorios debe desmontarse, ya que de lo contrario sufriría daños al bajar el motor.

Desmonte la tapa de la correa de accesorios.

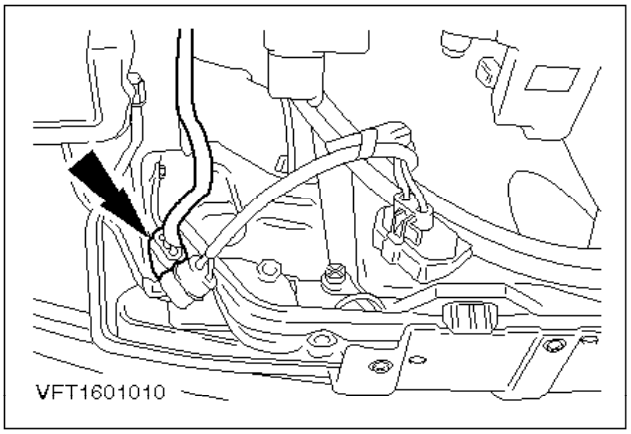

23. Desenchufe el conector del interruptor multifuncional.

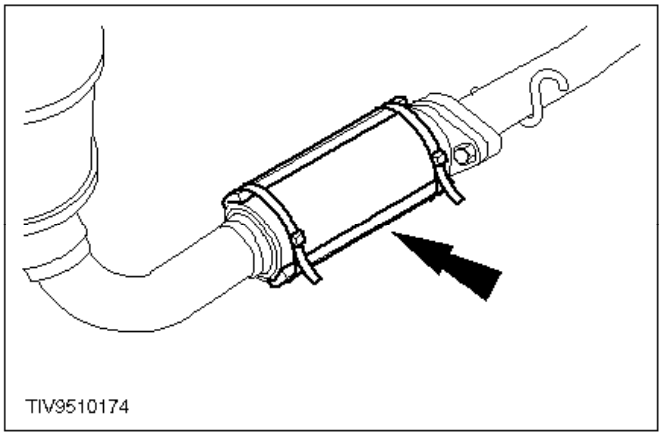

24. **ATENCIÓN:**
Girar excesivamente el tubo flexible puede provocar daños.

Apoye el tubo flexible con un manguito adecuado.

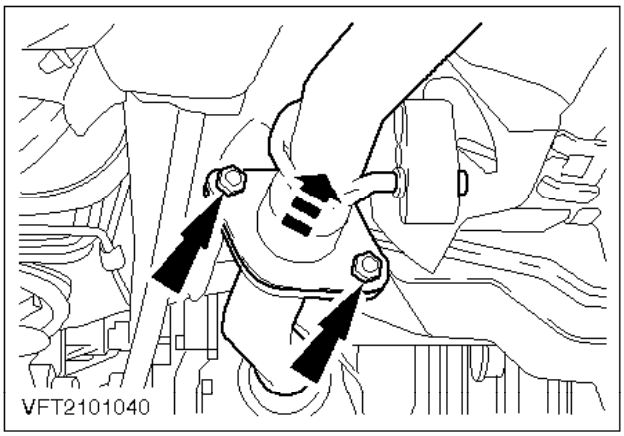

25. Desatornille el sistema de escape.

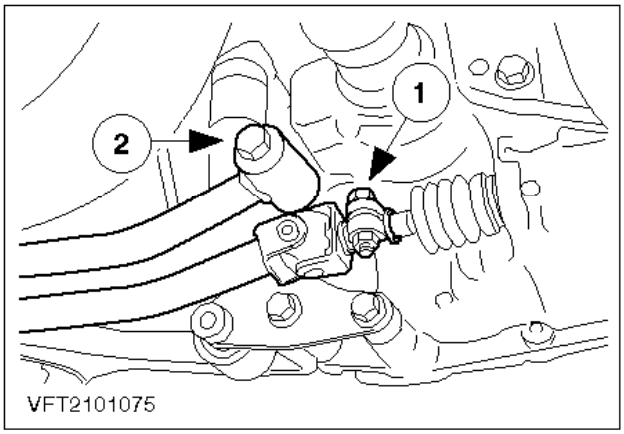

26. Desmonte la barra selectora y la barra estabilizadora de la caja de cambios.

1 Barra selectora

2 Desmonte la barra estabilizadora y suspéndala.

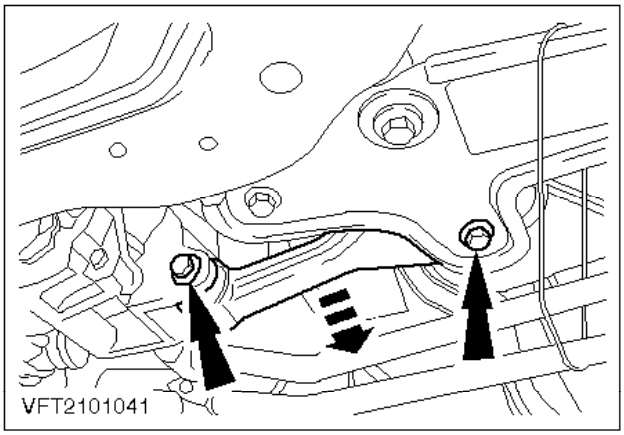

27. Desmonte el limitador de balanceo del motor.

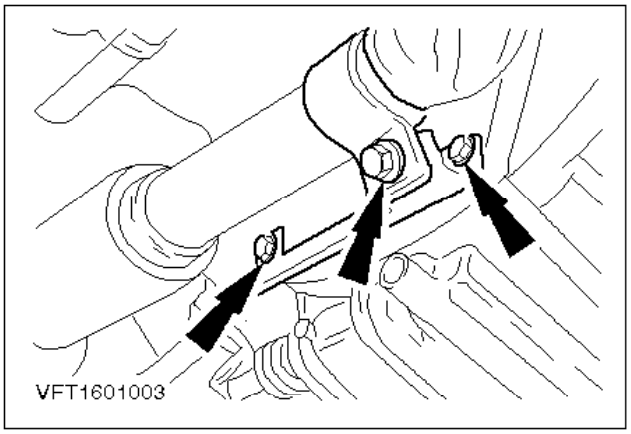

28. Desmonte el escape y el soporte del escape.

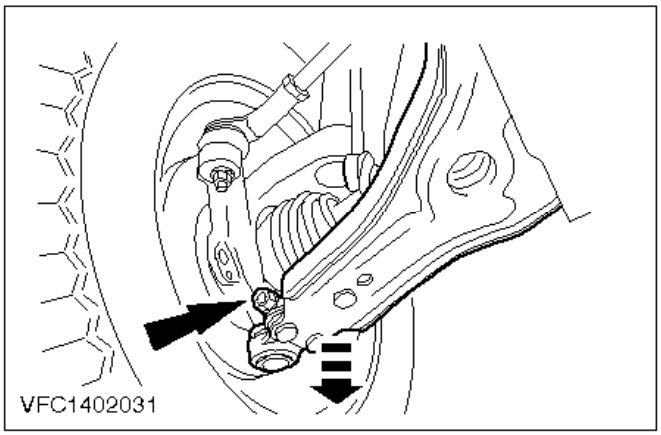

29. Desmonte ambos brazos de suspensión de los portamanguetas (se muestra el lado izquierdo).

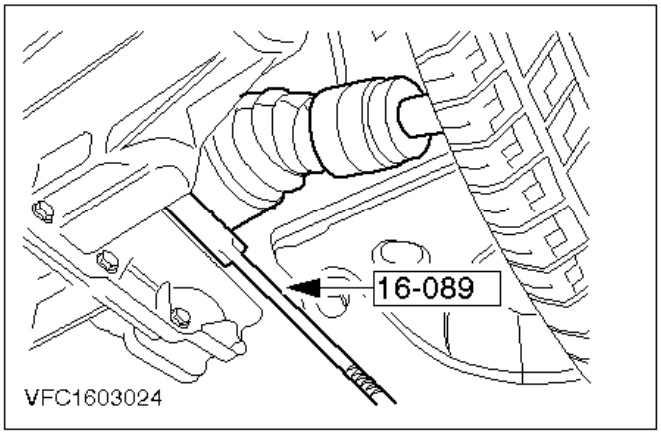

30. **ATENCIÓN:**
El ángulo máximo de inclinación de la junta interior es de 18º y el de la exterior de 45º.

Nota:
Esté preparado para posibles derrames de aceite. Obture la caja de cambios con tapones de montaje.

Haciendo presión saque el palier izquierdo de la caja de cambios, gírelo hacia atrás y suspéndalo.

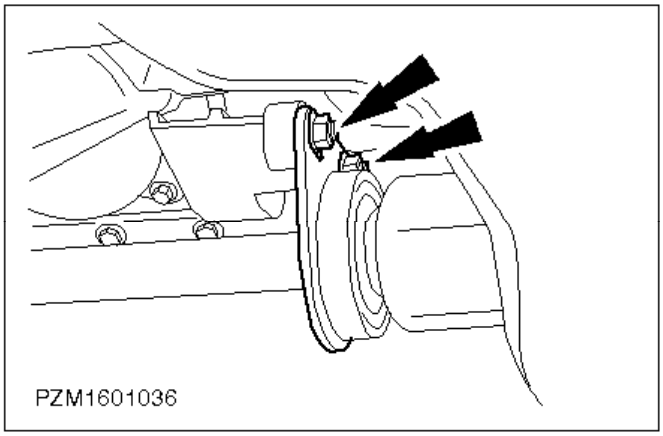

31. Afloje el cojinete central del palier.

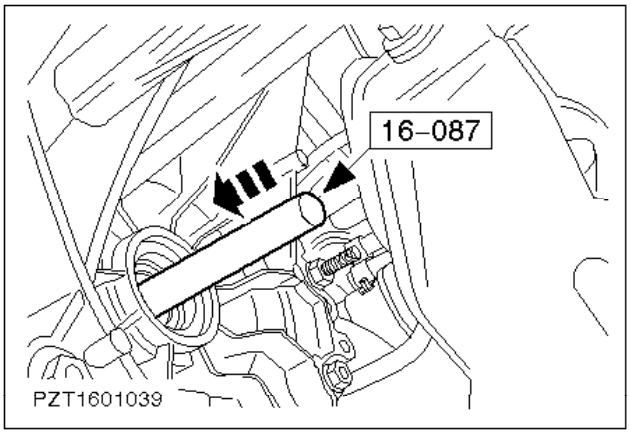

Vehículos con eje intermedio de dos piezas

32. **ATENCIÓN:**
El ángulo máximo de inclinación de la junta interior es de 18º y el de la exterior de 45º.

Saque el palier derecho de la caja de cambios.

- **ATENCIÓN:**
Después del desmontaje del palier, fije inmediatamente el diferencial con tapones auxiliares adecuados para evitar que gire.

  Dando golpes ligeros, afloje el palier y sáquelo de la caja de cambios.

Vehículos con eje intermedio de una sola pieza

33. **ATENCIÓN:**
El ángulo máximo de inclinación de la junta interior es de 18º y el de la exterior de 45º.

ATENCIÓN:
Después del desmontaje del palier, fije inmediatamente el diferencial con tapones auxiliares adecuados para evitar que gire.

Retire el palier derecho de la caja de cambios.

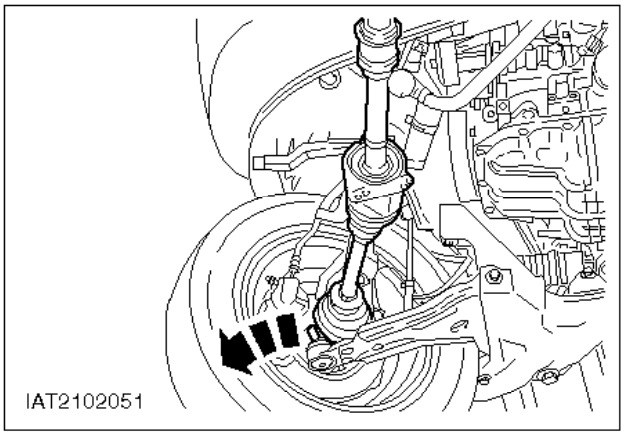

34. **ATENCIÓN:**
El ángulo máximo de inclinación de la junta interior es de 18º y el de la exterior de 45º.

Nota:
No dañe los fuelles del palier.

Suspenda el palier derecho hacia delante y átelo.

35. Baje el vehículo.

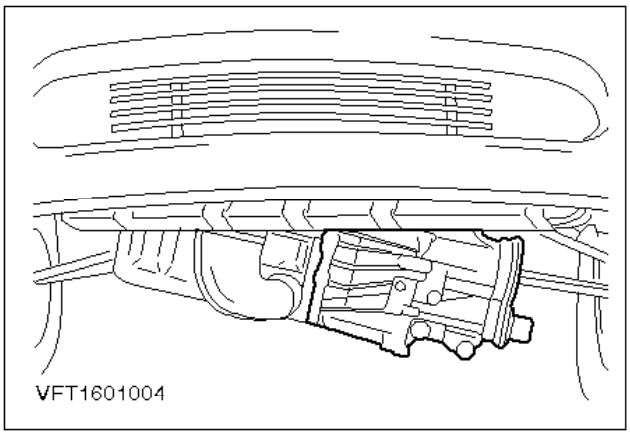

36. **Nota:**
Baje la caja de cambios hasta que se pueda desmontar.

Baje la caja de cambios con el soporte de elevación del motor a la altura del travesaño.

37. Suba el vehículo.

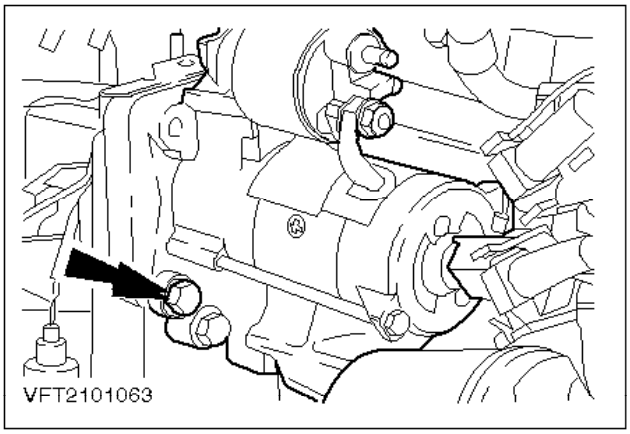

38. Desmonte el motor de arranque.

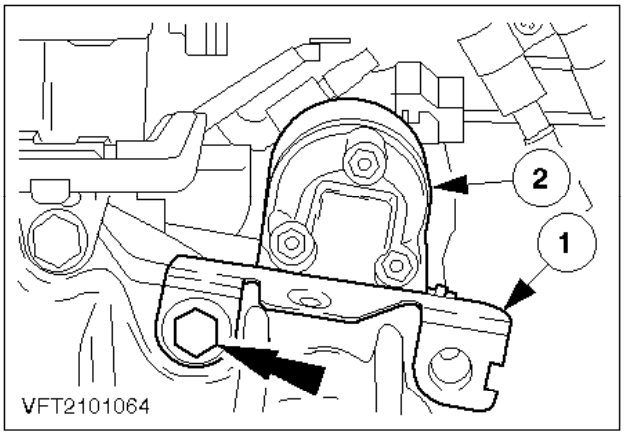

39. Desmonte el motor de arranque (cont.).

1 Retire la placa de sujeción.

2 Suspenda el motor de arranque.

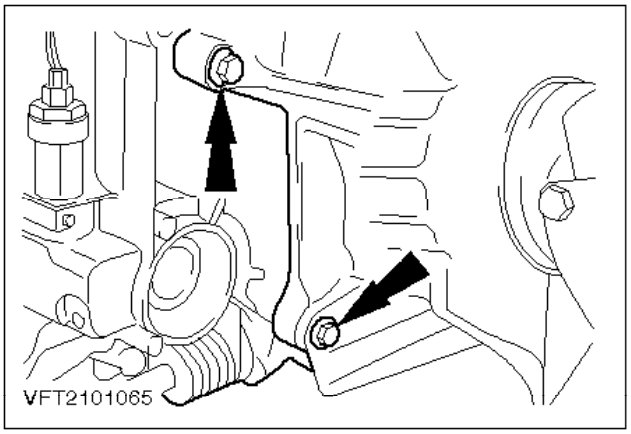

40. Desenrosque los tornillos de brida derechos.

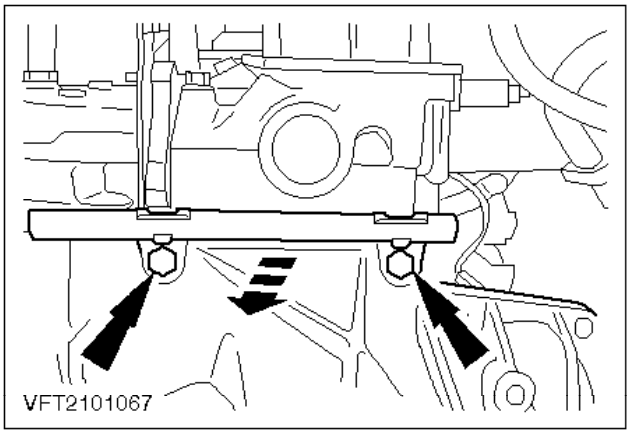

41. Desenrosque los tornillos de brida superiores.

- Ponga la guía del cable a un lado.
- Quite el plato adaptador.

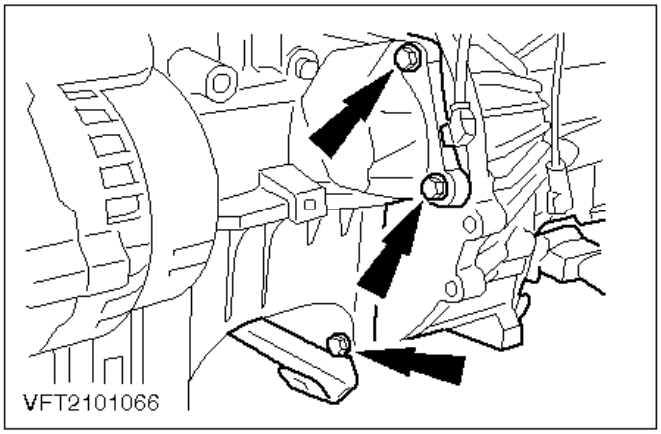

42. Desenrosque los tornillos de brida izquierdos.

- Desmonte el protector del sensor de posición del cigüeñal (sensor CKP) y colóquelo a un lado.

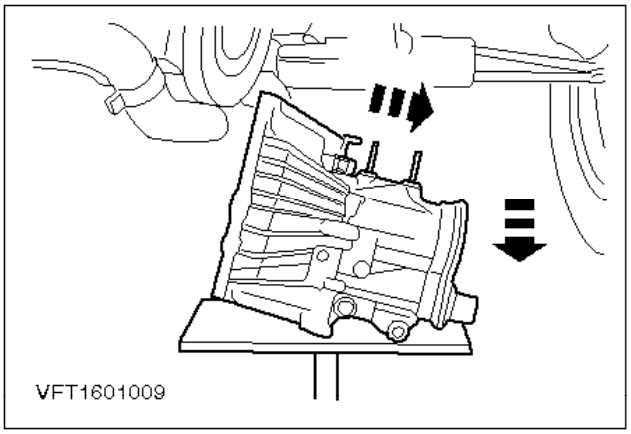

43. **Nota:**
Asegúrese de que la caja de cambios está colocada en una posición segura.

Desmonte la caja de cambios del motor y bájela.