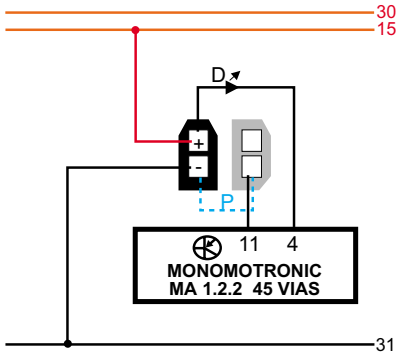

D Lámpara de diodo Led.
Únicamente habrá que montarlo si no funciona el testigo o si no lo lleva de origen.

P Puente provisional de excitación a masa para diagnóstico.

Ubicación del conector de diagnóstico:

El conector de diagnóstico puede estar situado:
Al lado de la centralita eléctrica.
Al lado, o bajo el guardapolvo de la palanca de cambio.
En la tapa situada bajo el interruptor de la luneta térmica.
Bajo la columna de dirección, en una pequeña guantera.

Proceso de obtención de los códigos de autodiagnóstico:

Dar el contacto y dejar el motor en ralentí.
Puentear los terminales inferiores de los conectores A y B durante 5 segundos.
El LED se encenderá y apagará como señal de inicio de emisión.
Iniciará el diagnóstico repitiéndose el código de la primera avería.
Puentear de nuevo los terminales inferiores de los conectores A y B durante 5 segundos.
Emitirá el código de la segunda avería y también se irá repitiendo.
Repetir el proceso hasta que aparezca el código de fin de emisión.

Borrado de las averías memorizadas:

Una vez reparadas las averías se deberá proceder a:
Obtener de nuevo los códigos (repetir apartado anterior). De esta manera, aparecerá el código de fin de emisión.
Puentear nuevamente los terminales inferiores de los conectores A y B durante 5 segundos (sin quitar el contacto) y daremos por finalizado el proceso.

Proceso de activación de los actuadores:

Quitar el contacto
Puentear los terminales inferiores de los conectores A y B durante 5 segundos.
Esperar cinco segundos y accionar el contacto.
Esperar cinco segundos más y quitar el puente de los conectores A y B.
Seguidamente se inicia el código del primer actuador al tiempo que la UCE excita dicho actuador.
Esta operación es audible, con lo cual nos aseguraremos de su correcto funcionamiento.
Realizar nuevamente el puente durante 5 segundos para verificar el siguiente actuador y así sucesivamente.

Ejemplo código 2113

Hay un código de inicio largo, de 2,5 segundos, en el que la luz se encuentra encendida. Seguidamente, el led se apaga durante otros 2,5 segundos. A partir de aquí empezará el código de averías.

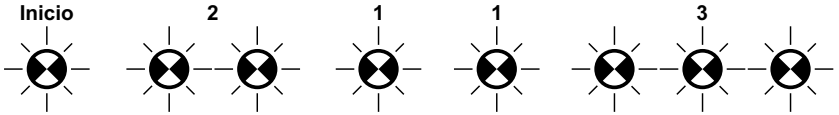

Tal como nos muestra la imagen, el código empieza con dos destellos (2). Hay una pausa de 1 segundo, y hay un destello (1). Vuelve a haber una pausa de 1 segundo, a la que le sigue de nuevo un destello (1). Hay otra pausa de 1 segundo y luego hay tres destellos (3). Este proceso se repite sucesivamente hasta volver a excitar a masa, mediante el puente, para solicitar el siguiente código.

CÓDIGOS DE AVERIAS

1111	U.C.E
1232	Estabilizador de ralentí
2113	Señal HALL (señal de r.p.m.)
2121	Microinterruptor de ralentí
2212	Potenciómetro de mariposa
2312	NTC de refrigerante

2322	NTC de aire
2341	Señal Lambda fuera de márgenes
2342	Sonda Lambda
2413	Corrección altimétrica
4444	Ninguna avería
0000	Fin de secuencia de averías

CÓDIGOS DE ACTUADORES

1232	Estabilizador de ralentí
4342	Relé de precalentamiento del colector de admisión
4343	Electroválvula del cánister

ETAI IBERICA c/ Somontà 17 , 08970 Sant Joan Despi (BARCELONA) Tel. 93 373 71 00 Fax 93 373 77 03

Página web de documentación técnica del automóvil: www.etai.es