Inyección gasolina.
Circular Técnica.

CIRCUITO ELÉCTRICO: (Fig. 1) Ejemplo de un circuito eléctrico de una inyección.

Todos los diferentes componentes con función eléctrica están autoconectados por el circuito eléctrico a la Unidad de control o UCE.

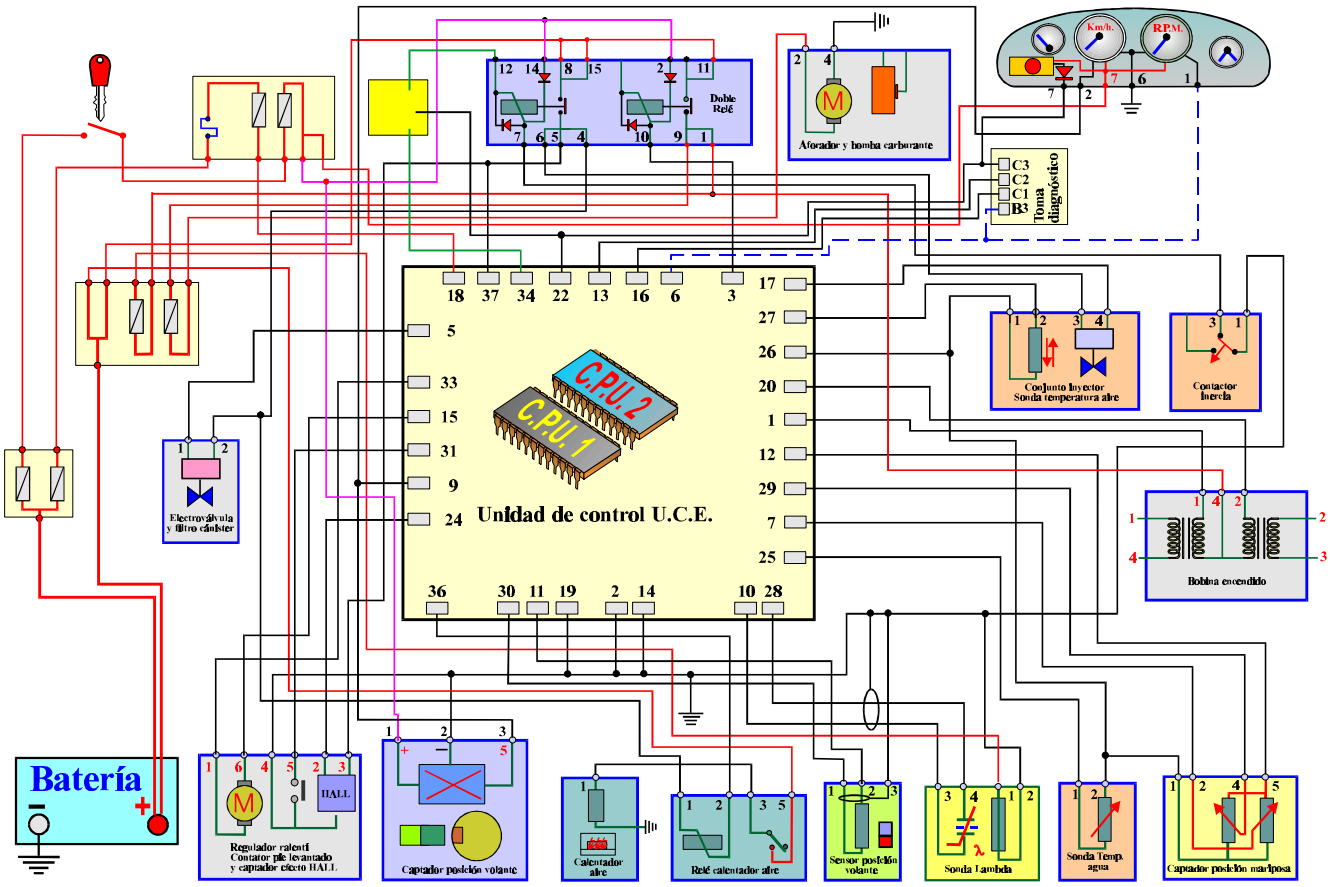

Esquema eléctrico inyección electrónica: Citroën Berlingo y Peugeot Partner.
Motor MA 3.1 (Motor TU1M+) Sistema Bosch.

Fig. 1

En el esquema eléctrico de la **Fig. 1** se detallan los diferentes componentes, su conexionado respecto a la unidad de mando y las distintas tomas de corriente o alimentación al positivo y negativo de batería.

En este esquema eléctrico también se detallan los diferentes fusibles, relés, llave de contacto así como otros componentes eléctricos que forman el todo del circuito eléctrico.

Los esquemas eléctricos por marca, modelo, tipo de motor, sistema de inyección y otros datos representan la posibilidad de analizar un sistema de inyección electrónica por vía del conector o prueba del sistema por paralelo.

Este tipo de verificación es el más adecuado y empleado por los técnicos en inyección electrónica, pues permiten verifican y analizar cada uno de sus componentes.

El análisis por el conector garantiza el menor riesgo de captar fielmente el componente o elemento que presenta una deficiente función en el sistema de inyección.

Complementariamente al esquema del circuito eléctrico se debe disponer de las diferentes circulares técnicas del valor de cada uno de los componentes.

Sitaf 2000 presenta una extensa obra (colección) de circulares técnicas además de los roles de las posibles causa - efecto con el fin de proyectar al técnico a este tipo de comprobación.

Sitaf 2000 aconseja el empleo de un comprobador como el **PILOT 3030** para su comprobación, este utillaje permite dos tipos de control: Línea del conector y la comprobación por la línea **A.P.V.** (**A**nálisis **P**or **V**ía).

El análisis por conector se efectúa mediante software pero representa el gasto de un crédito o prueba.

La línea análisis por vía se efectúa sin consumo de créditos pero con la gran diferencia de la necesidad del esquema o circuito eléctrico, el empleo de las circulares técnicas de datos y un mayor tiempo empleado en la comprobación.