Moldura bajo parabrisas: desmontar

– Abrir el capó anterior y mantenerlo en posición de apertura.

– Desmontar los brazos limpiaparabrisas → Sistema eléctrico; grupo de rep.92.

– Extraer la moldura vierteaguas -1- de las presillas de sujeción -2- en ambos lados.

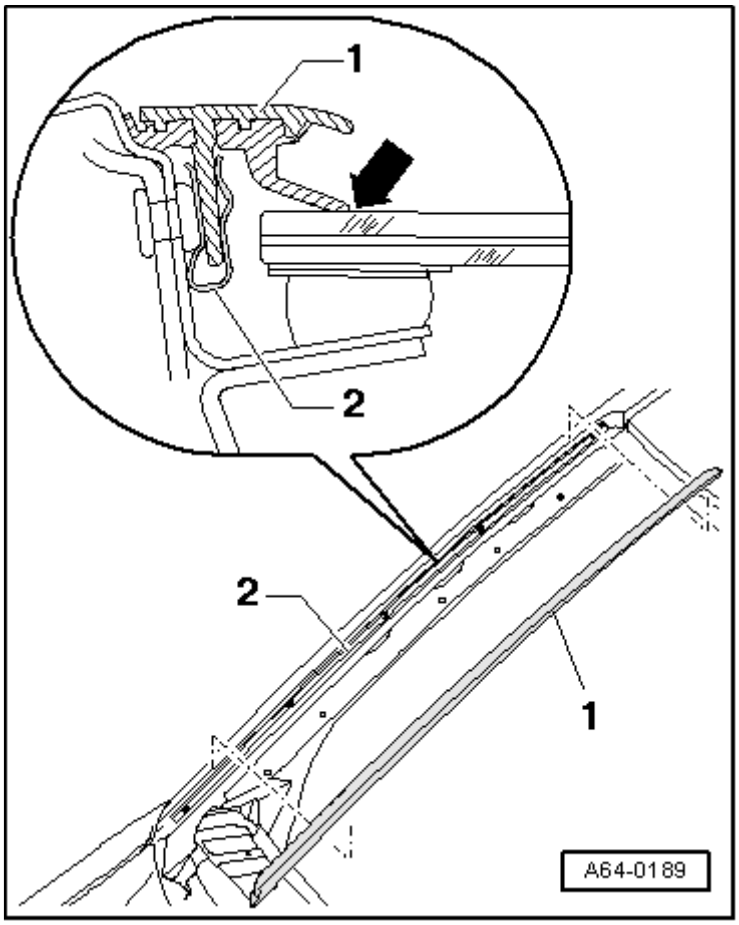

– Retirar parcialmente la junta de goma -2- de la cubierta de la caja de aguas en el sentido de la -flecha-.

– Retirar hacia delante la cubierta de la caja de aguas -1-.

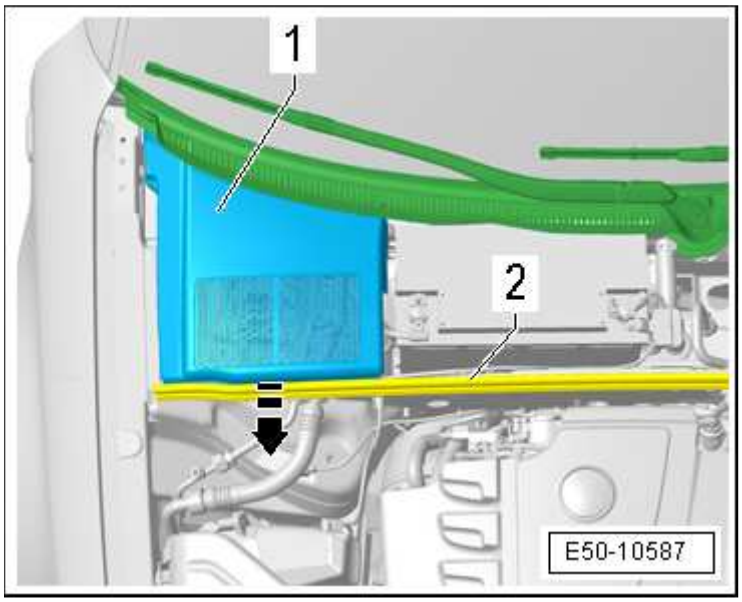

– Extraer los seguros insertables -1-.

¡Precaución!

Para evitar que la moldura bajo parabrisas -5- se rompa al desmontar, untar la zona de transición entre el parabrisas y la moldura bajo parabrisas con un poco de agua jabonosa.

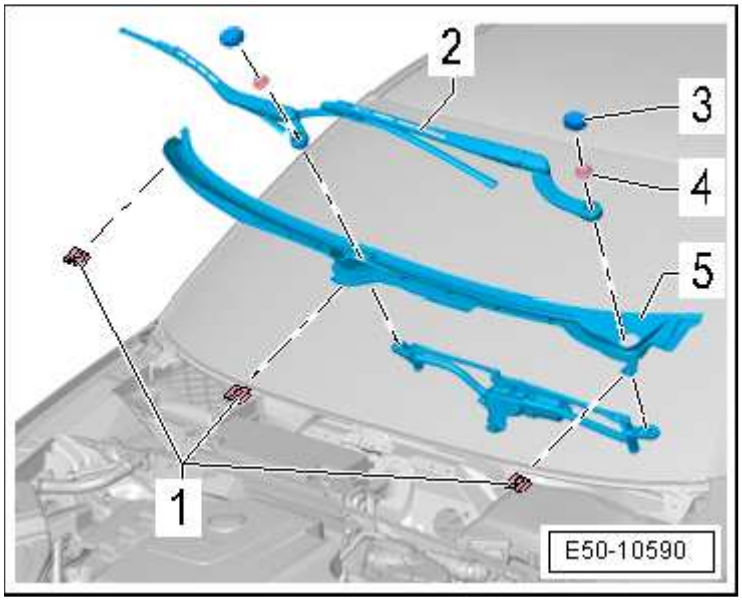

– Desenclipsar la moldura bajo parabrisas -1- de su alojamiento en la junta de hermetizado del parabrisas con la palanca -U30800- empezando por el lado del acompañante.

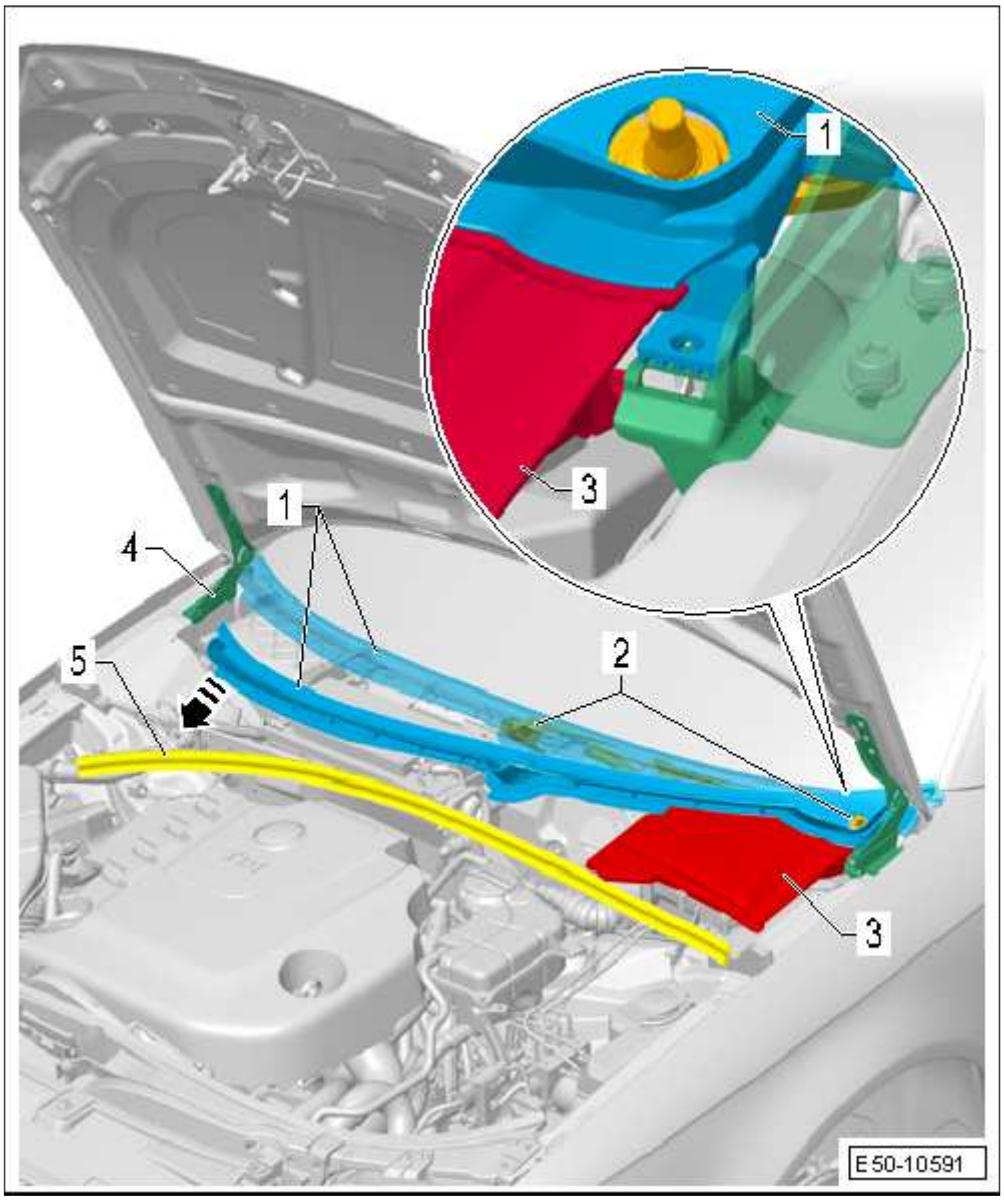

- Liberar la moldura bajo parabrisas -1- de la bisagra del capó -4- empezando por el lado del acompañante y tener especial atención en liberarla de los ejes de los brazos portaescobilla -2-.
- Terminar de liberar la moldura bajo parabrisas -1- de la cubierta de la unidad de control del motor -3- y retirar la moldura bajo parabrisas en el sentido de la -flecha-.