Exeo

Esquema de circuitos de corriente

Núm. 113 / 2

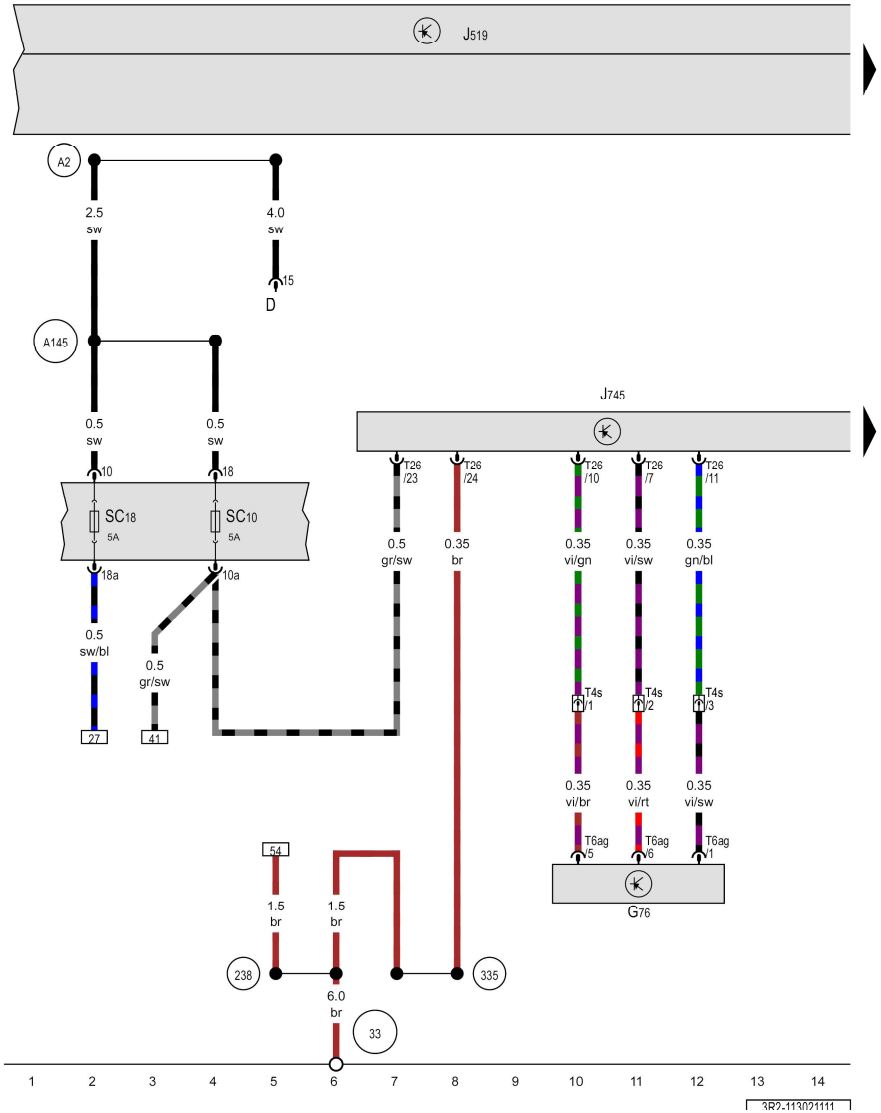

ws = blanco
sw = negro
ro = rojo
rt = rojo
br = marrón
gn = verde
bl = azul
gr = gris
li = lila
vi = lila
ge = amarillo
or = naranja
rs = rosa

Sensor de nivel del vehículo trasero izquierdo, Unidad de control de la red de a bordo, Unidad de control de la luz de curva y la regulación del alcance de las luces, Fusible 10 del portafusibles C, Fusible 18 del portafusibles C

D - Conmutador de encendido y arranque
G76 - Sensor de nivel del vehículo trasero izquierdo
J519 - Unidad de control de la red de a bordo
J745 - Unidad de control de la luz de curva y la regulación del alcance de las luces
SC10 - Fusible 10 del portafusibles C
SC18 - Fusible 18 del portafusibles C
T4s - Conector de 4 contactos
T6ag - Conector de 6 contactos
T26 - Conector de 26 contactos
33 - Punto de masa, detrás del lado derecho del tablero de instrumentos
238 - Conexión a masa 1, en el mazo de cables del habitáculo
335 - Conexión a masa 5, en el mazo de cables del tablero de instrumentos
A2 - Conexión positiva (15), en el mazo de cables del tablero de instrumentos
A145 - Conexión positiva 4 (15), en el mazo de cables del tablero de instrumentos