Portaobjetos, soporte de bebidas y alojamiento de conmutadores: desmontaje

Desmontar el portaobjetos

– Abrir la tapa del portaobjetos y con la ayuda del gancho para el frente delantero -3370-, extraer el portaobjetos -1- en el sentido de la -flecha-.

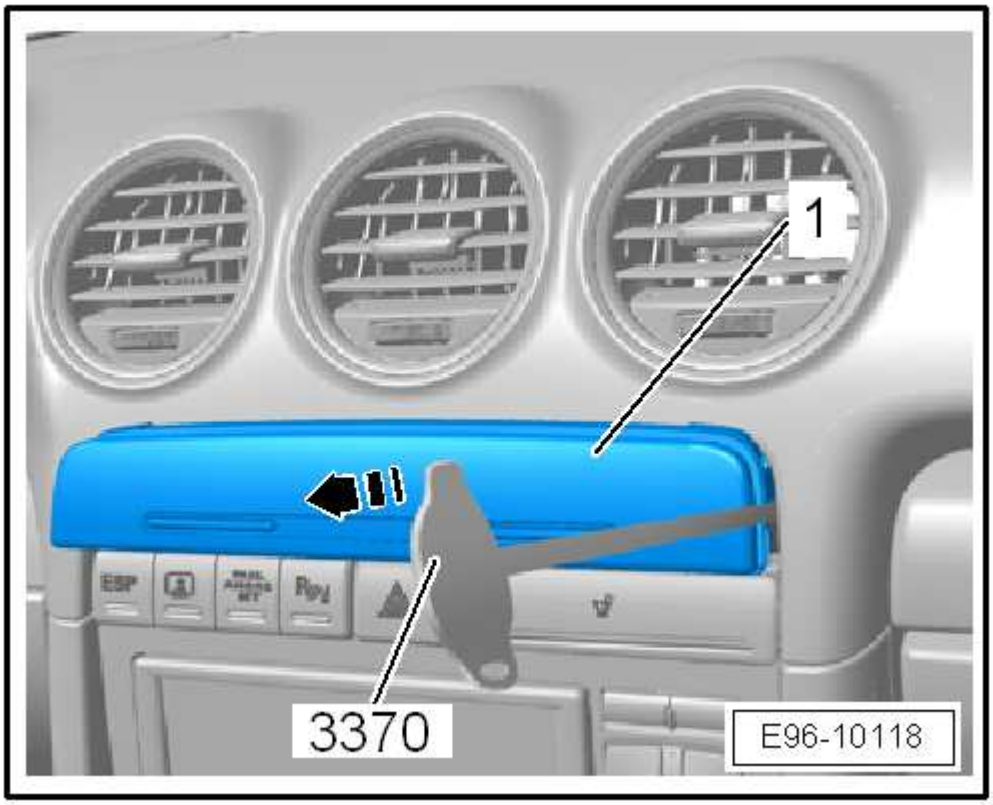

Desmontar el soporte de bebidas

– Desmontar el portaobjetos .

– Empujar hacia abajo las pestañas de encastre -flechas- con un destornillador y sacar al mismo tiempo el soporte de bebidas.

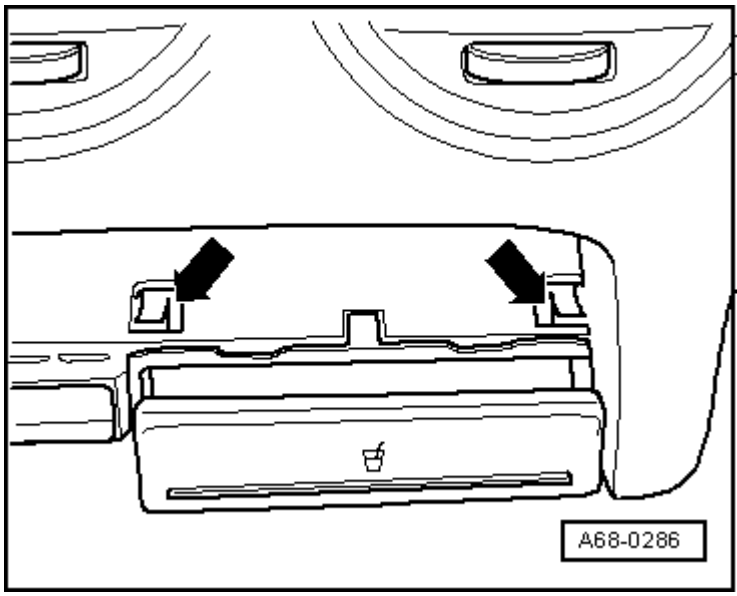

Desmontar el alojamiento de conmutadores

– Desmontar el portaobjetos

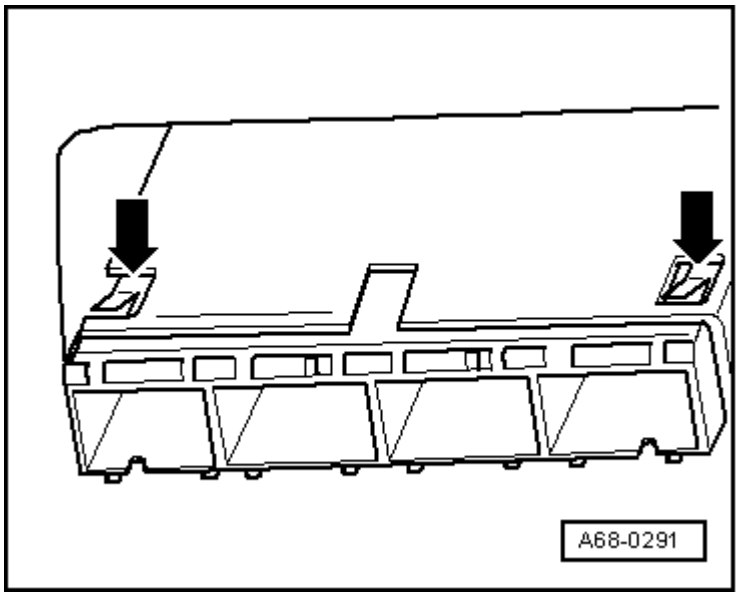

– Aplicar un destornillador plano pequeño en la parte superior del conmutador.

– Soltar el respectivo conmutador de su alojamiento haciendo palanca con cuidado -flechas-.

– Desenchufar el conector.

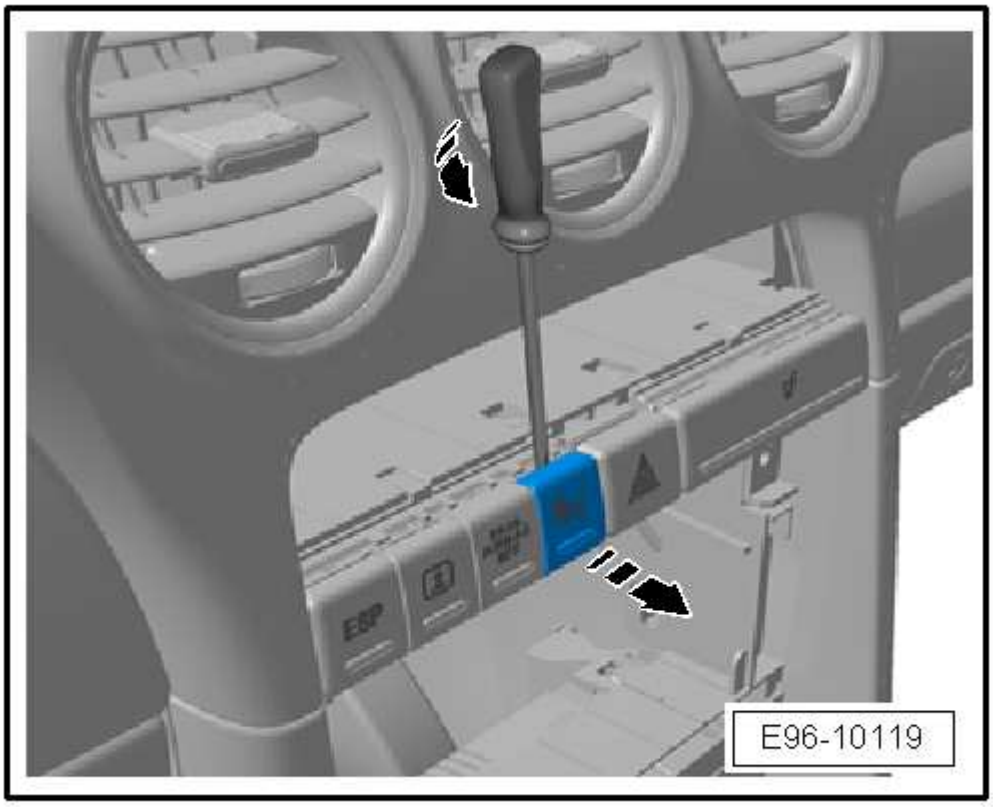
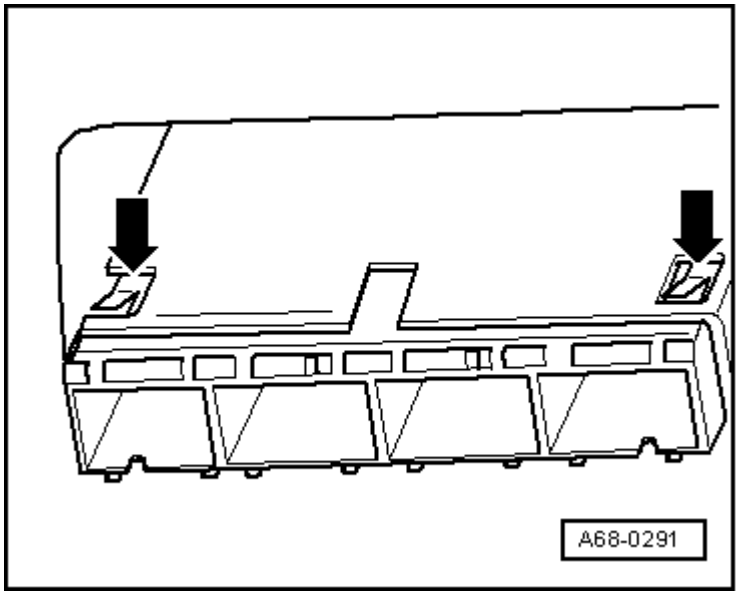
– Empujar hacia abajo las pestañas de encastre -flechas- con un destornillador y sacar al mismo tiempo el alojamiento de conmutadores.