94

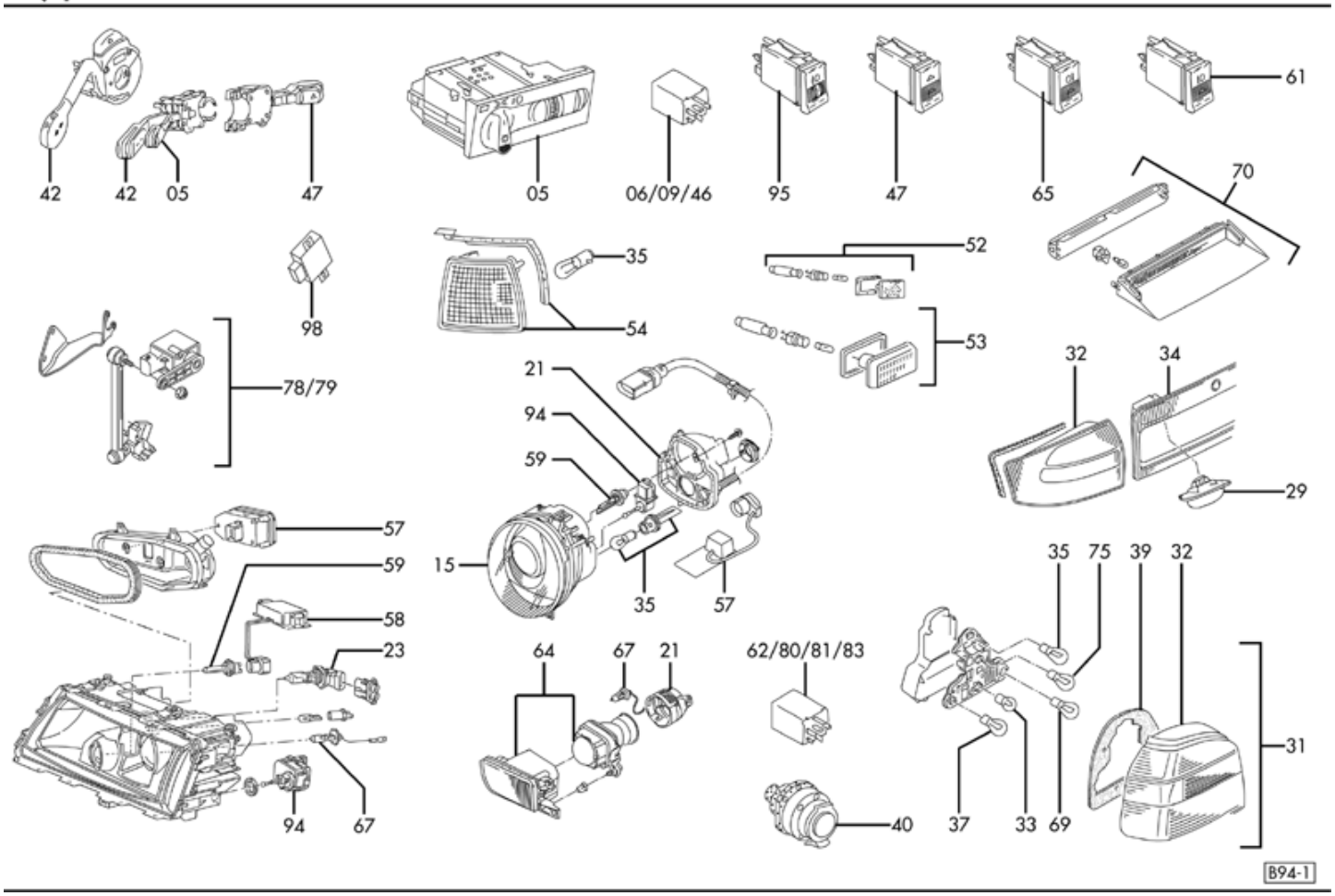
42
42
05
47
05
06/09/46
95
47
65
61
70
35
54
52
53
98
78/79
21
94
59
15
35
57
32
34
29
57
59
58
23
94
67
64
67
21
62/80/81/83
40
35
75
39
32
37
33
69
31
B94-1