Paragolpes delantero: montar

El montaje se efectúa en orden inverso, teniendo en cuenta lo siguiente:

Nota

Antes de montar el parachoques, comprobar la existencia de los espárragos en los laterales del parachoques, así como la de los clips expandibles y las boquillas en las aletas.

– Empalmar de nuevo el tubo flexible -1- del lavafaros y las conexiones eléctricas -2-.

– Desplazar el parachoques a la posición de montaje. Prestar atención a que los espárragos existentes en los laterales del paragolpes se introduzcan en los orificios existentes en las aletas.

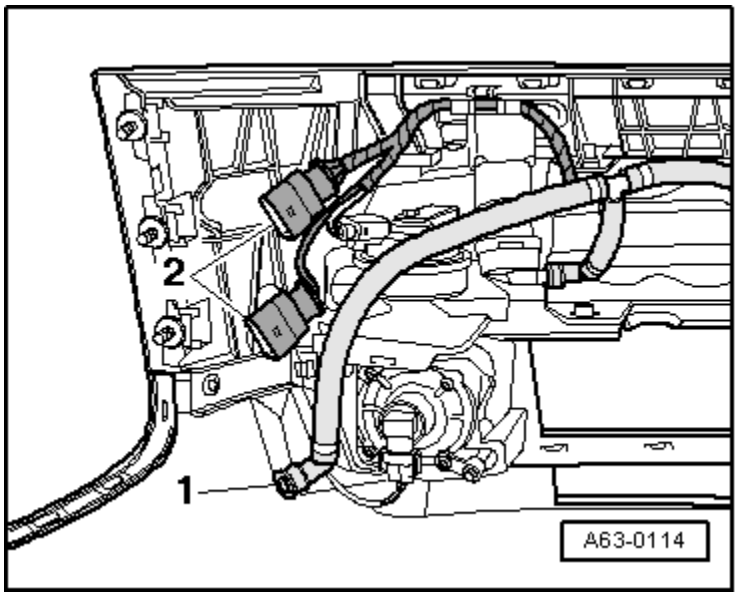

– Voltear el guardabarros atrás -flecha A-.

– Enganchar el lateral del parachoques en el enclavamiento -flecha B-.

– Apretar las tuercas -1- (4 Nm) y los tornillos -2- (1 Nm).

– Repetir la operación en el lado opuesto del vehículo.

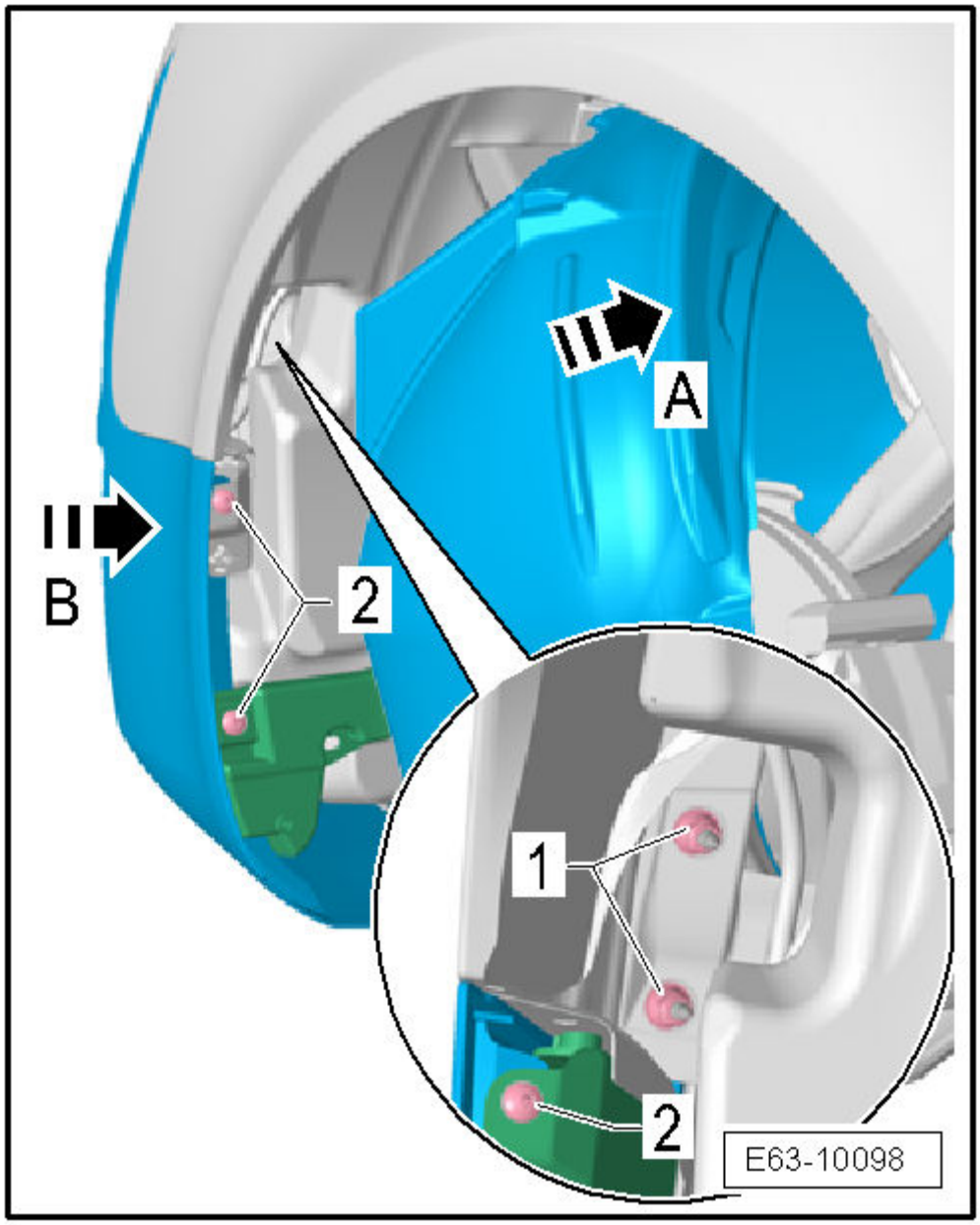

– Apretar los tornillos de fijación -1- a 6 Nm.

Para concluir el montaje hay que proceder en orden inverso.

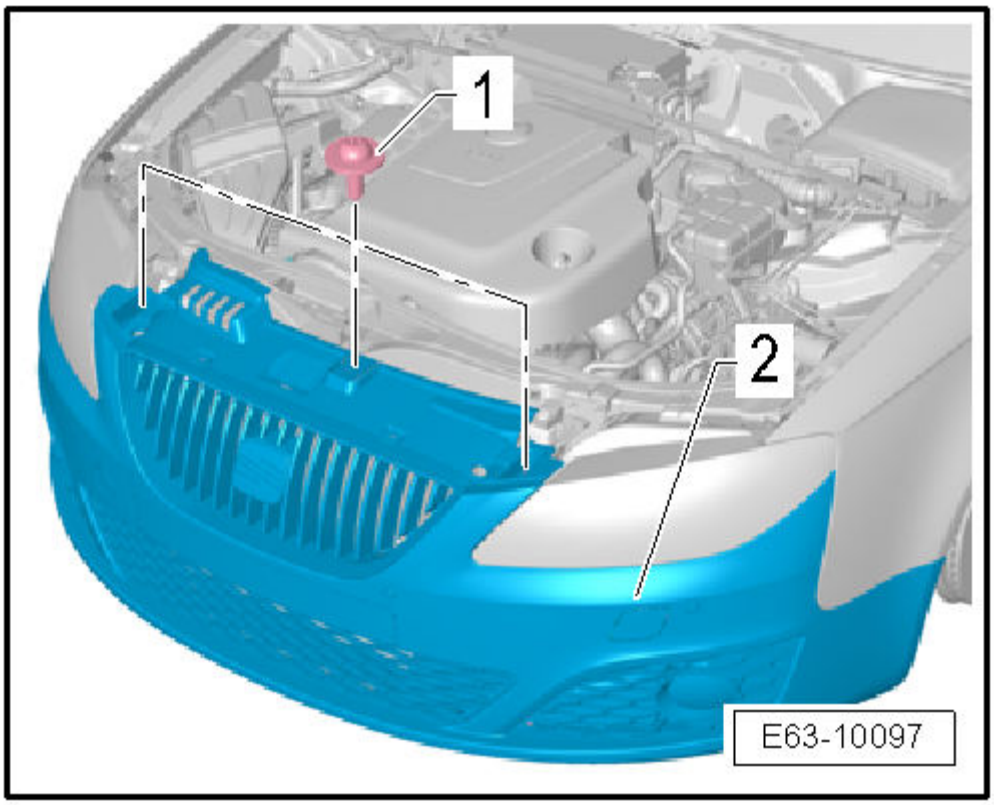
1
2
E63-10097