Paragolpes delantero: desmontar

– Abrir el capó anterior y mantenerlo en posición de apertura.

– Extraer los tornillos de fijación -1-.

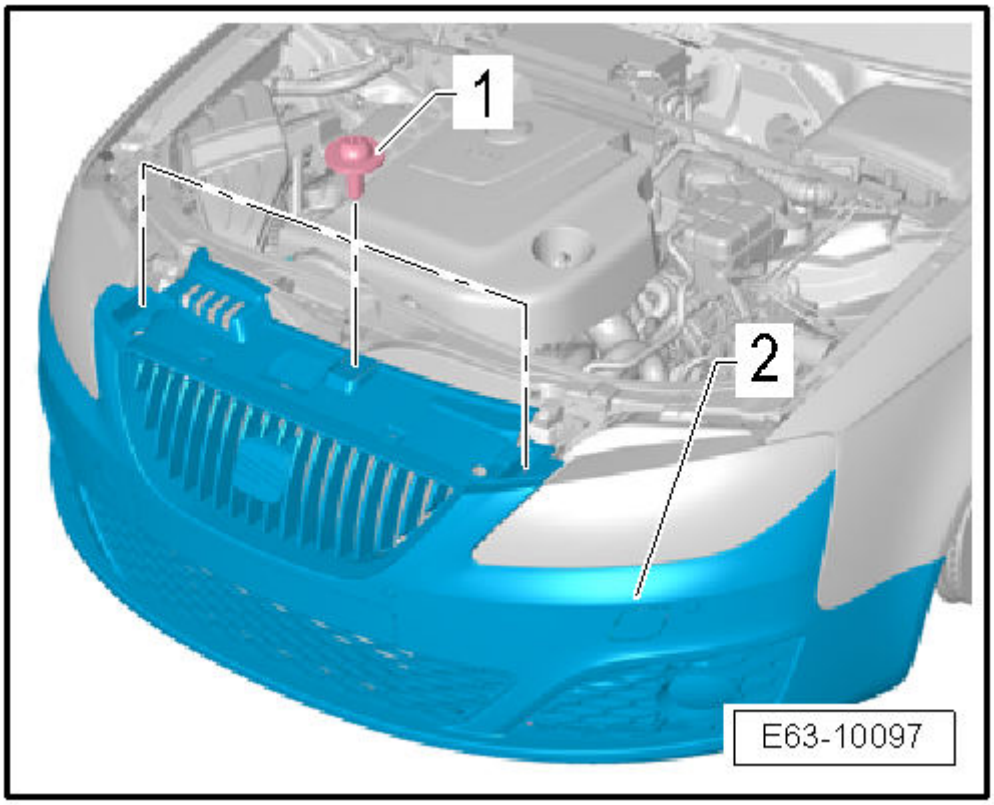

– Desmontar el insonorizante delantero completo para facilitar los trabajos.

– Aflojar para ello los tornillos o los cierres rápidos -1- y -2-. El insonorizante trasero cierres rápidos -3- permanece montado.

– Desatornillar las ruedas delanteras de izquierda y derecha.

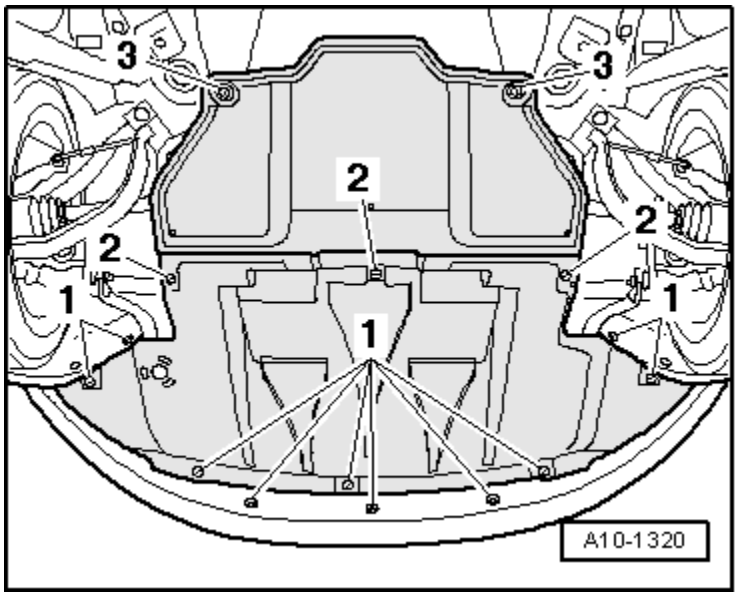

– Soltar los guardabarros izquierdo y derecho en la zona delantera -flechas-.

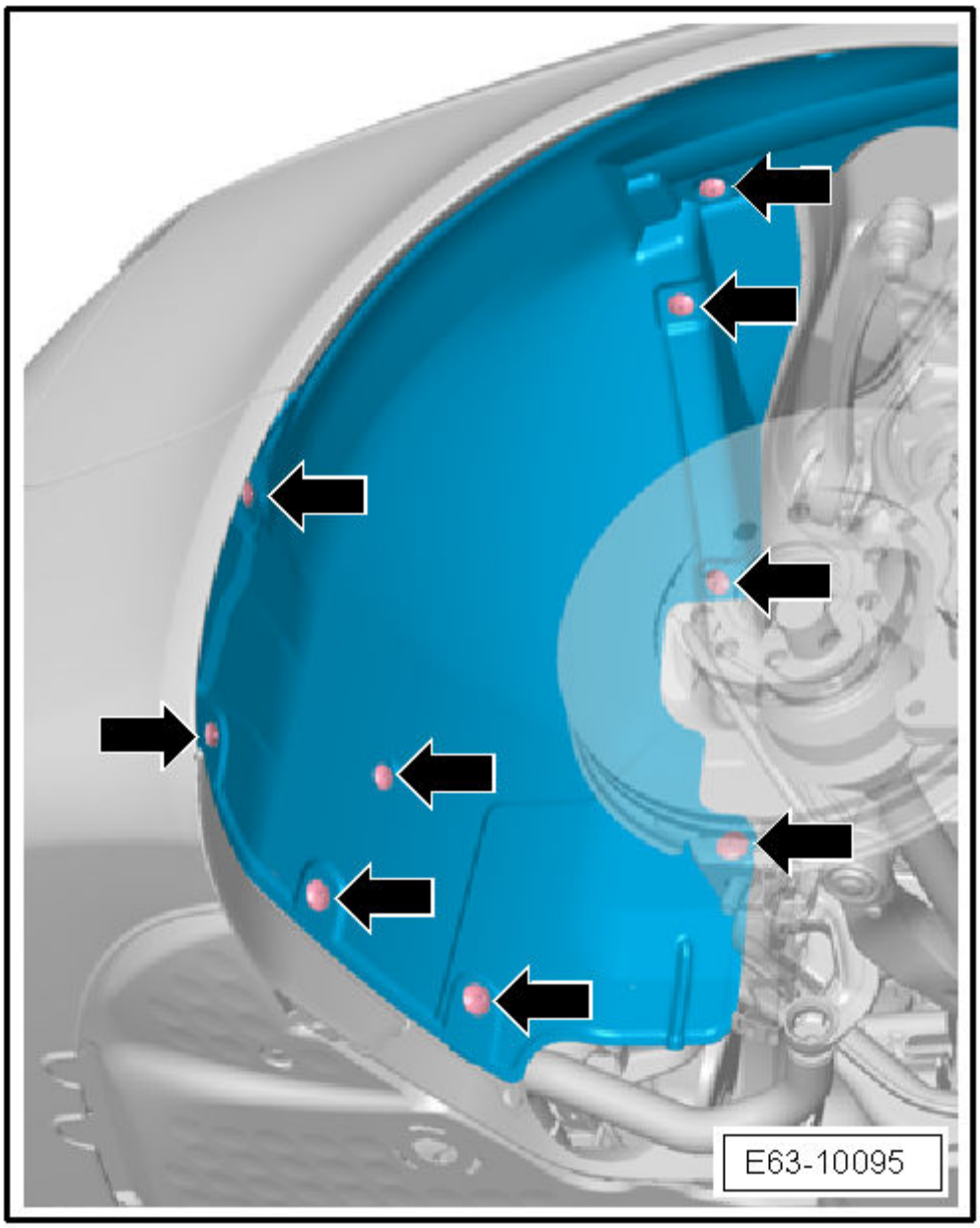

- Voltear el guardabarros hacia atrás -flecha A-.
- Desenroscar los tornillos -2- y las tuercas -1- a ambos lados.
- Destrabar el lateral del parachoques del enclavamiento -flecha B-.
- Repetir la operación en el lado opuesto

del vehículo.

– Tirar del parachoques un poco hacia delante.

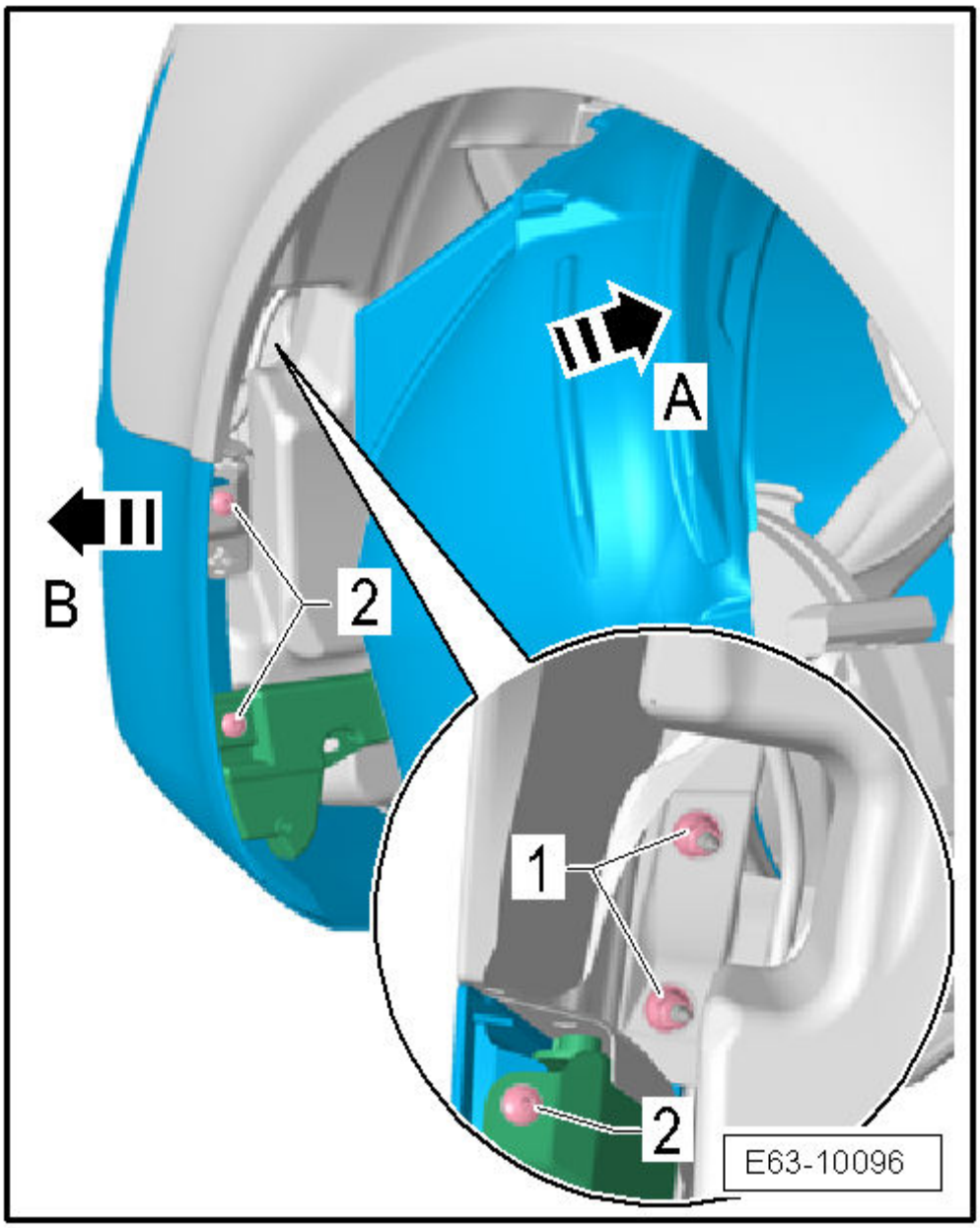

– Donde exista, desempalmar el tubo flexible -1- para el lavafaros y recoger el agua en un recipiente limpio, para volver a utilizarla.

– Separar el conector o los conectores -2- para el parachoques.

Nota

Al apoyar por cualquiera de las partes interponer entre el revestimiento del paragolpes anterior y la superficie sobre la que se apoye, un material apropiado para proteger el revestimiento del paragolpes.

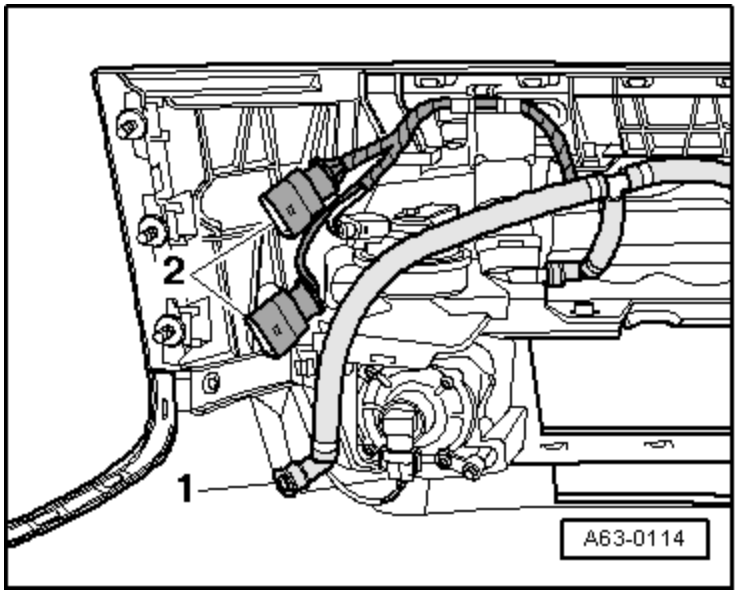
2
1
A63-0114